CTF011000 / 15

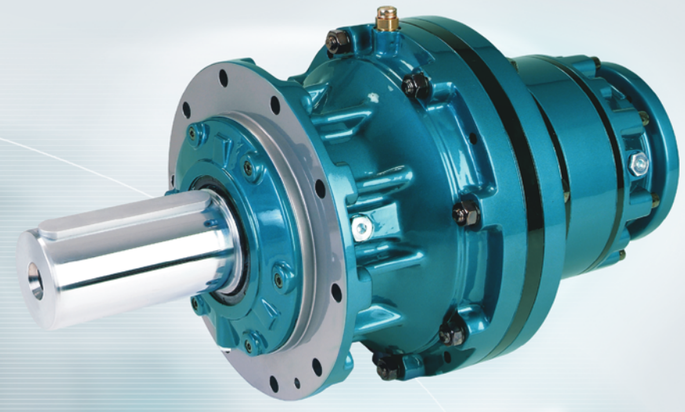

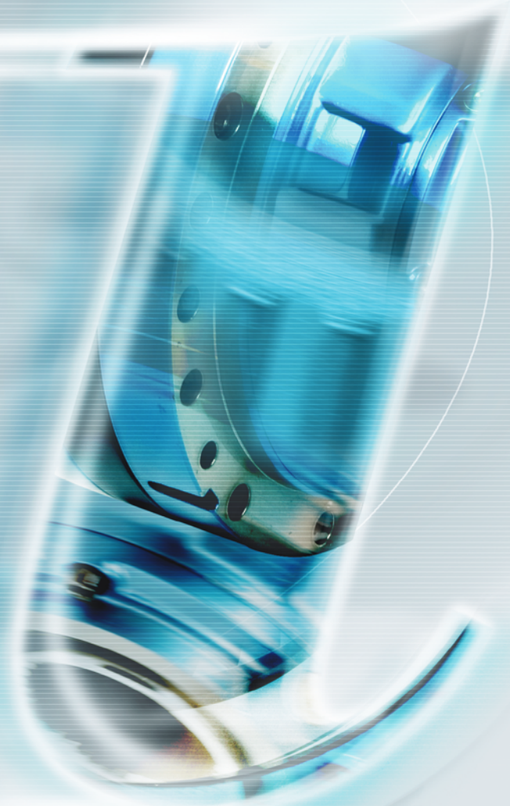

brevini power transmission

INDUSTRIAL SERIES

INDUSTRIAL SERIES

brevini power transmission

Brevini Power Transmission S.p.A. - 42124 REGGIO EMILIA - Italy - Via Luciano Brevini 1/A
Tel. +39 0522 9281 - Fax + 39 0522 928300 - info@brevini.com - www.brevini.com

Questo nuovo catalogo presenta i riduttori epicicloidali Brevini per applicazioni industriali. Si tratta di una gamma completa di riduttori a concezione modulare, che abbina prestazioni elevate a costi contenuti e con ingombri ridotti. Il successo commerciale che da anni accompagna questi riduttori epicicloidali Brevini ne testimonia la qualità, la affidabilità, la semplicità di installazione e la ridotta manutenzione.

I riduttori industriali Brevini si sviluppano progressivamente su numerose grandezze, ottimizzando le prestazioni in termini di durata e di silenziosità. Le principali caratteristiche della gamma sono :

- Grandezze armonicamente sviluppate, da 1.000 Nm a 25.000 Nm di coppia nominale.

- Esecuzione coassiale fino a 4 stadi di riduzione: rapporti da 1:3 fino a 1:3000.

- Esecuzione ortogonale fino a 4 stadi di riduzione: rapporti da 1:10 fino a 1:3000.

- Versioni in uscita: riduttore flangiato ad albero femmina, oppure femmina pendolare con giunto di serraggio o ad attacco diretto; riduttore flangiato ad albero maschio; riduttore con piedi.

- Versioni in ingresso con albero veloce, predisposizioni per motori elettrici e oleodinamici, possibilità di freni a dischi multipli.

- Una vasta proposta di accessori in ingresso, in uscita e a corredo.

La Brevini Riduttori garantisce tempi di consegna rapidissimi in tutto il mondo, grazie ai propri Stock & Service Centres e grazie alla capillare rete commerciale.

This new catalogue presents the Brevini range of planetary gearboxes for industrial applications. This is a complete range of modular design gearboxes, and combines high performance with low cost and compact size. The many years of commercial success achieved by Brevini planetary gearboxes testify to their excellent quality and reliability, simple installation and limited maintenance.

Brevini's industrial planetary gearboxes come in a range of sizes to ensure optimum duration and silent running in all sorts of applications. The range's main features are:

- A progressive selection of sizes from 1,000 Nm to 25,000 Nm nominal torque.

- Coaxial versions with up to 4 gear stages for ratios from 1:3 to 1:3000.

- Right angle versions with up to 4 gear stages for ratios from 1:10 to 1:3000.

- Output versions: flanged gearbox with female shaft, or shaft mounted with shrink disk or direct coupling; flanged gearbox with male shaft; foot mounted version.

- Input versions with high speed shaft, provision for electric and hydraulic motors, and multiple disc brake options.

- A vast range of input and output options and standard accessories.

Brevini Riduttori guarantees ultra-short delivery times all over the world through its Stock & Service Centres and extensive sales network.

brevini power transmission

Dieser neue Katalog stellt Ihnen die Industrie-Planetengetriebe von Brevini vor. Hierbei handelt es sich um ein komplettes Angebot von Getrieben nach dem Baukastenprinzip, die hohe Leistungen mit begrenzten Kosten und reduziertem Platzbedarf kombinieren. Der kommerzielle Erfolg, den diese Brevini-Planetengetriebe seit Jahren verzeichnen, zeugt von Qualität, Zuverlässigkeit, Installationsfreundlichkeit und minimalem Wartungsbedarf.

Die progressiv entwickelten, zahlreichen Baugröen der Industriegetriebe von Brevini ermöglichen optimierte Leistungen in punkto Lebensdauer und Laufruhe. Die grundlegenden Merkmale der Baureihe sind:

- Fein abgestufte Baugröen mit Nennmoment zwischen 1.000 Nm und 25.000 Nm.

- Koaxialausführung mit bis zu 4 Getriebestufen: Übersetzungen von 1:3 bis 1:3000.

- Winkelausführung mit bis zu 4 Getriebestufen: Übersetzungen von 1:10 bis 1:3000.

- Abtriebssausführungen: Flanschgetriebe mit Hohlwelle oder Aufsteck-Hohlwelle mit Sperrkupplung oder direktem Anschluss; Flanschgetriebe mit Vollwelle; Getriebe mit Integrierten Fuleisten.

- Antriebsausführungen mit schnell laufender Welle, Vorrüstung für Elektro- und Ölhydraulikmotoren, Möglichkeit für Lamellenbremsenmontage.

- Ein breit gefächertes Sortiment an antriebs- und abtriebsseitigem Zubehör und als Ausstattung.

Brevini Riduttori garantiert weltweit kurzfristige Lieferzeiten, die dank der firmeneigenen Stock & Service Centres und des feingefächerten Handelsnetzes möglich sind.

Ce nouveau catalogue présente les réducteurs épicycloïdaux Brevini pour applications industrielles. Il s'agit d'une gamme complète de réducteurs de conception modulaire qui combine performances élevées, réduction des coûts et dimensions réduites. Le succès commercial qui accompagne depuis des années ces réducteurs épicycloïdaux Brevini témoigne de la qualité, la fiabilité, la simplicité d'installation et l'entretien réduit.

Les réducteurs industriels Brevini se développent progressivement sur plusieurs grandeurs, en optimisant les performances en termes de durée de vie et de silence de fonctionnement. Les principales caractéristiques de la gamme sont :

- Grandeurs harmonieusement développées, de 1.000 Nm à 25.000 Nm de couple nominal.

- Exécution coaxiale jusqu'à 4 étages de réduction: rapports de 1:3 jusqu'à 1:3000.

- Exécution orthogonale jusqu'à 4 étages de réduction: rapports de 1:10 jusqu'à 1:3000.

- Exécution de sortie: fixation a bride et arbre femelle, ou montage pendulaire avec frette de serrage ou entrainement directe; réducteur à arbre mâle et fixation par bride; réducteur version à pattes.

- Versions en entrée avec arbre rapide, prédispositions pour moteurs électriques et hydrauliques, avec possibilité de freins à disques multiples.

- Une large gamme d'accessoires fournis, en entrée, en sortie.

Brevini Riduttori garantit des délais de livraison rapides dans le monde entier, grâce à ses Stock & Service Centres et au réseau commercial dense.

brevini power transmission

Catálogo de reductores INDUSTRIALES

Este catálogo presenta los nuevos reductores epicicloidales Brevini para aplicaciones industriales. Los nuevos modelos se caracterizan por ser modulares y compactos y ofrecen prestaciones elevadas a precios razonables. El éxito comercial que acompaña a nuestros productos desde hace años constituye la mejor prueba de su calidad, fiabilidad y facilidad de mantenimiento.

Todos los tamaños de la gama son silenciosos y aseguran una larga vida útil. Principales características:

- Tamaños armonicamente desarrollados de 1.000 a 25.000 Nm de par nominal.

- Coaxiales, hasta 4 etapas de reducción: de 1:3 hasta 1:3000.

- Perpendiculares, hasta 4 etapas de reducción: de 1:10 hasta 1:3000.

- Opciones en salida: montaje por brida y eje hembra; montaje pendular con eje hueco y disco de fricción o eje hembra cilíndrico; montaje por brida y eje macho; reductor con fijación por patas.

- Opciones en entrada con eje veloz, adaptaciones para motores eléctricos y hidráulicos; frenos multidiscos.

- Amplia gama de complementos y accesorios de entrada y de salida.

Gracias a nuestros Stock & Service Centres y a nuestra red comercial podemos garantizar entregas muy rápidas en cualquier lugar del mundo.

Catálogo de Redutores INDUSTRIAIS

Este novo catálogo apresenta redutores planetários Brevini para aplicações industriais. Trata-se de uma linha completa de redutores com uma concepção modular, que combina desempenhos elevados com pequenas dimensões a custos reduzidos. O sucesso comercial que os redutores planetários Brevini apresentam, confirmam a sua qualidade, confiabilidade, simplicidade de instalação e baixo índice de manutenção.

Os redutores industriais Brevini são disponíveis em vários tamanhos, otimizando seu dimensionamento em termos de vida útil e nível de ruído. As principais características da linha são:

- Tamanhos harmonicamente desenvolvidos, de 1.000 Nm a 25.000 Nm de torque nominal.

- Execução coaxial até 4 estágios de redução: relaçıes de 1:3 até 1:3000.

- Execução ortogonal até 4 estágios de redução: relaçıes de 1:10 até 1:3000.

- Versões de saída: redutor flangeado com eixo fêmea estriado; eixo fÍmea pendular com disco de contração; eixo fêmea chavetado pendular com cubo blindado; redutor flangeado com eixo macho; redutor com pés.

- Versões de entrada: com eixo macho; predisposição para montagem de motores elétricos e hidráulicos; possibilidade de freios negativos multidisco.

- Disponibilidade de uma ampla gama de acessórios de entrada, de saída e kits.

Graças a seu Stock & Service Centres e a sua rede comercial capilar, a Brevini Riduttori garante, no mundo inteiro, prazos de entrega muito rápidos.

brevini power transmission

Brevini in the world

Brevini Australia
Girraween, NSW, 2145
AUSTRALIA
Tel.: +61 - 2 - 88484000
www.brevini.com.au

Brevini Danmark
DK-2690 - Karlslunde
DENMARK
Tel.: +45 - 4615 - 4500
www.brevini.dk

Brevini Ireland
Allenwood, Naas, Co. Kildare
IRELAND
Tel.: +353 - 45 - 890100
www.brevini.ie

Brevini Benelux
2408 AB - Alphen aan de Rijn
NETHERLANDS
Tel.: +31 - 172 - 476464
www.brevinipowertransmission.nl

Brevini España
28350 - Madrid
SPAIN
Tel.: +34 - 91 - 8015165
www.breviniespana.com

Brevini Japan
650-0047 - Kobe
JAPAN
Tel.: +81 - 078 - 304 - 5377
www.brevinijapan.com

Brevini Canada
ON M9W 5R8 - Toronto
CANADA
Tel.: +1 - 416 - 6742591
www.brevini.ca

Brevini Finland
02270 - Espoo
FINLAND
Tel.: +358-20-743 1828
www.brevini.fi

Brevini Korea
1254 - Seoul
KOREA
Tel.: +82 - 2 - 2065 - 9563/4/5
www.brevinikorea.co.kr

Brevini Centrosud
00012 - Guidonia Montecelio (Roma)
ITALY
Tel.: +39 - 0774 - 365246
www.brevinicentrosud.it

Brevini Power Transmission France
69516 - Vaulx en Velin Cedex
FRANCE
Tel.: +33-04-72-81-25-55
www.brevini-france.fr

Brevini Latino Americana
13487-220 - Limeira - São Paulo
BRAZIL
Tel.: +55 - 19 - 3446 8600
www.brevini.com.br

Brevini China Shanghai Gearboxes
200231 - Shanghai
CHINA
Tel.: +86 - 21 - 64964351/2
www.brevinichina.com

Brevini India
400102 - Mumbai
INDIA
Tel.: +91 - 22 - 26794262
www.breviniindia.com

Brevini Lombarda
24050 - Lurano (BG)
ITALY
Tel.: +39 - 035 - 800430
www.brevinilombarda.it

www.brevini.com

Brevini Power Transmission
42124 Reggio Emilia - ITALY
Tel. +39 0522 9281
www.brevini.com

Brevini De Mexico S.A.
C.P. 76120 Querétaro
MEXICO
Tel.: +52 - 4422 - 100389
www.brevini.com

Brevini Power Transmission South Africa
1504 - Apex Benoni Johannesburg
SOUTH AFRICA
Tel.: +27 11 421 9949
www.brevinisouthafrica.com

Brevini USA
14141 - W.Brevini drive
Yorktown, Indiana 47396 - U.S.A.
Tel.: +1 - (765) 759-2300
www.breviniusa.com

Brevini New Zealand
PO Box 58-418
Greenmount Auckland
NEW ZEALAND
Tel.: +64 - 9 - 2500050
www.brevini.co.nz

Brevini Russia
196233 Saint-Petersburg
RUSSIA
tel +7 812 380 2162
www.brevini-russia.ru

Brevini Veneta
45021 - Badia Polesine (RO)
ITALY
Tel.: +39 - 0425 - 53593
www.breviniveneta.it

Brevini Norge
3255 - Larvik
NORWAY
Tel.: +47 - 3311 - 7100
www.brevininorge.no

Brevini South East Asia
608780
SINGAPORE
Tel.: +65 - 6356 - 8922
www.brevini-seasia.com.sg

Brevini PIV Drives
61352 - Bad Homburg
GERMANY
Tel.: +49 (0)6172 102-0
www.brevini.de

Brevini Svenska
60116 - Norrköping
SWEDEN
Tel.: +46 - 11 - 4009000
www.brevini.se

Brevini Power Transmission Redüktör
Istanbul
Türkiye
Tel. +90 216 540 5909
www.brevini.com

Brevini U.K.
WA1 1QX - Warrington
ENGLAND
Tel.: +44 - 1925 - 636682
www.brevini.co.uk

brevini power transmission
brevini riduttori
PIV
brevini winches
PIVPOSIPLAN

Uffici regionali
Regional Offices

Representative office in Russia
Pr. Kosmonavtov, d.47, korp.2, lit.B,Office 212
196233 Saint-Petersburg, Russia
Tel. +7 812 380 21 62
www.brevini-russia.ru

Brevini Piemonte - Valle d'Aosta
10143 Torino -Italy
Tel.: +39 - 011 - 7492045
www.brevini.com

Ufficio Regionale Emilia Romagna e Marche
40012 Lippo di Calderara di Reno (BO) - Italy
Tel.: +39 - 051 - 725436
www.brevinihydrosam.it

Ufficio Regionale Sicilia
91025 Marsala (Trapani) - Italy
Tel.: +39 - 0923 - 719721
www.brevinicentrosud.it

Brevini Norge
Bergen Office
5014 Bergen
Tel.: +47 - 5552 - 0160
www.brevini.no

Regionale Büros
Bureaux Régionaux

Brevini India
Chennai Office
Chennai 600083
Tel.: +91 - 44 - 2221 - 1322
www.breviniindia.com

Brevini China
Beijing Office
Chaoyang District
100029 Beijing, China
Tel.: +86 - 10 - 649 - 81716
www.brevinichina.com

Brevini China
Changsha Office
410005 Changsha, Hunan Province, China
Tel.: +86 - 731 - 441 - 1792
www.brevinichina.com

Brevini Australia
Queensland Office
Waterford West, QLD, 4133
Tel.: +61 - (07) - 3805 - 4600
www.brevini.com.au

Brevini Australia
Victorian Office
Preston, VIC, 3072
Tel.: +61 - (03) - 9495 - 0688
www.brevini.com.au

Delegaciones
Agência Regional

Brevini Australia
Western Australian Office
Jandakot, WA, 6164
Tel.: +61 - (08) - 9417 - 1366
www.brevini.com.au

Brevini New Zealand
South Island Office
Christchurch 8002
Tel.: +61 - (03) - 338 - 3916
www.brevini.co.nz

Brevini Belgio S.A.
B-5000 Namur
Tel.: +32 - 81 - 229194
www.brevini.be

Distributori esclusivi
Sole disctributors

BIASETTON OLEODINAMICA S.p.A.
Via Fratelli Canepa, 134A
16010 GENOVA
Tel.: +39 - 010 - 720251
Fax: +39 - 010 - 710655
info@biasetton.it

HANS MEIER AG ANTRIEBSTECHNIK
Industriestrasse 1
CH - 8627 GRÜNINGEN - SWITZERLAND
Tel.: +41 - 1 - 9367020
Fax: +41 - 1 - 9367025
info@hansmeier-ag.ch
www.hansmeier-ag.ch

Vertragshändler
Distributeurs exclusifs

K C W ETERNAL ENTERPRISE Co Ltd.
No. 666, Yung-An St.
702 Tainan
TAIWAN - R.O.C.
Tel.: +886 - 6 - 296 - 5396
Fax: +886 - 6 - 296 - 5700
kcw0323@seed.net.tw

TECNIDRA S.A.I.C.
Libertad 6206 (1657)
Loma Hermosa
BUENOS AIRES - ARGENTINA
Tel.: +54 - 11 - 47690034
Fax: +54 - 11 - 47691006
tecnidra@ciudad.com.ar

Distribuidores exclusivos
Distribuidores exclusivos

TESPO s.r.o.
Purkynova, 99
612 64 BRNO - CZECH Rep.
Tel.: +420 - 5 - 41242558
Fax: +420 - 5 - 41426186
tespo@tespo.cz

	Indice *Index*	pagina *page*

01.	**DESCRIZIONE RIDUTTORI** *DESCRIPTION OF GEAR UNITS*	*10*
02.	**DESCRIZIONI TECNICHE** *TECHNICAL DESCRIPTIONS*	*12*
03.	**FATTORE DI SERVIZIO** *SERVICE FACTOR*	*14*
04.	**CARICHI RADIALI E ASSIALI** *RADIAL AND AXIAL LOADS*	*20*
05.	**POTENZA TERMICA** P_T [kW] *THERMAL RATING* P_T *[kW]*	*26*
06.	**ESEMPIO SELEZIONE RIDUTTORE** *EXAMPLE SELECTING GEAR UNIT*	*30*
07.	**DATI TECNICI E TAVOLE DIMENSIONALI** *TECHNICAL DATA AND DIMENSIONAL DRAWINGS*	*33*
08.	**USCITE ENTRATE** *OUTPUT INPUT*	*214*
09.	**SUPPORTI MASCHIO IN ENTRATA** *INPUT MALE SHAFTS*	*220*
10.	**FRENI LAMELLARI A BAGNO D'OLIO** *MULTIDISC BRAKES IN OIL*	*224*
11.	**ENTRATE UNIVERSALI** *UNIVERSAL INPUTS*	*230*
12.	**FLANGIATURA MOTORI SAE J 744C - NEMA** *ADAPTORS FOR MOTORS SAE J 744C - NEMA*	*232*
13.	**STATO DI FORNITURA** *SUPPLY CONDITION*	*236*
14.	**CONDIZIONI DI STOCCAGGIO** *STORING CONDITIONS*	*236*
15.	**INSTALLAZIONE** *INSTALLATION*	*238*
16.	**BRACCIO DI REAZIONE** *TORQUE ARM*	*240*
17.	**LUBRIFICAZIONE** *LUBRICATION*	*242*
18.	**INDICAZIONI CONTROLLO OLI CON LUBRIFICAZIONE NON FORZATA** *INDICATIONS FOR OIL CONTROL DIAGRAMS WITHOUT AUXILIARY COOLING SYSTEM*	*250*
19.	**QUANTITÀ OLIO [l]** *OIL QUANTITY [l]*	*256*
20.	**POSIZIONI DI MONTAGGIO** *MOUNTING POSITIONS*	*258*

Inhalt *Sommaire*	seite *page*

01.	**GETRIEBEBESCHREIBUNG** *DESCRIPTION DES REDUCTEURS*	**10** *11*
02.	**TECHNISCHE BESCHREIBUNGEN** *DESCRIPTIONS TECHNIQUES*	**12** *13*
03.	**BETRIEBSFAKTOR** *FACTEUR DE SERVICE*	**14** *15*
04.	**RADIALLAST UND AXIALLAST** *CHARGES RADIALES ET AXIALES*	**20** *21*
05.	**WÄRMELEISTUNG** P_T [kW] *PUISSANCE THERMIQUE P_T [kW]*	**26** *27*
06.	**BEISPIEL EINER GETRIEBEAUSWAHL** *EXEMPLE DE SÉLECTION DU RÉDUCTEUR*	**30** *31*
07.	**TECHNISCHE DATEN UND MASSBILDER** *CARACTERISTIQUES TECHNIQUES ET PLANCHES DES DIMENSIONS*	**33** *33*
08.	**ANTRIEBE ABTRIEBE** *SORTIES ENTRÉES*	**214** *214*
09.	**ANTRIEBSWELLENSTÜMPFE** *PALIER MALES EN ENTREE*	**220** *221*
10.	**LAMELLENBREMSEN IM ÖLBAD** *FREINS A LAMELLES IMMERGEES*	**224** *225*
11.	**UNIVERSALANTRIEBE** *PREDISPOSITIONS D'ENTREE*	**230** *231*
12.	**ANFLANSCHEN DER MOTOREN SAE J 744C - NEMA** *FLASQUAGE AU MOTEURS SAE J 744C - NEMA*	**232** *233*
13.	**LIEFERBEDINGUNGEN** *ETAT DE LA FORNITURE*	**236** *237*
14.	**LAGERBEDINGUNGEN** *CONDITIONS DE STOCKAGE*	**236** *237*
15.	**INSTALLATION** *INSTALLATION*	**238** *239*
16.	**SCHUBSTREBE** *BRAS DE RÉACTION*	**240** *241*
17.	**SCHMIERUNG** *LUBRIFICATION*	**242** *243*
18.	**HINWEISE FÜR DIE ÖLKONTROLLE OHNE DRUCKSCHMIERUNG** *INDICATIONS POUR LE CONTRÔLE DE L'HUILE AVEC UNE LUBRIFICATION PAR CIRCULATION NON FORCÉE*	**250** *251*
19.	**SCHMIERUNG [l]** *QUANTITÉ D'HUILE [l]*	**256** *256*
20.	**EINBAUPOSITION** *POSITIONS DE MONTAGE*	**258** *259*

Índice *Índice*	página *página*

01.	**DESCRIPCIÓN DE LOS REDUCTORES** *DESCRIÇÃO DOS REDUTORES*	*11*
02.	**DESCRIPCIONES TÉCNICAS** *DESCRIÇÕES TÉCNICAS*	*13*
03.	**FACTOR DE SERVICIO** *FATOR DE SERVIÇO*	*15*
04.	**CARGAS RADIALES Y AXIALES** *CARGAS RADIAIS E AXIAIS*	*21*
05.	**POTENCIA TÉRMICA** P_T [kW] *POTÊNCIA TÉRMICA* P_T *[kW]*	*27*
06.	**EJEMPLO DE SELECCIÓN DEL REDUCTOR** *EXEMPLO DE SELEÇÃO DE REDUTOR*	*31*
07.	**DATOS TÉCNICOS Y DISEÑOS DIMENSIONALES** *DADOS TÉCNICOS E TABELAS DIMENSIONAIS*	*33*
08.	**SALIDAS ENTRADAS** *SAÍDAS ENTRADAS*	*214*
09.	**SOPORTES MACHO EN LA ENTRADA** *SUPORTES MACHO NA ENTRADA*	*221*
10.	**FRENOS LAMINARES EN BAÑO DE ACEITE** *FREIOS LAMELARES A BANHO DE ÓLEO*	*225*
11.	**ENTRADAS UNIVERSALES** *ENTRADAS UNIVERSAIS*	*231*
12.	**BRIDAS DE LOS MOTORES SAE J 744C - NEMA** *FLANGES DE MOTORES SAE J 744C - NEMA*	*233*
13.	**CONFIGURACIÓN DE ENTREGA** *CONDIÇÃO DE FORNECIMENTO*	*237*
14.	**CONDICIONES DE ALMACENAJE** *CONDIÇÕES DE ARMAZENAGEM*	*237*
15.	**INSTALACIÓN** *INSTALAÇÃO*	*239*
16.	**BRAZO DE REACCIÓN** *BRAÇO DE TORÇÃO*	*241*
17.	**LUBRICACIÓN** *LUBRIFICAÇÃO*	*243*
18.	**INSPECCIÓN EN CASO DE LUBRICACIÓN NO FORZADA** *INDICAÇÕES DE CONTROLE DE ÓLEO COM LUBRIFICAÇÃO NÃO FORÇADA*	*251*
19.	**VOLUMEN DEL ACEITE [l]** *QUANTIDADES DE ÓLEO [l]*	*256*
20.	**POSICIONES DE MONTAJE** *POSIÇÕES DE MONTAGEM*	*259*

1. DESCRIZIONE RIDUTTORI

1. DESCRIPTION OFGEARUNITS

1. GETRIEBE-BESCHREIBUNG

EM

Versione
Version
Ausführung

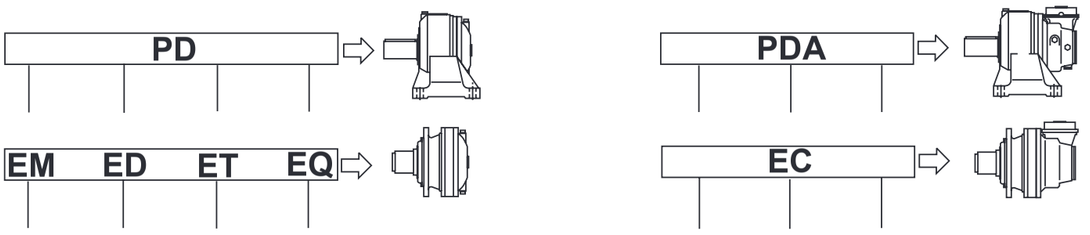

1

Stadi
Stages
Etappes

1 2 3 4

2 3 4

020

Grandezza
Size
Größe

020, 010, 020, 010, 020, 010, 020
....

010, 020, 010, 020, 010, 020
....

MR

Configurazioneuscita
Outputconfiguration
Abtriebsanordnung

Versioneconflangia/Flangedversion/Versionmitflansch

MN MR | MN1 MR1 | FE | FS | FP

Versioneconpiedi
Footversion
VersionmitFuß

MR1
(PD-PDA)

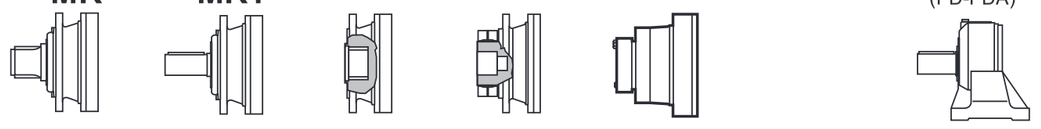

3.50

Rapportoeffettivo
Effectiveratio
Effektives
Übersetzungsverhältnis

Vederetabelledatitecnici/Seedatasheet/SieheTabelledertechnischenDaten(i_{eff})

i_{eff}	1500			1000			500			T_{2max} [Nm]	P_T [kW]
	n_2 [rpm]	T_2 [Nm]	P_2 [kW]	n_2 [rpm]	T_2 [Nm]	P_2 [kW]	n_2 [rpm]	T_2 [Nm]	P_2 [kW]		
EM 1020											
3.08	487	888	45.3	325	1003	34.1	162	1235	21.0	2800	
3.50	429	972	43.6	286	1098	32.9	143	1351	20.2	2800	

S-45CR1

Configurazioneentrata
Inputconfiguration
Antriebsanordnung

Supportimaschioinentrata
Cylindricalmaleinputshaft
Antriebswellenstümpfe

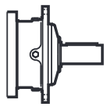

S-45CR1
S-46C1
S-65CR1
S-90CR1

48.82
45.70

Frenilamellari
Multidiscbrakes
Lamellenbremsen

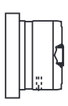

FL250
FL350
FL450
FL650
FL750
FL960

Entratauniversale
Universalinput
Universalantriebe

B3

Posizionedimontaggio
Mountingposition
Einbaulage

B3
B6
B7
B8
V5
V6

V5A V6A B3D
V5B V6B B6C
V5C V6C B7A
V5D V6D B8B

B3A B3B B3C
B6A B6B B6D
B7B B7C B7D
B8A B8C B8D

Esempiodidesignazione
Modelcodeexample
Beispielderkennzeichnung

EM1020/MR/3.50/S-45CR1/B3

1. DESCRIPTION DESRÉDUCTEURS

1. DESCRIPCIÓNDE LOSREDUCTORES

1. DESCRIÇÃO DOSREDUTORES

EM

Version
Versión
Versão

PD → EM ED ET EQ

PDA → EC

1

Étapes
Etapas
Estágio

1 2 3 4

2 3 4

020

Grandeur
Tamaño
Tamanho

020, 010, 010, 010
020, 020, 020, 020
....

010, 010, 010
020, 020, 020
....

MR

Configurationsortie
Configuracióndelasalida
Configuraçãodesaída

Versionavecbride/Versiónconbrida/Versãocomflange

MN MR | MN1 MR1 | FE | FS | FP

Versionavecpieds
Versiónconpatas
Versãocompés

MR1
(PD-PDA)

3.50

Rapporteffectif
Relaciónefectiva
Relaçãoefetiva

Voirtableaudescaractéristiquestechniques/Véaselatabladedatostécnicos/Consultaratabladedadostécnicos

(i_{eff})

i_{eff}	1500			1000			500			T_{2max} [Nm]	P_T [kW]
	n_2 [rpm]	T_2 [Nm]	P_2 [kW]	n_2 [rpm]	T_2 [Nm]	P_2 [kW]	n_2 [rpm]	T_2 [Nm]	P_2 [kW]		
EM 1020											
3.08	487	888	45.3	325	1003	34.1	162	1235	21.0	2800	
3.50	429	972	43.6	286	1098	32.9	143	1351	20.2	2800	

S-45CR1

Configurationentrée
Configuraciónde laentrada
Configuraçãodeentrada

Supportsmâlesenentrée
Soportesmachoenlaentrada
Suportesmachonaentrada

S-45CR1
S-46C1
S-65CR1
S-90CR1

48.82
45.70

Freinsàlamelles
Frenoslaminares
Freioslamelares

FL250
FL350
FL450
FL650
FL750
FL960

Entréeuniverselle
Entradauniversal
Entradauniversal

00

B3

Positiondemontage
Posiciónde montaje
Posiçãodemontagem

B3 B6 B7 B8 V5 V6

V5A V6A B3D
V5B V6B B6C
V5C V6C B7A
V5D V6D B8B

B3A B3B B3C
B6A B6B B6D
B7B B7C B7D
B8A B8C B8D

Exemplededésignation
Ejemplodeidentificación
Exemplodedesignação

EM1020/MR/3.50/S-45CR1/B3

2. DESCRIZIONI TECNICHE

Rapportodiriduzionei_{eff}

Rappresenta la relazione fra la velocità in ingresso n_1 ed uscita del riduttore n_2. La modularità della gamma proposta da Brevini Riduttori permette la disponibilità di altri rapporti oltre a quelli indicati: consultare Brevini Riduttori per la eventuale disponibilità di ulteriori rapporti.

CoppiainuscitaT_2[Nm]

Valore della coppia in uscita riduttore riferita ad una durata di 10000 ore di funzionamento, calcolata secondo I.S.O. (D.P.6336).
Tale valore (fattore di applicazione uguale ad 1) è indicato sia per i riduttori con versione in linea che angolari in relazione alle diverse velocità in ingresso.

CoppiamassimaT_{2MAX}[Nm]

Coppia massima d'uscita ammissibile, come punta o per brevi durate. Per azionamenti che comportano un elevato numero di avviamenti o inversioni, anche la coppia massima di impiego deve essere opportunamente limitata in relazione alla resistenza degli ingranaggi o degli alberi.

CoppianominaleT_N[Nm]

E' la coppia convenzionale che caratterizza la grandezza del riduttore. Trova corrispondenza nella coppia limite secondo I.S.O. (D.P.6336) del rapporto più forte di ogni grandezza.

PotenzainuscitaP_2[kW]

Combinazione del valore di coppia relativo ad una durata di 10000 ha alla relativa velocità in uscita riduttore. Per le versioni angolari i suddetti valori fanno riferimento ad una versione con ingresso universale. Nei casi in cui il valore della potenza nominale nell'applicazione considerata superi il valore della potenza termica del riduttore in oggetto, occorre prevedere un apposito circuito ausiliario di raffreddamento dell'olio.

PotenzatermicaP_T[kW]

Potenza che può essere trasmessa in continuo dal riduttore, in determinate condizioni di funzionamento, relativamente alle massime temperature ammissibili per il riduttore. Vedere il capitolo: Potenza termica.

Velocità in ingresso n_1[min^{-1}]

I valori di velocità in ingresso indicati nel catalogo sono tre per coprire la maggior parte delle applicazioni del settore industriale.

2. TECHNICAL DESCRIPTIONS

Reduction ratio i_{eff}

It represents the ratio between gear unit input and output speed.
The modularity of the Brevini Riduttori range offers the availability of other ratios in addition to those given: consult Brevini Riduttori for the availability of further ratios.

Output torque T_2[Nm]

Gear unit output torque referred to 10000 hours of operation, calculated according to I.S.O. (D.P.6336).
This value (application factor equal to 1) is given for gear units with in line and right-angle versions according to the different input speeds.

Max. torque T_{2MAX}[Nm]

Max. permissible output torque, as peak or for short periods.
For drives involving a high number of starts or reversals, also the max. operational torque must be opportunely limited according to the fatigue resistance of the gears or shafts.

Nominal torque T_N[Nm]

The conventional torque characterizing the size of the gear unit.
It corresponds to the limit torque according to I.S.O. (P.D.6336) of the strongest ratio of each size.

Nominal power P_2[kW]

A combination of the torque value relevant to a duration of 10000 hat the relative gear unit output speed.
For right-angle units the above values refer to a version with universal input.
In those cases when the nominal power value in the application considered exceeds the relevant gear unit thermal rating, a special auxiliary oil cooling circuit must be provided.

Thermal rating P_T[kW]

The power that can be transmitted continuously by the gear unit, in given operating conditions, relevant to the max. permissible temperatures for the gear unit. See chapter: Thermal rating.

Input speed n_1 [min^{-1}]

The catalogue gives three input speed values to cover the majority of applications in the industrial sector.

2. TECHNISCHE BESCHREIBUNGEN

Übersetzungzverhältnis i_{eff}

Stellt das Verhältnis zwischen Antriebsdrehzahl n_1 und Abtriebsdrehzahl n_2 dar. Das Baukastensystem der Brevini Riduttori Getriebe bietet neben den aufgeführten weitere Übersetzungsverhältnisse an: wenden Sie sich an Brevini Riduttori für Auskünfte über weitere verfügbare Übersetzungsverhältnisse.

Abtriebsdrehzahl T_2[Nm]

Wert der Abtriebsdrehzahl des Getriebes bezogen auf eine Dauer von 10000 Betriebsstunden, berechnet laut I.S.O. (D.P. 6336).
Dieser Wert (Anwendungsfaktor gleich 1) gilt sowohl für In-Line- wie auch für die Winkelgetriebe entsprechend den verschiedenen Antriebsdrehzahlen.

Maximales Drehmoment T_{2MAX}[Nm]

Maximal zulässiges Abtriebsdrehmoment, sowohl als Spitze wie auch für kurze Dauer. Bei Antrieben mit einer hohen Anzahl von Starts oder Umsteuerungen muss auch das maximale Betriebsdrehmoment entsprechend der Ermüdungsbeständigkeit der Zahnräder oder Wellen begrenzt werden.

Nenndrehmoment T_N[Nm]

Das konventionelle Drehmoment, das die Getriebegröße bezeichnet.
Es entspricht dem Grenzdrehmoment laut I.S.O. (D.P. 6336) des höchsten Drehmomentverhältnisses jeder Größe.

Abtriebsleistung P_2[kW]

Kombination des Drehmomentwerts für eine Dauer von 10000 Stunden mit der Abtriebsdrehzahl des Getriebes. Bei Winkelgetrieben beziehen sich die Werte auf eine Ausführung mit Universalantrieb.
Bei allen Fällen, in denen die Nennleistung bei der in Betracht gezogenen Anwendung den Wert der Wärmeleistung des Getriebes übertrifft, muss ein geeignetes zusätzliches Kühlsystem installiert werden.

Wärmeleistung P_T[kW]

Leistung, die kontinuierlich vom Getriebe unter bestimmten Betriebsbedingungen abgegeben werden kann in Bezug auf die für das Getriebe zulässigen Höchsttemperaturen. Siehe Kapitel: Wärmeleistung.

Antriebsdrehzahl n_1[min^{-1}]

Die drei im Katalog angegebenen Werte der Antriebsdrehzahlen decken den größten Teil der Anwendungen des Industriebereichs ab.

2. DESCRIPTIONS TECHNIQUES

Rapportderéductioni $_{eff}$

Il représente la relation entre la vitesse en entrée n_1 et la vitesse en sortie du réducteur n_2. La modularité de la gamme proposée par Brevini Riduttori permet de disposer d'autres rapports en plus de ceux indiqués: consulter Brevini Riduttori pour l'éventuelle disponibilité d'autres rapports.

CoupledesortieT $_2$[Nm]

La valeur du couple de sortie se réfère à une durée de 10000 heures de fonctionnement, calculée selon I.S.O. (D.P. 6336).
Cette valeur (facteur d'application égal à 1) convient tant pour les réducteurs version en ligne que pour ceux angulaires en rapport avec les différentes vitesses en entrée.

CouplemaximumT $_{2MAX}$[Nm]

Couple maximum de sortie admissible, comme crête ou pour de courtes durées. Pour des entraînements qui comportent un nombre élevé de démarrages ou d'inversions, même le couple maximum doit être convenablement limité par rapport à la résistance des engrenages ou des arbres.

CouplenominalT $_N$[Nm]

C'est le couple conventionnel qui caractérise la grandeur du réducteur.
Son correspondant est le couple limite selon I.S.O. (D.P. 6336) du rapport le plus élevé de chaque grandeur.

PuissancedesortieP $_2$[kW]

Combinaisons de la valeur de couple pour une durée de 10000 heures avec la vitesse de sortie du réducteur correspondante. Pour les versions angulaires, les valeurs sus-citées se réfèrent à une version avec prédisposition d'entrée universelle. Si la valeur de la puissance nominale de l'application concernée dépasse la valeur de la puissance thermique du réducteur en question, il faudra alors prévoir un circuit auxiliaire de refroidissement de l'huile.

PuissancethermiqueP $_T$[kW]

Puissance qui peut être transmise en continu par le réducteur, dans des conditions de fonctionnement données, relativement aux températures maximales admissibles pour le réducteur. Voir chapitre: Puissance thermique.

Vitessed'entréen $_1$[min^{-1}]

Les valeurs de vitesse d'entrée indiquées dans le catalogue sont au nombre de trois et permettent une adaptation optimale à la plupart des applications du secteur industriel.

2. DESCRIPCIONES TÉCNICAS

Relaciónde reducción i $_{ef}$

Es la relación entre las velocidades de entrada n_1 y de salida del reductor n_2. La gama ofrece muchas otras relaciones además de las indicadas: contacte con Brevini Riduttori para obtener más información.

PardesalidaT $_2$[Nm]

Es el par de salida del reductor para 10000 horas de duración calculado según ISO (D.P. 6336).
El valor (factor de aplicación=1) se indica tanto para los reductores en línea como para los angulares en relación con distintas velocidades de entrada.

ParmáximoT $_{2MÁX}$[Nm]

Es el máximo par de salida admisible, como pico o en intervalos cortos.
Si el accionamiento realiza arranques o inversiones frecuentes es preciso limitarlo de acuerdo con la resistencia de los engranajes o de los ejes.

ParnominalT $_N$[Nm]

Es el par convencional que corresponde al tamaño del reductor.
Coincide con el par límite ISO (D.P. 6336) de la relación más grande de cada tamaño.

PotenciadesalidaP $_2$[kW]

Combina el par para 10000 horas de duración con la velocidad de salida del reductor. Los valores arriba indicados se refieren a una versión angular con entrada universal. Cuando la potencia nominal de la aplicación es mayor que la potencia térmica del reductor es preciso instalar un circuito auxiliar para enfriar el aceite.

PotenciatérmicaP $_T$[kW]

Potencia que el reductor puede transmitir de manera continua en determinadas condiciones de funcionamiento para la máxima temperatura admitida por el mismo. Véase el capítulo: Potenciatérmica.

Velocidaddeentradan $_1$[min^{-1}]

Los tres valores de velocidad que aparecen en el catálogo cubren la mayor parte de las aplicaciones industriales.

2. DESCRIÇÕES TÉCNICAS

Relaçãoderedução i $_{ef}$

Representa a relação entre a velocidade de entrada n_1 e de saída do redutor n_2. A modularidade da gama proposta pela Brevini Riduttori permite a disponibilidade de outras relações além daquelas indicadas: consultar a Brevini Riduttori para obter a eventual disponibilidade de relações adicionais.

TorquedesaídaT $_2$[Nm]

Valor do torque de saída do redutor com referência a uma duração de 10000 horas de funcionamento, calculada conforme a ISO (D.P. 6336). Esse valor (fator de aplicação igual a 1) é indicado para os redutores nas versões em linha e angulares em relação às diversas velocidades de entrada.

TorquemáximoT $_{2MAX}$[Nm]

Torque máximo de saída admissível, como pontas ou para durações curtas. Para acionamentos que implicam um número elevado de partidas ou inversões, também o torque máximo de emprego deve ser limitado de forma adequada em relação à resistência das engrenagens ou dos eixos.

TorquenominalT $_N$[Nm]

É o torque convencional que caracteriza o tamanho do redutor.
Encontra correspondência com o torque de limite conforme a ISO (D.P. 6336) da maior relação de cada tamanho.

PotênciadesaídaP $_2$[kW]

Combinação do valor de torque relativo a uma duração de 10000 horas à velocidade de saída respectiva do redutor. Para as versões angulares, os valores mencionados anteriormente fazem referência a uma versão com entrada universal. Nos casos em que o valor da potência nominal na aplicação considerada ultrapasse o valor da potência térmica do redutor em questão, será necessário prever um circuito auxiliar apropriado de arrefecimento do óleo.

PotênciatérmicaP $_T$[kW]

Potência que pode ser transmitida de maneira contínua pelo redutor em determinadas condições de funcionamento em relação às temperaturas máximas admissíveis para o redutor. Consultar o capítulo: Potênciatérmica.

Velocidadedeentradan $_1$[min^{-1}]

Os valores de velocidade de entrada indicados no catálogo são três para cobrir a maior parte das aplicações do setor industrial.

3. FATTOREDI SERVIZIO

FattorediapplicazioneK $_A$

Il fattore di applicazione viene definito dal tipo di motore primo e dal tipo di macchina azionata dal riduttore. Si tratta di un valore empirico stabilito dalle norme attraverso l'esperienza storica delle diverse applicazioni e tiene conto delle variazioni di carico, degli urti della trasmissione e della incertezza relative alla variazione dei parametri che concorrono alla trasmissione della potenza.
L'importanza della macchina azionata è fondamentale nella individuazione del fattore K $_A$ in quanto i motori utilizzati in combinazione con i riduttori sono normalmente elettrici oppure idraulici e quindi classificati come motorizzazioni a dazionamento uniforme.
Deve essere moltiplicato per la coppia (o la potenza) nominale di funzionamento per ottenere la coppia (o la potenza) di riferimento da confrontare con il valore a catalogo.
Nel caso di motori primi diversi da quelli indicati o nel caso si debbano calcolare durate diverse dalle 10000 ore previste, preghiamo consultare il Servizio Tecnico Commerciale di Brevini Riduttori.
La tabella seguente riporta alcuni valori del fattore di applicazione.

3. SERVICE FACTOR

ApplicationfactorK $_A$

The application factor is defined by the type of prime mover and the type of machine driven by the gear unit. This is an empirical value fixed by the standards through the historic experience of the various applications and takes into account the variations of load, transmission impacts and uncertainty relative to the variation of parameters involved in the transmission of power.
The importance of the machine driven is essential in identifying the K $_A$ factor, since the motors used in combination with the gear units are normally electric or hydraulic and therefore classed as uniform drive motorizations.
It must be multiplied by the nominal operating torque (or power) in order to obtain the reference torque (or power) to be compared with the catalogue value.
With prime movers different from those indicated or in the event durations other than the foreseen 10000 hours are to be calculated, please consult the Brevini Riduttori technical commercial assistance service.
The following table gives several application factor values.

3. BETRIEBSFAKTOR

AnwendungsfaktorK $_A$

Der Anwendungsfaktor hängt vom Typ des Primärmotors und der Art der vom Getriebe angetriebenen Maschine ab. Es handelt sich um einen empirischen Wert, der auf den für die verschiedenen Anwendungen durch Erfahrung festgelegte Normen beruht und der die Laständerungen, die Übertragungswucht und die Ungewissheit der Parameteränderung beider Leistungsübertragung einbezieht.
Die angetriebene Maschine ist bei der Festlegung des Faktors K $_A$ von grundlegender Bedeutung, da es sich bei den mit den Getriebe eingesetzten Motoren meistum Elektro- oder Hydraulikmotoren handelt, die als gleichförmige Antriebsmotoren klassifiziert sind.
Er muss mit dem Nennbetriebsdrehmoment (oder der Nennleistung) multipliziert werden, um das Bezugsdrehmoment (oder die Bezugsleistung) für den Vergleich mit dem Katalogwert zu erhalten.
Bei anderen als den angegebenen Primärmotoren oder bei von 10000 Stunden abweichender Dauer bitten wir Sie, sich an den technischen Kundendienst von Brevini Riduttori zuwenden.
Die folgende Tabelle enthält einige Werte des Anwendungsfaktors.

MACCHINA COMANDATA DRIVEN MACHINE ANGETRIEBENE MASCHINE	K_A
Agitatori/Mescolatori **Agitators/Mixer** **Rühr-/Mischwerke**	
Sostanze liquide Pure liquids Flüssige Stoffe	1
Sostanze semi-liquide Liquid and solids Halbflüssige Stoffe	1.25
Liquidi non omogeneo Liquid-variable density Nichthomogene Flüssigkeiten	1.25
Lavorazione pietra e dargilla **Clay working machine** **Stein- und Tonverarbeitung**	
Presse per mattoni Brick press Ziegelpressen	1.75
Macchina per mattonelle Briquette machine Maschinen zur Fliesenherstellung	1.75
Compattatori Compactors Müllverdichter	2
Convogliatori **Conveyors-general pourpose** **Förderer**	

MACCHINA COMANDATA DRIVEN MACHINE ANGETRIEBENE MASCHINE	K_A
Avite Worm conveyor Schneckenförderer	1
Alimentati uniformemente Uniformly loaded dorfed Gleichmäßige Beschickung	1
Percicloco continuo **Heavy duty** **Dauerbetrieb**	
non uniforme mente alimentati not uniform fed Ungleichmäßige Beschickung	1.25
con inversione del moto Reciprocating or shaker mit Bewegungsumsteuerung	1.75
Gru **Cranes** **Kran**	
Daporto **Dry dock** **Hafenkran**	
Sollevamento carico Main Hoist Lastenheben	2.5
Sollevamento ausiliario Auxiliary Hoist Hilfskran	2.5

MACCHINA COMANDATA DRIVEN MACHINE ANGETRIEBENE MASCHINE	K_A
Sollevamento braccio Boom Hoist Auslegerhub	2.5
Rotazione braccio Slewing Drive Auslegerdrehung	2.5
Traslazione gru Traction Drive Kranbewegung	3
Container **Container** **Container**	
Sollevamento container Main Hoist Container-Heben	3
Sollevamento braccio Boom Hoist Auslegerhub	2
Applicazione industriale **Industrial Duty** **Industrieanwendung**	
Sollevamento principale Main Haupthebezeuge	2.5
Sollevamento ausiliario Auxiliary Hilfshebezeuge	2.5

3. FACTEURDE SERVICE

Facteurd'applicationK $_A$

Le facteur d'application est défini par le type de moteur primaire et par le type demachinemenée.Ils'agitd'unevaleur empirique fixée par les normes par le biaisdel'historiquedesdifférentesapplicationsettientcomptedesvariationsde charge,deschocsdelatransmissionet l'incertituderelativeàlavariationdespa-ramètresquiparticipentàlatransmission delapuissance.
L'importance de la machine menée est fondamentale pour la détermination du facteurK $_A$danslamesureoùlesmoteurs utilisés en combinaison avec les réducteurs sont normalement électriques ou hydrauliquesetdoncclasséscommemotorisationsàentraînementuniforme.Elle doit être multipliée par le couple (ou la puissance) nominale de fonctionnement pour obtenir le couple (ou la puissance) de référence à comparer avec la valeur ducatalogue.
Dans le cas de moteurs primaires différentsdeceuxindiquésoudanslecasde calcul de durées différentes des 10000 heures prévues, consulter le service technico-commercialBreviniRiduttori.
Le tableau suivant donne quelques valeursdufacteurd'application.

3. FACTORDE SERVICIO

FactordeaplicaciónK $_A$

El factor de aplicación está definido por eltipodemotorprincipalyeltipodemáquina accionado por el reductor. Es un valor empírico que refleja las experienciasrealizadasconnumerosasaplicaciones.Toma en cuenta las variaciones de carga,loschoquesdelatransmisiónyla incertidumbreacercadecómovaríanlos parámetros involucrados en la transmisióndepotencia.
Eltipo de máquina accionada es fundamental para determinar el factor K $_A$, ya que los motores que se combinan con reductoressonnormalmenteeléctricoso hidráulicos y se considera que el accionamientoesuniforme.
El factor de aplicación se multiplica por elpar(oporlapotencia)nominaldefuncionamiento para obtener un par (o una potencia) de referencia que se compara conelvalordelcatálogo.
Silosmotoresprincipalessondiferentes delos indicadosoladuraciónprevistano es 10000 horas, se ruega consultar con elserviciotécnicodeBreviniRiduttori.
La tabla indica algunos valores para el factordeaplicación.

3. FATORDE SERVIÇO

FatordeaplicaçãoK $_A$

O fator de aplicação é definido pelo tipo demáquinamotrizepelotipodemáquinaacionadapeloredutor.Trata-sedeum valor empírico estabelecido pelas normasatravésdaexperiênciahistóricadas diversasaplicaçõeselevaemconsideração as variações de carga, os impactos da transmissão e a incerteza relativas à variação dos parâmetros que concorrem para a transmissão da potência.
A importância da máquina acionada é fundamentalnadeterminaçãodofatorK $_A$, porque os motores utilizados em combinação com os redutores normalmente são elétricos ou hidráulicos e, portanto, são classificados como motorizações com acionamento uniforme. Deve ser multiplicado pelo torque (ou a potência) nominal de funcionamento para obter o torque(ouapotência)dereferênciaaser comparadocomovalordocatálogo.
No caso de máquinas motrizes diferentes daquelas indicadas ou caso seja necessário calcular durações diferentes das 10000 horas previstas, consultar o Serviço Técnico Comercial da Brevini Riduttori.
A tabela a seguir indica alguns valores dofatordeaplicação.

MACHINESMENÉES MÁQUINAGOBERNADA MÁQUINACOMANDADA	K $_A$
Agitateurs/Mélangeurs **Agitadores/Mezcladores** **Agitadores/Misturadores**	
Substancesliquides Líquidos Substânciaslíquidas	1
Substancessemi-liquides Semilíquidos Substânciassemilíquidas	1.25
Liquidesdedensitévariable Líquidosnohomogéneos Líquidonãohomogêneo	1.25
Briques, travaildel'argile **Elaboraciónde piedrayarcilla** **Processamentodepedraeargila**	
Pressesàbriques Prensasparaladrillos Prensasparatijolos	1.75
Machinesàbriquettes Máquinasparafabricarazulejos Máquinaparaazulejos	1.75
Compacteurs Compactadoras Compactadores	2
Convoyeurs **Transportadores** **Transportadores**	

MACHINESMENÉES MÁQUINAGOBERNADA MÁQUINACOMANDADA	K $_A$
Àvis detornillo Deparafuso	1
Uniformémentalimentés Alimentaciónuniforme Alimentadosuniformemente	1
Pourcyclecontinu **Paraciclocontinuo** **Paraciclocontínuo**	
nonuniformémentalimentés Alimentaciónnouniforme alimentadosnãouniformemente	1.25
réversibles coninversióndelmovimiento cominversãodemovimento	1.75
Grue **Grúas** **Guindaste**	
Portuaire **parapuertos** **Deporto**	
Levagecharge Elevaciónde la carga.5 Içamentodecarga	2.5
Levageauxiliaire Elevaciónauxiliar.5 Içamentoauxiliar	2.5

MACHINESMENÉES MÁQUINAGOBERNADA MÁQUINACOMANDADA	K $_A$
Levagebras Elevaciónde lbrazo.5 Içamentobraço	2.5
Rotationbras Rotaciónde lbrazo.5 Rotaçãobraço	2.5
Translationgrue Traslaciónde lagrúa3 Translaçãoguindaste	3
Conteneurs **Container** **Contêiner**	
Levageconteneurs Elevaciónde uncontainer3 Içamentodecontêiner	3
Levagebras Elevaciónde lbrazo Içamentobraço	2
Applicationindustrielle **Aplicacionesindustriales** **Aplicaçãoindustrial**	
Levageprincipal Elevaciónprincipal.5 Içamentoprincipal	2.5
Levageauxiliaire Elevaciónauxiliar.5 Içamentoauxiliar	2.5

MACCHINACOMANDATA DRIVENMACHINE ANGETRIEBENEMASCHINE	K_A
Bridge Bridge Brückenkran	3
Movimentazionecarrello TrolleyTravel Laufkatzen	3
Trituratori Crusher Schredderanlagen	
Pietreemetalli Stoneorore SteineundMetall	1.75
Draghe Dredges Nassbagger	
Avvolgicavo Cablereel Kabelaufwickler	1.25
Convogliatore Conveyors Förderer	1.25
Testaportafresa Cutterheaddrives Fräskopf	2
Setacci Screendrives Siebe	1.75
Convogliatoreatazze Stackers Eimerförderer	1.25
Verricellidimanovra Winches Winden	1.25
Elevatori Elevators Hebewerke	
Atazze Bucket Becherwerke	1.25
Scalamobile Escalators Rolltreppe	1
Estrusori Extruders Strangpressen	
Ingenerale General Allgemein	1.5
Plastica Plastics Kunststoff	
Avelocitàvariabile Variablespeeddrive MitregelbarerDrehzahl	1.5
Avelocitàfissa Fixedspeeddrive MitfesterDrehzahl	1.75
Gomma Rubber Gummi	

MACCHINACOMANDATA DRIVENMACHINE ANGETRIEBENEMASCHINE	K_A
Ciclocontinuo-avite Continuousscrewoperation KontinuierlicherSchneckenbetrieb	1.75
Ciclointermittente-avite Intermittentscrewoperation Schnecken-Aussetzbetrieb	1.75
Alimentatori Feeders Beschickungseinrichtungen	
Apiastre Apron Platten	1.25
Anastro Belt Band	1.25
Avite Screw Schnecken	1.25
Industriaalimentare Foodindustry Lebensmittelindustrie	
Lavorazionecereali Cerealcooker Getreideverarbeitung	1
mescolatoriperpasta Doughmixer Teigmischer	1.25
Triturazionecarne Meatgrinders Fleischmühlen	1.25
Sollevatori/Elevatori Hoists Hebewerke	
Ciclocontinuo Heavyduty Dauerbetrieb	1.75
Ciclointermittente Mediumduty Aussetzbetrieb	1.25
Sollevamentocassonetto Skiphoist Kippvorrichtungen	1.25
Macchinedilavaggio Laundry Wäschereien	
Bottali Tumblers Tumbler	1.25
Lavatrice Washers Waschmaschinen	1.5
Macchineperlegno Lumberindustry Holzbearbeitungsmaschinen	
Convogliatori Conveyors-burner Förderer	1.25
Aciclocontinuo Mainorheavyduty Dauerbetrieb	1.5

MACCHINACOMANDATA DRIVENMACHINE ANGETRIEBENEMASCHINE	K_A
Lavorazionetronco Mainlog VerarbeitungvonBaumstämmen	1.75
Piallatrice Slab Hobelmaschine	1.75
Trasbordatore Transfer Umlader	1.25
Scortecciatrice Debarkingdrums Rindenschälmaschine	1.75
Alimentazionepiallatrice Planerfeed Hobelmaschinen-Zuführer	1.25
Trasbordatoreacatena Transfers-chain Kettenumlader	1.5
Lavorazionemetalli Metalmills Metallverarbeitung	
Ribaltatori Reversing Kipper	2
Spingitorelingotti Slabpushers Barrenandrücker	1.5
Tranciatrici Shears Schneidpressen	2
Trafila Wiredrawing Drahtziehmaschine	1.25
Aspo WireWindingmachine Haspel	1.5
Lavorazionenastri Metalstripprocessingmachinery BearbeitungvonMetallbändern	
Nastratrici Bridles1.25 Bandwickler	
Avvolgitrice.Svolgitrice Coilers&uncoilers Aufwickler.Abwickler	1
Rifilatrice Edgetrimmers Beschneidemaschine	1.25
Spianatrice Flatteners Planiermaschine	1.25
Regolazionecilindri Pinchrolls Andrückrollen	1.25
Trattamentorottami Scrapchoppers Abfallschere	1.25
Tranciatrici Shears Schneidpressen	2

MACHINESMENÉES MÁQUINAGOBERNADA MÁQUINACOMANDADA	K A
Ponts Puente3 Ponterolante	3
Manutentionchariot Desplazamientodelcarro3 Movimentaçãocarrinho	3
Broyeurs **Trituradoras** **Trituradores**	
Caillouxetmétaux Piedrasymetales Pedrasemetais	1.75
Dragues **Dragas** **Dragas**	
Bobinepourcâble Bobinaparaelcable Enroladordecabo	1.25
Convoyeurs Transportador Transportador	1.25
Commandetêted'outil Cabezalportabroca Cabeçaportafresa	2
Tamis Cedazos Peneiradores	1.75
Convoyeursàgodets Transportadordecangilones Transportadordecanecas	1.25
Treuilsdemanoeuvre Cabrestantesparamaniobras Guinchosdemanobra	1.25
Élévateurs **Elevadores** **Elevadores**	
Àgodets Cangilones Decanecas	1.25
Escalators Escalerasmecánicas Escadarolante	1
Extrudeuses **Extrusores** **Extrusores**	
Engénéral Todoslostipos Emgeral	1.5
Plastique **Plástico** **Plástico**	
Àvitessevariable Velocidadvariable Develocidadevariável	1.5
Àvitessefixe Velocidadfija Develocidadefixa	1.75
Caoutchouc **Goma** **Borracha**	

MACHINESMENÉES MÁQUINAGOBERNADA MÁQUINACOMANDADA	K A
Cyclecontinu-àvis Ciclocontinuo-detornillo Ciclocontínuo–deparafuso	1.75
Cycleintermittent-àvis Ciclointermitente-detornillo Ciclointermitente–deparafuso	1.75
Alimentateurs **Alimentadores** **Alimentadores**	
Àplateaux Planchas Deplacas	1.25
Bandetransporteuse Cinta Defita	1.25
Àvis Tornillo Deparafuso	1.25
Industriealimentaire **Industriaalimentaria** **Indústriaalimentícia**	
Traitementdescéréales Elaboracióndecereales Processamentodecereais	1
mélangeurspourpâteàpain Mezcladorasparamasa misturadoresparamassas	1.25
Hâcheursàviande Trituradorasdecarne Trituraçãodecarne	1.25
Élévateurs **Elevadores/Suspensores** **Elevadores**	
Cyclecontinu Ciclocontinuo Ciclocontínuo	1.75
Cycleintermittent Ciclointermitente Ciclointermitente	1.25
Levagebenne Elevacióndeuncajón Içamentodecaixa	1.25
Machinesàlaver **Máquinaslavadoras** **Máquinasdelavagem**	
Tonneaux Toneles Tambores	1.25
Laveuses Lavadora Lavadora	1.5
Machinesàbois **Máquinasparamadera** **Máquinasparamadeira**	
Convoyeurs Transportadores Transportadores	1.25
àcyclecontinu Deciclocontinuo Deciclocontínuo	1.5

MACHINESMENÉES MÁQUINAGOBERNADA MÁQUINACOMANDADA	K A
Machinesàtravaillerlesgrumes Aserraderos Processamentodetronco	1.75
Raboteuses Cepilladoras Plaina	1.75
Transferts Transbordadores Transbordador	1.25
Écorceuses Descortezadoras Descascador	1.75
Chaînesd'alimentationdesraboteuses Alimentacióndecepilladoras Alimentaçãoplaina	1.25
Transfertsàchaîne Transbordadoresdecadena Transbordadoracorrente	1.5
Métallurgie **Mecanizadodemetales** **Processamentodemetais**	
Retourneurs Volquetes Tombadores	2
Pousseursdelingots Empujadoresdelingotes Empurradordelingotes	1.5
Coupeursoufendeuses Cizalladoras Trançadores	2
Bancsàétirer Trafiladoras Trefiladora	1.25
Dévidoirs Aspos Bobina	1.5
Rubans **Fabricacióndecintas** **Procesasmentodefitas**	
Tamboursrubaniersourubaneuses Encintadoras Máquinasparafitas	
EnrouleursDérouleurs EnrolladorasDesenrrolladoras EnroladorDesenrolador	1
Rogneuses Cortadoras Tosquiador	1.25
Planeuses Aplanadoras Nivelador	1.25
Régulationdestambours Ajustedeloscilindros Regulaçãodecilindros	1.25
Traitementdesdéchets Tratamientodelachatarra Tratamentodesucata	1.25
Trancheuses Cizalladoras Trançadores	2

MACCHINACOMANDATA DRIVENMACHINE ANGETRIEBENEMASCHINE	K_A
Tranciatriciastriscia Slitters Streifenscheren	1.25
Lavorazionecemento Mills.rotarytype Zementverarbeitung	
Fornopercemento CementKilns Zementofen	1.5
Essicatoi Dryers&coolers Trockenofen	1.5
Mescolatori Mixerconcrete Misch-/Knetmaschinen	1.25
Lavorazionecarta Papermills Papierherstellung	
Agitatori.mescolatori Agitator(mixer) RührwerkeMischer	1.5
Agitatorisostanzeliquide Agitatorforpureliquors RührwerkefürflüssigeStoffe	1.25
Calandre Calender Kalander	1.25
Sminuzzatrice Chipper Brechanlage	2
Alimentatoresminuzzatrice Chipfeeder BeschickerderBrechanlage	1.5
Rullidilucidatura Coatingrolls Polierwalzen	1.25
Convogliatori Conveyor Förderer	
Trucioli.corteccia Chip.bark.chemical SpäneRinde	1.25
Tronchi Log(includingslab) Baumstämme	2
Essicatoi Dryers Trockenofen	
Tagliatrice Papermachine Schneidemaschine	1.25
Convogliatori Conveyortype Förderer	1.5
Estrusori Extruder Strangpressen	1.5
Vagli Screen Siebanlagen	

MACCHINACOMANDATA DRIVENMACHINE ANGETRIEBENEMASCHINE	K_A
Truccioli Chip Späne	1.5
Rotativi Rotary Drehend	1.5
Vibranti Vibrating Rüttler	2
Sizepress Sizepress SizePress	1.25
Supercalendar Supercalender Super-Kalender	1.25
Ispessitrice(motoreina.c.) Thickener(ACmotor) Eindickungsmaschine(GS-Motor)	1.5
Ispessitrice(motoreincorrentecont.) Thickener(DCmotor) Eindickungsmaschine(WS-Motor)	1.25
Lavatrice(motoreinc.a.) Washer(ACmotor) Waschmaschine(GS-Motor)	1.5
Lavatrice(DCmotoreincorr.cont.) Washer(DCmotor) Waschmaschine(WS-Motor)	1.25
Lavorazioneplastica Plasticindustry Kunststoffverarbeitung	
Mescolatoreperlotti Batchmixers Chargenmischer	1.75
Mescolatoreaciclocontinuo Continuousmixers HD-Mischer	1.5
Calandre Calenders Kalander	1.5
Lavorazionegomma Rubberindustry Gummiverarbeitung	
Mescolatoreperlotti Batchmixers Chargenmischer	1.75
Mescolatoreaciclocontinuo Continuousmixers HD-Mischer	1.5
Calandre Calenders Kalander	1.5
Riscaldamentosabbia Sandmuller Formsandaufbereiter	1.25
Trattamentoacque Sewagedisposalequipment Wasseraufbereitung	
Schermoabarre Barscreens Stabsiebrost	1.25

MACCHINACOMANDATA DRIVENMACHINE ANGETRIEBENEMASCHINE	K_A
Alimentatorisostanzechimiche Chemicalfeeders Chemikalien-Beschicker	1.25
Schermidisidratatori Dewateringscreens Entwässerungsfilter	1.5
Separatorepartipesanti Scumbreakers AbscheiderschwererPartikel	1.5
Mescolatore Sloworrapidmixers Mischer	1.5
Collettoredeifanghi Sludgecollectors Schlammsammler	1.25
Ispessitore Thickeners Eindicker	1.5
Flitriavuoto Vacuumfilters Vakuumfilter	1.5
Schermi Screens Schirme	
Lavaggioadaria Airwashing Luftwaschen	1
Rotativiperghiaia Rotary-stoneorgravel Kiesmaschinen	1.25
Lavorazionezucchero Sugarindustry Zuckerindustrie	
Affettatricebarbabietole Beetslicer Zuckerrübenschnitzelmaschine	2
Frantoipercanna Caneknives Zuckerrohrmühle	1.5
Trituratori Crushers Zerkleinerer	1.5
Macinatori Mills(lowspeedend) Mahlmaschinen	1.75
Lavorazionetessuti Textileindustry Textilindustrie	
Impiantididosatura batchers Dosieranlagen	1.25
Calandre calenders Kalander	1.25
Essicatoi Dryers Trockenofen	1.25

MACHINESMENÉES MÁQUINAGOBERNADA MÁQUINACOMANDADA	K A
Trancheusesàbande Cizalladorasdecintas Trançadoresdefaixa	1.25
Traitementduciment Producciónde cemento Processamentodecimento	
Foursdecimenterie Hornosparacemento Fornoparacimento	1.5
Séchoirs Secadores Secadores	1.5
Mélangeurs Mezcladoras Misturadores	1.25
Papier Industriapapelera Processamentodepapel	
Agitateursmélangeurs AgitadoresMezcladoras AgitadoresMisturadores	1.5
Agitateursdeliquides Agitadoresparalíquidos Agitadoresdesubstânciaslíquidas	1.25
Calandres Calandras Calandras	1.25
Déchiqueteuses Trituradoras Triturador	2
Chaînesd'alimentationdesdéchiqueteuses Alimentadoresdetrituradoras Alimentadortriturador	1.5
Glaceuses Rodillosparapulir Rolosdepolimento	1.25
Convoyeurs Transportadores Transportadores	
copeauxécorce VirutasCorteza Cavacoscasca	1.25
Grumes Troncos Troncos	2
Séchoirs Secadores Secadores	
Trancheuses Cortadoras Cortadora	1.25
Convoyeurs Transportadores Transportadores	1.5
Extrudeuses Extrusores Extrusores	1.5
Criblesoutamis Tamices Peneiras	

MACHINESMENÉES MÁQUINAGOBERNADA MÁQUINACOMANDADA	K A
Copeaux Virutas Cavacos	1.5
Rotatifs Giratorios Rotativos	1.5
Vibrants Vibradores Vibração	2
Sizepress Sizepress Sizepress	1.25
Supercalendar Supercalendar Supercalendar	1.25
Épaississeurs(moteuràc.a.) Espesadores (motordecorrientealternada) Espessador(motorCA)	1.5
Épaississeurs(moteuràcourantcontinu) Espesadores(motordecorrientecontinua) Espessador(motorCC)	1.25
Laveurs(moteuràc.a.) Lavadora (motordecorrientealternada) Lavadora(motorCA)	1.5
Laveurs(CCmoteuràcour.cont.) Lavadora (motordecorrientecontinua) Lavadora(motorCC)	1.25
Plastique Industriadelplástico Processamentodeplástico	
Mélangeurspourlots Mezcladoraporlotes Misturadorporlotes	1.75
Mélangeursàcyclecontinu Mezcladoradeciclocontínuo Misturadordeciclocontínuo	1.5
Calandres Calandras Calandras	1.5
Caoutchouc Industriadelcaucho Processamentodeborracha	
Mélangeurspourlots Mezcladoraporlotes Misturadorporlotes	1.75
Mélangeursàcyclecontinu Mezcladoradeciclocontínuo Misturadordeciclocontínuo	1.5
Calandres Calandras Calandras	1.5
Chauffagedusable Calentamientodearena Aquecimentodeareia	1.25
Traitementdeseaux Tratamientodeaguas Tratamentodeáguasresiduais	
Écranàbarres Pantallasdebarras Teladebarras	1.25

MACHINESMENÉES MÁQUINAGOBERNADA MÁQUINACOMANDADA	K A
Alimentateurssubstanceschimiques Alimentadoresdesustanciasquímicas Alimentadoresdeprodutosquímicos	1.25
Écransdéshydrateurs Pantallasdeshidratadoras Telasdesidratadores	1.5
Séparateurspartieslourdes Separadoresdepartespesadas Separadorpartespesadas	1.5
Mélangeurs Mezcladoras Misturador	1.5
Collecteursdeboues Colectoresparalodos Coletordelama	1.25
Épaississeurs Espesadores Espessador	1.5
Filtresàvide Filtrosenvacío Filtrosavácuo	1.5
Écrans Pantallas Telas	
Lavageàair Limpiezaconaire Lavagemaar	1
Rotatifspourgravier Giratoriasparagrava Rotativosparacascalho	1.25
Sucre Industriaazucarera Processamentodeaçúcar	
Coupeurdebetteraves Cortadorasderemolachas Cortadordebeterraba	2
Broyeursdecannesàsucre Molinosdecaña Moendasparacana	1.5
Broyeurs Trituradoras Trituradores	1.5
Moulins Muelas Moinhos	1.75
Textile Industriatextil Processamentodetecidos	
Gâcheursoubacsdedosage Sistemasdedosificación Sistemasdedosagem	1.25
Calandres Calandras Calandras	1.25
Sécheurs Secadores Secadores	1.25

FattoreCs

Fattorecheconsiderail numerodiavviamentinell'unitàditempo.

Csfactor

Thisfactorconsidersthenumberofstarts intheunitoftime.

FaktorCs

Dieser Faktor berücksichtigt die Anzahl derStartsproZeiteinheit.

	Avviamentiorari/Startsperhour/StartsproStunde			
	1-5	6-25	26-100	101-200
Cs	**1**	**1.05**	**1.15**	**1.25**

Temperatura[°C]

La temperatura di funzionamento ideale è compresa tra 50°C e 70°C.
Per brevi periodi si possono raggiungere 80°C. Il sistema migliore per tenere sotto controllo la temperatura è quello di ricorrere ad un sistema ausiliario di scambio termico.
Per temperature ambiente molto basse, inferiori a -15°C, o di funzionamento superiori a 80°C, si impongono oli adeguati assieme a guarnizioni e materiali speciali che possono essere forniti a richiesta.
E' comunque consigliabile consultare il Servizio Tecnico Commerciale Brevini.
Vedere il Capitolo: Lubrificazione.

Temperature[°C]

The ideal operating temperature is between 50°C and 70°C. For short periods 80°C can be reached. The best system for keeping the temperature under control is to use an auxiliary cooling system.
For very low ambient temperatures, below –15 °C, or operating temperatures above 80 °C, the use of suitable oils together with special seals and materials (supplied by request) is required. In any case it is advisable to consult the Brevini technical commercial service.
See chapter: Lubrication.

Temperatur[°C]

Die ideale Betriebstemperatur liegt im Bereich von 50 °C bis 70 °C. Für kurze Zeiten können 80 °C erreicht werden. Das einfachste System der Temperaturregelung ist die Installation eines zusätzlichen Kühlsystems.
Bei sehr niedrigen Umgebungstemperaturen (unter -15 °C) oder bei Betriebstemperaturen über 80 °C sind Spezialschmieröle zusammen mit Spezialdichtungen und Werkstoffen einzusetzen, die auf Anfrage lieferbar sind. Sie sollten sich in solchen Fällen jedoch immer an den technischen Kundendienst Brevini wenden. Siehe Kapitel: Schmierung.

4. CARICHI RADIALI E ASSIALI

Carichi sugli alberi in uscita/entrata Fr[N]

Per ogni grandezza di riduttore vengono riportati a catalogo i diagrammi dei carichi radiali Fr ammessi sugli alberi in uscita riferiti a n $_2$xh=10 ^{5} dei cuscinetti.
Per durate diverse, i carichi dovranno essere moltiplicati per il coefficiente C (rilevabile dal diagramma 2) il quale non deve eccedere il valore di 1.5 indipendentemente dalla durata.

Esempio:

4. RADIAL AND AXIAL LOADS

Loads on output/input shafts Fr [N]

The catalogue gives the diagrams of permissible Fr radial loads on the output shafts referred n $_2$xh=10 ^{5} of bearings.
For different durations, the loads must be multiplied by the coefficient C (obtained from diagram 2) which must not exceed the value of 1.5 regardless of the life.

Example:

4. RADIALLAST UND AXIALLAST

Lasten auf den Abtriebs- / Antriebswellen Fr [N]

Der Katalog enthält für jede Getriebegröße die Diagramme der zulässigen Radiallasten Fr auf den Abtriebsachsen bezogen auf n $_2$xh=10 ^{5} der Lager. Bei unterschiedlicher Dauer sind die Lasten mit dem Koeffizienten C (der dem Diagramm 2 entnommen werden kann) zu multiplizieren, der jedoch unabhängig von der Dauer nicht den Wert 1,5 übersteigen darf.

Beispiel:

Diagramma
Diagram 1
Diagramm

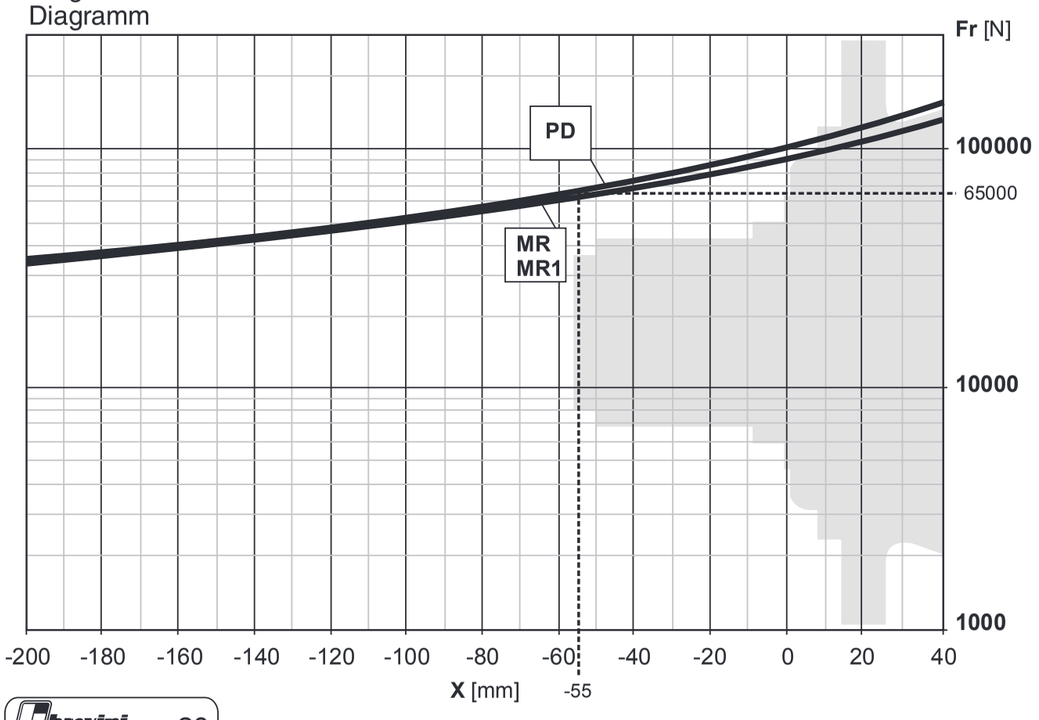

Diagramma
Diagram 2
Diagramm

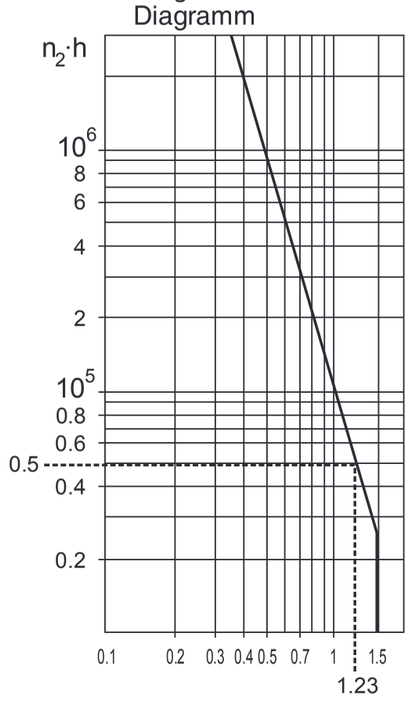

FacteurCs

Facteur tenant compte du nombre de démarragesdansl'unitédetemps.

FactorCs

Estefactortomaencuentaelnúmerode arranquesporunidaddetiempo.

FatorCs

Fator que considera o número de partidasnaunidadedetempo.

	Démarragesparheure/Arranquesporhora/Partidashorárias			
	1-5	6-25	26-100	101-200
Cs	**1**	**1.05**	**1.15**	**1.25**

Température[°C]

Latempératuredefonctionnementidéale estcomprise entre50°Cet70°C.Pour de courtes périodes de fonctionnement, il est possible d'atteindre une température de 80 °C. Le meilleur système pour surveiller la température est celui d'adopterunsystèmeauxiliaired'échange thermique. Pour des températures ambiantestrèsbasses,inférieuresà-15 °C par exemple, ou de fonctionnement supérieures à 80 °C, il est nécessaire d'utiliser des huiles appropriées, ainsi quedesjointsetmatériauxspéciauxqui peuventêtrefournissurdemande. Toutefois, il est préférable de prendre contactavecleservicetechnicocommercialBrevini.Voirchapitre:Graissage.

Temperatura[°C]

La temperatura de funcionamiento ideal está entre 50 y 70 °C. Por periodos breves se puede llegar a 80 °C. El mejor método para regular la temperatura es instalar un sistema auxiliar de intercambiotérmico.
Si la temperatura ambiente está por debajo de -15 °C o la temperatura de funcionamiento sobrepasa los 80 °C es preciso utilizar aceites, guarniciones y materiales especiales que Brevini Riduttori suministra bajo pedido. Se aconseja contactar con el Servicio Técnico de Brevini.
Véase el capítulo: Lubricación.

Temperatura[°C]

A temperatura de funcionamento ideal está compreendida entre 50°C e 70°C. Por períodos curtos é possível atingir 80 °C. O melhor sistema para manter a temperatura sob controle é recorrer a um sistema auxiliar de trocatérmica.
Para temperaturas ambientes muito baixas, inferiores a -15°C, ou temperaturas de funcionamento superiores a 80 °C, são necessários óleos adequados, junto com guarnições e materiais especiais que podem ser fornecidos a pedido. De qualquer modo é aconselhável consultar o Serviço Técnico Comercial da Brevini.
Consultar o capítulo: Lubrificação.

4. CHARGESRADIALES ETAXIALES

Chargessurlesarbresensortie/entréeFr [N]
Surlecatalogue,pourchaquegrandeurde réducteur, sont reportés les diagrammes deschargesradialesFradmissiblessurles arbresdesortieréférées à $n_2 x h = 10^5$ des roulements.Pourdesdurées différentes,les chargesdevrontêtremultipliéesparlecoefficientC(quel'onpeuttirerdudiagramme 2)quinedoitpasdépasserlavaleurde1,5, etceindépendammentdeladurée.

Exemple:

Diagramme
Diagrama 1
Diagrama

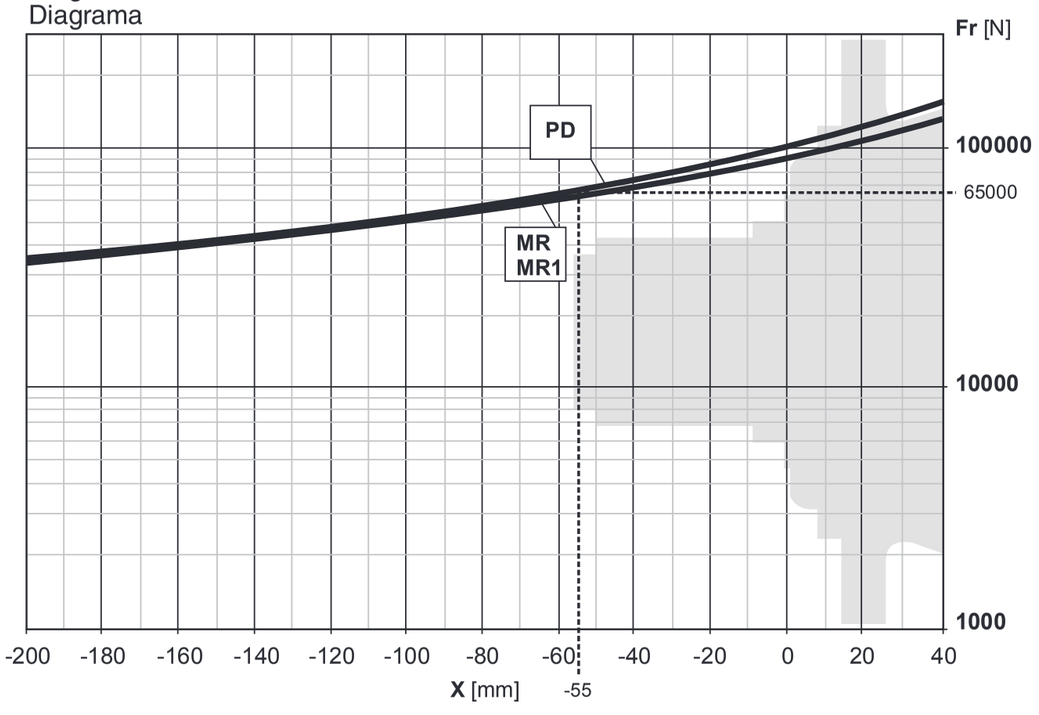

4. CARGASRADIALES YAXIALES

Cargassobrelosejesdesalida/entradaFr [N]
Para cada tamaño de reductor el catálogo trae los diagramas de las cargas radiales Fr admitidas en los ejes de salida para $n_2 x h = 10^5$ de los cojinetes. Si la duración es diferente, las cargas se deben multiplicar por el coeficiente C (tomándolo del diagrama 2). De todas maneras, independientemente de la duración, C no puede ser mayor que 1.5.

Ejemplo:

4. CARGASRADIAIS EAXIAIS

Cargasnoseixosdesaída/entradaFr [N]
Para cada tamanho de redutor são indicados no catálogo os diagramas das cargas radiais Fr admissíveis nos eixos de saída referidos a $n_2 x h = 10^5$ dos coxins. Para durações diferentes, as cargas deverão ser multiplicadas pelo coeficiente C (obtido no diagrama 2), o qual não deverá ultrapassar o valor de 1.5, independentemente da duração.

Exemplo:

Diagramme
Diagrama 2
Diagrama

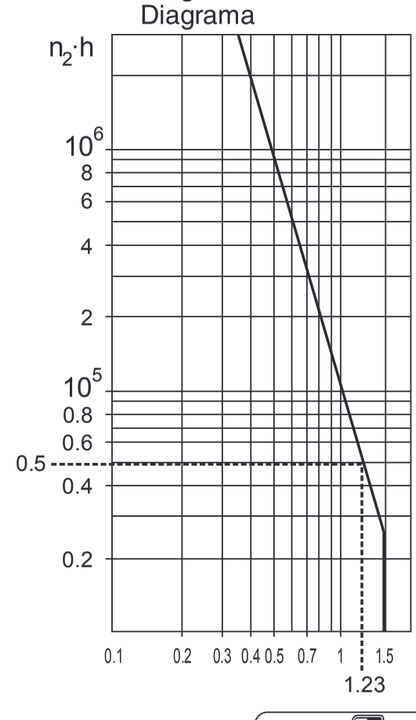

Dati:

Riduttore	ED2065MR
Caricoradialeapplicato	F=80kN
Posizionedelcarico	X=-55mm
Giriuscita	n_2=20min^{-1}

Coniquali calcoliamo:

Caricoradialeammissibile
Fr=65kN(vedidiagramma1)

$\frac{F}{Fr}$ 1.23 (vedidiagramma2)

1.23<1.5=Cmax

Duratacuscinetti $n_2 \cdot h = 0.5 \cdot 10^5$

$$\frac{0.5 \cdot 10^5}{n_2} = 2500 \text{ ore}$$

Inpresenzadicaricoassiale,siconsiglia dicontattareilServizioTecnicoCommercialeBrevini.
Per gli alberi in ingresso vedere le rispettive tabelle. I riduttori con uscita alberofemmina(FE-FS)sonoimpiegati normalmenteperlatrasmissionedisola coppia e non sono adatti a sopportare nessuncaricoradiale.
Per eventuali informazioni consultare il ServizioTecnicoCommercialeBrevini.

Carichisuglialberidiuscita versioneFS

Nel montaggio di tipo pendolare si possonogenerareforzedovuteatrediverse cause:
A-forza di reazione dovuta all'ancoraggio
B-forza peso prodotta da riduttore e motore(disolitoininfluente)
C-eventuale presenza di un tiro cinghia.
Ognuno dei succitati carichi dà origine ad un momento flettente; la risultante vettorialeditalimomentiinfluiscesu:
- duratacuscinetti
- resistenzadell'albero
- efficaciadelserraggiomediantegiunto.

Nelcasoincuilacondizionedicarico B assuma una certa rilevanza (p.es. riduttoria duestadiazionatidagrossimotori elettrici) e/o si presenti la condizione C, come qualora siano presenti carichi assiali,siraccomandadiconsultareilservizio tecnico BREVINI.
Per quanto riguarda i carichi dovuti alla solareazione,condizioneA,nelletabelle dimensionali sono state riportate le lunghezzeminimeL$_{1min}$deibraccidi reazionetalidaconsentiresialaduratalSOL$_{10}$ deicuscinetti $n_2 \cdot h > 10^6$,chelaresistenzadell'alberoel'efficaciadelserraggio.

Data:

Gearunitsize	ED2065MR
Radialload	F=80kN
Loadposition	X=-55mm
Outputspeed	n_2=20min^{-1}

Tobecalculated:

Radialloadcapacity
Fr=65kN(asperdiagram1)

$\frac{F}{Fr}$ 1.23 (asperdiagram2)

1.23<1.5=Cmax

Bearinglifen $n_2 \cdot h = 0.5 \cdot 10^5$

$$\frac{0.5 \cdot 10^5}{n_2} = 2500 \text{ hours}$$

Intheeventofaxialload,itisadvisableto contacttheBrevinitechnicalcommercial service.
For input shafts, see the respective tables.
Gear units with female shaft output are usedforthetransmissionoftorque only, and are unsuitable for supporting any radialload.
Forinformationcontacttheb Brevinitechnicalcommercialservice.

Loadsonoutputshafts FSversion

Thetorquearmmountingisnormallyaccompaniedbythreetypesofforces:
A-reactionforcegivenbytheanchoring
B-weightofgearboxandmotor(usually negligible)
C-belt-tensionforce,incaseofbeltand pulleydriveatgearunitinput.
Eachoneofsuchloadingconditionsgeneratesabendingmoment.
The vector resultant of these moments affects:
- bearinglife
- shaftfatigueresistance
- efficiencyoftheshaftsshrinkfit.

In case load condition B becomes relevant (for instance 2 stages gearbox driven by large electric motors) and/or in presence of load condition C as well when there are axial loads it is recommended to consult BREVINI technical staff.
Concerningtheloaddue tothe reaction force, condition A, the minimum torque arm lengths, L$_{1min}$, have been tabulated in correspondence to the dimensional sheets Such lengths grant an ISO L$_{10}$ bearingslifen $n_2 \cdot h > 10^6$aswellasshaft resistanceunderfatigueandefficiencyof theshrinkfit.

Daten:

Getriebe	ED2065MR
AngelegteRadiallast	F=80kN
Laststellung	X=-55mm
Abtriebsdrehzahl	n_2=20min^{-1}

Berechnung:

ZulässigeRadiallast
Fr=65kN(sieheDiagramm1)

$\frac{F}{Fr}$ 1.23 (sieheDiagramm2)

1.23<1.5=Cmax

Lagerlebensdauern $n_2 \cdot h = 0.5 \cdot 10^5$

$$\frac{0.5 \cdot 10^5}{n_2} = 2500 \text{ Stunden}$$

Sollten Axiallastenanliegen, wenden Sie sich bitte an den technischen KundendienstBrevini.
Für Antriebswellen siehe die betreffendenTabellen.
Die Getriebe mit Hohlwellenabtrieb (FE-FS) werden normalerweise nur für die Übertragung des Drehmoments eingesetzt und sind absolut ungeeignet für Radiallasten.
WendenSiesichbeiRückfragenanden technischenKundendienstBrevini.

BelastungenaufdenAbtriebswellenVersionFS

Bei Aufsteckgetrieben können Kräfte erzeugtwerden,dieaufdreiunterschiedlichenUrsachenberuhen:
A-Reaktionskraft infolge der Verankerung
B-Gewicht von Getriebe und Motor (kann in der Regel vernachlässigt werden)
C-Riemenzugkraft, falls auf der Eingangsseite ein Riemenantrieb vorhandenist.
Jede dieser drei Belastungen erzeugt ein Biegemoment. Das Vektorialprodukt wirktsichausauf:
- LebensdauerderLager
- FestigkeitderWelle
- Wirksamkeit der Schrumpfpassung derWelle.

FallsderLastfallBeinegewisseBedeutung erhält (Bsp.: zweistufige Getriebe, die durch große Elektromotoren betätigt werden) und/oder der Lastfall C eintritt, sollte man sich beim Vorliegen von axialen Beanspruchungen an das BREVINI-Konstruktionsbürowenden.
WasBeanspruchungenbetrifft,diedieglichaufLastfallA,alsoderReaktionskraft beruhen,stehenindenDimensionstabellen die Mindestlängen L$_{1min}$ der Drehmomentstützen,diesowohldieLebensdauer ISOL10derLagern$2 \cdot h > 10^6$alsauch dieFestigkeitderWelleunddieWirksamkeitderSchrumpfpassunggeben.

Données:
Réducteur ED2065MR
Chargeradialeappliquée F=80kN
Positiondelacharge X=-55mm
Vitessederotationensortie n_2=20min^{-1}

Pourcalculer:

Chargeradialeadmissible
Fr=65kN(voirdiagramme1)

$\frac{F}{Fr}$=1,23 (voirdiagramme2)

1,23<1,5=Cmax

Duréedesroulements $n_2 \cdot h = 0.5 \cdot 10^5$

$\frac{0.5 \cdot 10^5 \text{ heures}}{n_2} = 2500$

En présence d'une charge axiale, il est conseillédeprendrecontactavecleservicetechnico-commercialBrevini.
Pour les arbres en entrée, consulter les tableauxcorrespondants.
Lesréducteursavecsortieàarbrefemelle (FE - FS) sont normalement utilisés pour la transmission du couple uniquementetnesontpasadaptésàsupporter deschargesradiales.
Pour de plus amples informations, prendre contact avec le service technico-commercialBrevini.

Chargessurlesarbresdesortie versionFS

Dans l'application de type pendulaire trois conditions différentes de charge peuventsevérifier:
A-forcederéactionduеàl'ancrage
B-force-poidsproduitparlerédducteur etlemoteur(engénéralsansinfluence)
C-présenceéventuelled'unetractionde lacourroie.
Chacune de ces conditions de charge produitunmomentdeflexion.
Larésultantevectorielledecesmoments auneinfluencesur:
- laduréedeviedesroulements
- larésistancedel'arbre
- l'efficacité du serrage de l'accouplement

Si la charge B est d'une certaine importance (par ex. réducteurs à deux étages actionnés par de gros moteurs électriques) ou en présence de la condition C, mais encore en présence de charges axiales, il est recommandé de consulter leservicetechniqueBREVINI.
En ce qui concerne les charges dues seulement à la réaction (condition A), dans les tableaux des dimensions sont reportées les longueurs minimales L_{1min} desbrasderéactionaptesàgarantirtant laduréeISO L_{10}desroulements $n_2 \cdot h > 10^6$quelarésistancedel'arbreetl'efficacitéduserrage.

Datos:
Reductor ED2065MR
Cargaradialaplicada F=80kN
Posiciódelacarga X=-55mm
Velocidaddesalida n_2=20min^{-1}

Sirvenparacalcular:

Cargaradialadmisible
Fr=65kN(véaseeldiagrama1)

$\frac{F}{Fr}$=1,23 (véaseeldiagrama2)

1.23<1.5=Cmáx

Duracióndelosrodamientos $n_2 \cdot h = 0.5 \cdot 10^5$

$\frac{0.5 \cdot 10^5 \text{ horas}}{n_2} = 2500$

Si la carga es axial, se ruega contactar conelServicioTécnicodeBrevini.
Losejesdeentradaseencuentranenlas tablascorrespondientes.
Los reductores con salida hembra (FE - FS) se emplean generalmente para transmitir sólo el par y no admiten cargasradiales.
Se aconseja contactar con el Servicio TécnicodeBrevini.

Carga sobre los ejes en salida VersiónFS

En el montaje del tipo pendular se pueden generar fuerzas debidas a varias causas:
A-lafuerzadereacciódebidaalanclaje
B-la fuerza del peso producida por el reductoryelmotor(quenormalmentenoinfluye)
C-la posible presencia de un tirón de correa.
Cadaunadelascargasmencionadasda lugar a un momento de flexión; el resultadovectorialdetalesmomentosinfluye sobre:
- duracióndeloscojinetes
- resistenciadeleje
- eficacia de la fijación mediante la unión.

Enelcasoenquelascondicionesdecarga B asumieran cierta importancia (por ej.reductoresdedosetapasaccionados porgrandesmotoreseléctricos)oquese presentara la condición C, al igual que conlascargascoaxiales,serecomienda ponerseencontactoconelServicioTécnico BREVINI.
Porloquerespecta alascargasdebidas porlamerareacción, condición A, en las tablas de dimensiones se encuentran indicadas las larguras mínimas de los brazosdereacción, L_{1min}, de manera que se consientatantoladuraciónISO L_{10}delos cojinetes $n_2 \cdot h > 10^6$,comolaresistencia delejeylaeficaciadelafijación.

Dados:
Redutor ED2065MR
Cargaradialaplicada F=80kN
Posiçãodacarga X=-55mm
Rotaçãonasaída n_2=20min^{-1}

Comosquaiscalculamos:

Cargaradialadmissível
Fr=65kN(verodiagrama1)

$\frac{F}{Fr}$=1,23 (verodiagrama2)

1,23<1,5=Cmáx

Duraçãodoscoxins $n_2 \cdot h = 0.5 \cdot 10^5$

$\frac{0.5 \cdot 10^5 \text{ horas}}{n_2} = 2500$

Em presença de carga axial, é aconselhável entrar em contato com o Serviço TécnicoComercialdaBrevini.
Paraoseixosdeentrada, verasrespectivastabelas.Osredutorescomsaídade eixo fêmea (FE - FS) são empregados normalmente para a transmissão exclusiva de torque e não são adequados a suportarnenhumacargaradial.
Para obter informações eventuais, consultaroServiçoTécnicoCommercialda Brevini.

Cargasnoseixosdesaída versãoFS

Na montagem de tipo pendular podem-se gerar forças devido a três causas diferentes:
A-forçadereaçãodevidoàancoragem
B-forçadopesoproduzidaporredutore motor(geralmentenãoinfluente)
C-eventualpresençadeumatensãoda correia
Cadaumadasacimacitadascargasoriginaummomentodeflexão;aresultante vetorialdestesmomentosinfluenciana:
- duraçãodosrolamentos
- resistênciadoeixo
- eficáciadoapertomediantedisco.

Nocasoemqueacondiçãodecarga B assumir uma certa relevância (por ex.: redutores com dois estágios acionados por grandes motores elétricos) e/ou se apresentaracondiçãoC,comotambém nocasoemqueseapresentaremcargas axiais,recomenda-seconsultaroserviço técnicoBREVINI.
Em relação às cargas devido só à reação, condição A, nas tabelas dimensionais foram indicados os comprimentos mínimos L_{1min} dos braços de reação quecorrespondemtanto à duração ISO L_{10}dosrolamentos $n_2 \cdot h > 10^6$,quanto à resistência da árvore e à eficácia do aperto.

Tali valori sono riferiti ai dati di coppia limite e alla posizione di ancoraggio del braccio di reazione definita dalla quota L_5 (riportata nelle tavole dimensionali).
Nel calcolo delle lunghezze minime dei bracci di reazione non si è tenuto conto della presenza di eventuali carichi assiali.
Qualora si verificasse che:

The tabulated L_{1min} are referred to the limit torques as well as to the anchoring position of the torque arm. Such position is defined by measure L_5 (stated on the dimensional sheets). When calculating L_{1min} no axial load has been considered.
In case of an axial load:

Diese Werte beziehen sich auf die Tabellendaten des Grenzdrehmoments und die Verankerungsposition der Drehmomentstütze, die durch den Wert L_5 gegeben ist (steht in den Dimensionstabellen).
Bei der Berechnung der Mindestlängen der Drehmomentstützen wurde das Vorliegen eventueller Axialbeanspruchungen nicht berücksichtigt.
Falls:

$$F_a > \frac{0.1T_{2lim}}{L_{1min}}$$

consultare il servizio tecnico BREVINI.

consult BREVINI technical staff.

wenden Sie sich bitte an das BREVINI-Konstruktionsbüro.

AVVERTENZA
Ondenon generare carichi anomali sugli alberi, tali da compromettere la resistenza a fatica, si raccomanda di realizzare un ancoraggio del giunto braccio di reazione liberosecondol'asse dell'albero.
Si raccomanda inoltre che il vincolo tangenziale venga ammortizzato mediante elementi in gommae/oammortizzatori.
Tenere conto che il senso secondo cui agisce la forza di reazione, A, dipende dal sensodirotazione dell'albero di uscita.
Verificare sempre che il giunto di serraggio sia in grado di trasmettere la coppia massima prevista per la specifica applicazione.

WARNING
We strongly recommend that the anchoring point of the torque arm is allowed to float axially to avoid the possibility of any additional side load on the output shaft, which may create excessive stresses.
The torque arm should incorporate a flexible element in the tangential direction to reduce shock loads.
Take into account that the way of the reaction force, A, depends on the direction of rotation of the output shaft.
Remember always to check the shrink disc coupling can transmit the max. torque for each specific application.

ACHTUNG
Um eine zusätzliche Belastung auf den Abtriebswellen zu vermeiden, die zur Überschreitung der Ermüdungsgrenze führen könnte, sollte die Verankerungsstelle der Drehmomentstütze unbedingt so beschaffen sein, daß diese sich in der Längsrichtung der Welle frei bewegen kann.
Die Drehmomentstütze sollte in der Tangentialrichtung mit Gummielementen und/oder Stoßdämpfern versehen werden, um die Stoßbelastungen zu verringern.
Auch berücksichtigen, daß die Richtung, in der die Reaktionskraft A wirkt, von der Drehrichtung der Abtriebswelle abhängt.
Immer sicherstellen, daß die Schrumpfscheibe in der Lage ist, das für die spezifische Anwendung vorgesehene Höchstdrehmoment zu übertragen.

Verifica dell'accoppiamento mediante giunto di serraggio

1. Impiego del secondo centraggio Za.
a) Si deve utilizzare il secondo centraggio (avente diametro Za) quando non è verificata la seguente relazione:

$X3 > 0,5D_3$
Za = diametro dell'albero condotto (vedi tab. a pag. 26)
X3 = parte di albero interessata al serraggio
b) Nel caso venga utilizzato il secondo centraggio è opportuno che l'albero maschio porti una boccola di bronzo o simile per evitare corrosioni che rendono difficoltoso lo smontaggio.
(N.B.: questa zona non deve essere lubrificata)

2. Lunghezza utile di accoppiamento X3. La parte di albero femminaeresse ta all'accoppiamento deve soddisfare la seguente relazione:
$X3 < 1.1 \cdot l$
l = lunghezza del cono del giunto.
Nel caso questo non venga rispettato, si avranno difficoltà di smontaggio.
(N.B.: questa zona NON deve essere lubrificata).

Clamping capacity of the shrink disc

1. When to use the second pilot Za.
a) Additional pilot (dia. Za) should be used in cases where the following conditions is not met:

$X3 > 0,5D_3$
Za = driven shaft dia. (see table on pag. 26)
X3 = driven shaft clamping length

b) When the second pilot is used, it is better to fit a bronze bush on the corresponding mating part of the male shaft. This to prevent corrosion which would make demounting difficult.
(This area shouldnot be lubricated)

2. Clamping length X3. The clamping length of gearbox hollow shaft shall must comply with the following condition:
$X3 < 1.1 \cdot l$
l = length of shrink disc cone.
This is to avoid demounting problems.
(This area shouldnot be lubricated)

Prüfung der Schrumpfscheiben-Ausführung

1. Verwendung der zweiten Zentrierung Za.
a) Die zweite Zentrierung (mit Durchmesser Za) muß dann verwendet werden, wenn die folgende Bedingung nicht vorliegt:
$X3 > 0,5D_3$
wobei Za = Durchmesser der Abtriebswelle (vgl. Tabelle auf Seite 26) und X3 = Länge der Welle in der Schrumpfpassung ist.
b) Wenn die zweite Zentrierung verwendet wird, sollte die Vollwelle mit Bronzebuchse oder ähnlichem versehen sein, damit Korrosionserscheinungen vermieden werden, die beim Auseinandernehmen Schwierigkeiten bereiten könnten
(Anm.: Dieser Bereich darf nicht geschmiert werden).

2. Nützliche Schrumpflänge X3. Der Teil der hohlen Zylinderwelle, der in der Schrumpfscheibe sitzt, muß der folgenden Beziehung gerecht werden:
$X3 < 1.1 \cdot l$
wobei l = Länge des Schrumpfscheibenkonus. Wenn diese Bedingung nicht eingehalten wird, ergeben sich Schwierigkeiten beim Auseinandernehmen.
(Anm.: Dieser Bereich darf NICHT geschmiert werden.)

Ces valeurs se réfèrent aux données de couple limite et à la position d'ancrage du bras de réaction définie par la cote L 5 (indiquée dans les tableaux des dimensions).
Dans le calcul des longueurs minimales des bras de réaction il n'a pas été tenu compte de la présence éventuelle de charges axiales.
Au cas où se vérifierait la condition:

Dichos valores se refieren a los datos del par límite y a la posición de anclaje del brazo de reacción definida como cota L 5 (indicada en las tablas de dimensiones).
Para el cálculo de las larguras mínimas de los brazos de reacción, no se ha tenido en cuenta la presencia de cargas coaxiales.
En el caso en que se verifica se:

Estes valores referem-se aos dados de torque limite reação definida da cota L 5 (indicada nas tabelas dimensionais).
No cálculo dos comprimentos mínimos dos braços de reação não foi considerada a presença de eventuais cargas axiais.
Ao se verificar que:

$$F_a > \frac{0.1T_{2lim}}{L_{1min}}$$

contacter le service technique BREVINI.

ponerse en contacto con el Servicio Técnico BREVINI

Consultar o serviço técnico BREVINI.

IMPORTANT
Afin de ne pas générer des charges anormales sur les arbres qui pourraient compromettre la résistance à la fatigue, il est recommandé de réaliser un accouplement libre suivant l'axe de l'arbre. Il est également recommandé d'amortir la force tangentielle par Silentblocs en caoutchouc ou des amortisseurs.
Ne pas oublier que le sens de la force de réaction, A, dépend du sens de rotation de l'arbre de sortie.
Vérifier toujours que l'accouplement est en mesure de transmettre le couple maximum prévue pour l'application.

ADVERTENCIA
Para no generar cargas anómalas sobre los ejes que pudieran comprometer tan tola resistencia de fatiga, se recomienda realizar un anclaje de la unión del brazo de reacción libre según el eje del árbol.
También se recomienda que el vínculo tangencial se amortice mediante elementos de goma y/o amortiguadores.
Tener presente el sentido en el cual actúa la fuerza de reacción A, que depende del sentido de giro del eje en salida.
Recordar se además de comprobar que la unión de fijación sea capaz de transmitir el par máximo previsto para la aplicación en específico.

AVISO
Para não gerar cargas anormais nos eixos, que comprometam a resistência por fadiga, recomenda-se realizar a ancoragem do braço de reação livre no sentido axial do eixo. Recomenda-se também que o vínculo tangencial seja amortecido com elementos de borracha e/ou amortecedores. Lembre-se que o sentido no qual atua a força de reação A, depende do sentido de giro do eixo de saída.
Verificar sempre que o disco de contração seja capaz de transmitir o torque máximo previsto para a específica aplicação.

Vérification de l'accouplement par disque de serrage

1. Utilisation du deuxième centrage Za.
a) Le deuxième centrage (ayant un diamètre Za) doit être utilisé quand la formule suivante ne se vérifie pas:

X3>0,5D 3
Za = diamètre de l'arbre mené (voir tab. page 27)
X3 = partie de l'arbre intéressée par le serrage
b) Si on utilise le deuxième centrage, il faut que l'arbre mâle porte une bague en bronze ou similaire pour éviter les corrosions rendant le démontage difficile.
(N.B.: cette zone ne doit pas être lubrifiée)

2. Longueur utile d'accouplement X3.
La partie d'arbre femelle intéressée par l'accouplement doit satisfaire la formule suivante:
X3<1.1 ·l
l=longueur du cône de l'accouplement
Si cela ne se vérifie pas, le démontage sera difficile.
(N.B.: cette zone ne doit pas être lubrifiée)

Verificación de la acoplamiento mediante anillo de contracción

1. Utilización del segundo centrado Za.
a) El centrado adicional (con diámetro Za), se utiliza cuando no se verifique la siguiente relación:

X3>0,5D 3
Za=diámetro del árbol guiado. (Ver tabla de la pág. 27)
X3 = parte del árbol comprendida en la fijación
b) En el caso en que se utilice el centrado adicional, es oportuno que el árbol macho lleve un casquillo de bronce o similares, pera evitar posibles corrosiones que complicarían el desmontaje.
(N.B.: esta zona no tiene que estar lubricada).

2. Largura útil de acoplamiento X3. La parte hembra del eje comprendida en el acoplamiento, tiene que satisfacer la siguiente relación:
X3<1.1 ·l
l=largura del cono de la unión.
Si esto no se respeta, se encontrán dificultades la hora de desmontar.
(N.B.: esta zona NO tiene que estar lubricada)

Verificação do acoplamento mediante disco de contração

1. Emprego da segunda centragem Za.
a) Deve-se utilizar a segunda centragem (com diâmetro Za) quando não se verificar a seguinte relação:

X3>0,5D 3
Za = diâmetro do eixo conduzida (vide tab. na pág. 27)
X3 = parte interessada do eixo destinado
b) Ser for utilizada a segunda centragem é oportuno montar no eixo macho uma buchada de bronze ou similar para evitar corrosões que dificultem a desmontagem.
(N.B.: esta zona não deve ser lubrificada)

2. Comprimento útil de acoplamento X3. A parte de eixo fêmea interessada ao acoplamento deve satisfazer a seguinte relação:
X3<1.1 ·l
l=comprimento do cone do disco.
Se este não for respeitado, ocorrerá dificuldades na desmontagem.
(N.B.: esta zona NÃO deve ser lubrificada).

3.Coppia trasmissibile T_2. I valori di coppia trasmissibile mediante il giunto di serraggio vengono definiti dal costruttore del giunto di serraggio stesso. Normalmente le tolleranze raccomandate nell'accoppiamento tra i due alberi per una corretta trasmissione della coppia sono H7-h6

4.Carico assiale F_a. La forza di attrito che permette la trasmissione della coppia è evidentemente la stessa che si oppone allo sfilamento assiale del riduttore, pertanto:

3.Transmissible torque T_2. The values of transmissible torques are stated by the shrink disc manufacturer. Normally the tolerances of the mating shafts granting proper torque transmission are: H7-h6

4.Axial load F_a. The friction resistance, which makes torque transmission possible, prevents the mating shafts from sliding axially, consequently:

3.Übertragbares Drehmoment T_2. Die Werte des übertragbaren Drehmoments werden vom Hersteller der Schrumpfscheibe angegeben. Für eine korrekte Übertragung des Drehmoments wird für die Passung der beiden Wellen in der Regel eine Toleranz H7-h6 empfohlen.

4.Axiale Belastung F_a. Die Reibungskraft, die die Übertragung des Drehmoments gestattet, ist offensichtlich die gleiche, die sich dem axialen Herausziehen des Getriebes widersetzt, d.h.:

$$F_{Za\,max} = \frac{T_2 \cdot 2}{Za} \text{ (kN)}$$

Nel caso in cui si manifesti un carico assiale la coppia trasmissibile si riduce.

In the presence of an axial load the transmissible torque will be reduced with a vector effect.

Falls eine axiale Belastung vorliegt, reduziert sich das übertragbare Drehmoment.

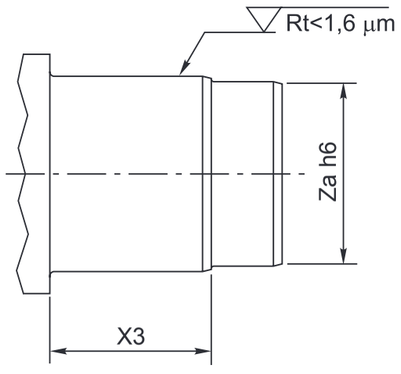

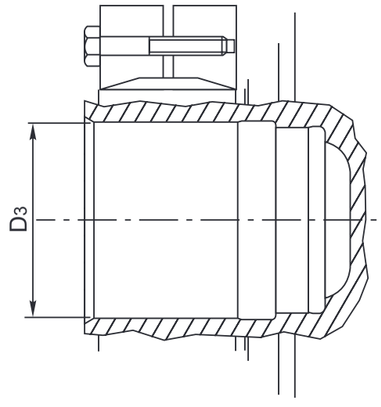

5. POTENZA TERMICA P_T[kW]

Le potenze termiche dei riduttori sono indicate nelle tabelle che riassumono le prestazioni tecniche dei vari stadi di riduzione. I valori pubblicati fanno riferimento ad un impiego continuo del riduttore:
- Con lubrificazione a sbattimento
- Montato orizzontalmente
- Ad una velocità di ingresso riduttore di 1500 min^{-1}
- Per una temperatura massima dell'olio di 80°C (olio VG150)
- Ad una temperatura ambiente di 20°C
- Nella condizione di impiego "ambiente grande".

5. THERMAL RATING P_T[kW]

The thermal ratings of the gearunits are given in the tables summarizing the technical performance of the various reduction stages.
The values given refer to a continuous use of the gearunit:
- With splash lubrication
- Horizontally mounted
- At a gearunit input speed of 1500 min^{-1}
- For a max. oil temperature of 80°C (oil VG150)
- At an ambient temperature of 20°C
- In the "large ambient" condition of use.

5. WÄRMELEISTUNG P_T[kW]

Die Wärmeleistungen der Getriebe sind in den Tabellen aufgeführt, die die technischen Leistungen der verschiedenen Übersetzungsstufen zusammenfassen.
Die angegebenen Daten beziehen sich auf einen kontinuierlichen Getriebeeinsatz:
- Spritzschmierung
- Horizontale Einbaulage
- Antriebsdrehzahl des Getriebes 1500 min^{-1}
- Für eine Höchsttemperatur des Öls von 80°C (Öl VG150)
- Raumtemperatur von 20°C
- Einsatzbedingung "großes Arbeitsumfeld".

3. Couple transmissible T_2. Les valeurs de couple transmissible par le disque de serrage sont définies par le constructeur du disque de serrage. Normalement les tolérances recommandées dans l'accouplement entre les deux arbres pour une transmission correcte du couple sont H7-h6

4. Charge axiale F_a. La force de friction qui permet la transmission du couple est bien entendu la même qui s'oppose au déboîtement axial du réducteur, donc:

3. Par transmisible T_2. Los valores del par que se pueden transmitir mediante anillo de contracción tienen que ser definidos por el fabricante de la misma unión. Normalmente, las tolerancias recomendadas para el acoplamiento entre los dos ejes, manteniendo una transmisión correcta del par, son: H7-h6

4. Carga axial F_a. La fuerza de fricción que permite la transmisión del par es, evidentemente, la misma que se opone al deslizamiento axial del reductor y, por lo tanto:

3. Torque transmissível T_2. Os valores de torque transmissível mediante o disco de contração são definidos pelo próprio fabricante do disco de aperto. Geralmente as tolerâncias recomendadas no acoplamento entre os dois eixos para uma correta transmissão do torque são H7-h6

4. Carga axial F_a. A força de atrito que permite a transmissão do torque é evidentemente a mesma que se opõe ao deslizamento axial do redutor, portanto:

$$F_{Za\,max} = \frac{T_2 \cdot 2}{} \text{ (kN)}$$

En présence d'une charge axiale, le couple transmissible diminue.

Si no se manifestara una carga axial el par transmisible se reduciría.

Em presença de uma carga axial o torque transmissível se reduz.

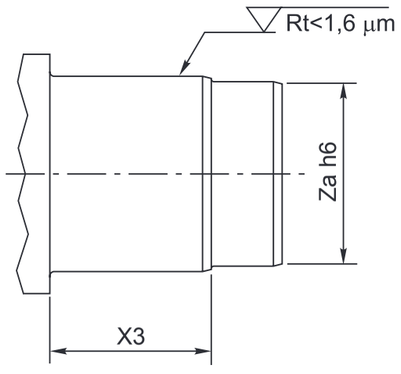

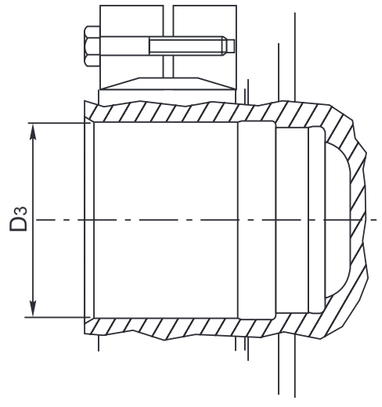

5. PUISSANCE THERMIQUE P_T [kW]

Les puissances thermiques des réducteurs sont indiquées dans les tableaux qui résument les performances techniques des différents étages de réduction.
Les valeurs données se réfèrent à un service continu du réducteur:
- Avec une lubrification par barbotage
- Montéhorizontalement
- Avec une vitesse d'entrée du réducteur de 1500 min $^{-1}$
- Pour une température maximale de l'huile de 80°C (huile VG150)
- Avec une température ambiante de 20°C
- Dans la condition d'emploi "milieu ambiant grand".

5. POTENCIA TÉRMICA P_T [kW]

Las potencias térmicas de los reductores se indican en las tablas que sintetizan las prestaciones técnicas de las diferentes etapas.
Los valores se refieren a reductores para uso continuo con las siguientes características:
- Lubricación por borboteo
- Montaje horizontal
- Velocidad de entrada 1500 min $^{-1}$
- Temperatura máxima del aceite 80 °C (aceite VG150)
- Temperatura ambiente 20°C
- Funcionamiento en un "ambiente grande"

5. POTÊNCIA TÉRMICA P_T [kW]

As potências térmicas dos redutores são indicadas nas tabelas que sintetizam o desempenho técnico dos vários estágios de redução.
Os valores publicados fazem referência a um emprego contínuo do redutor:
- Com lubrificação por agitação
- Montado horizontalmente
- A uma velocidade de entrada no redutor de 1500 min $^{-1}$
- Para uma temperatura máxima do óleo de 80°C (óleo VG150)
- A uma temperatura ambiente de 20°C
- Na condição de emprego "ambiente grande".

FattoreK

Nelcasodiciclidilavorocheprevedono un impiego intermittente del riduttore e/o alla presenza di una temperatura ambiente diversa da 20 °C, la potenza termica del riduttore può essere adeguata all'applicazionespecificatramiteilfattore K

KFactor

Withworkcyclesrequiringanintermittent useofthegearunitand/orthepresence ofanambienttemperaturedifferentfrom 20 °C, the gear unit thermal rating can beadjustedtothespecificapplicationby meansoftheKfactor.

K-Faktor

BeiArbeitszyklendesGetriebesmitAussetzbetrieb und/oder bei Raumtemperaturen,dievon20°Cabweichen,kanndie Wärmeleistung des Getriebes mithilfe des K - Faktors an die spezifische Anwendungangepasstwerden

K

Oredilavorogiornaliere Hoursofworkperday ArbeitsstundenproTag	Temperaturaambiente/Ambienttemperature/Umgebungstemperatur[°C]				
	10°	20°	30°	40°	50°
10	**1.15**	**1**	**0.85**	**0.7**	**0.6**
8	**1.25**	**1.1**	**1**	**0.85**	**0.7**
6	**1.4**	**1.25**	**1.1**	**1**	**0.85**
4	**1.6**	**1.4**	**1.25**	**1.1**	**1**
2	**1.8**	**1.6**	**1.4**	**1.25**	**1.1**

FattoreS

Nel caso in cui la velocità in ingresso sia diversa da 1500 rpm. l'adeguamento della potenza termica alla situazione specifica può avvenire tramite l'impiego delfattoreS

SFactor

If the input speed is different from 1500 rpm, the thermal rating can be adjusted to the specific situation by means of the Sfactor

S-Faktor

Beieinervon1500U/minabweichenden Antriebsdrehzahl kann die Wärmeleistung der spezifischen Situation mithilfe desFaktorsSangepasstwerden

S

	n_1[rpm]			
	1750	1500	1000	500
S	**0.94**	**1**	**1.05**	**1.1**

FattoreR

Nelcasoincuiilriduttoresiacollocatoin unambienteristrettooppureall'aperto,la potenza termica può essere modificata conl'ausiliodelfattoreR

RFactor

If the gear unit is located in a confined spaceoroutdoors,thethermalratingcan bemodifiedwiththeaidoftheRfactor

R-Faktor

FallsdasGetriebeineinerengenUmgebungoderimFreienaufgestelltist,kann dieWärmeleistungmithilfedesFaktorsR geändertwerden

R

	Ambientepiccolo Smallspace KleinerRaum	Ambientegrande Largespace GroßerRaum	All'aperto Outdoors ImFreien
R	**0.70**	**1.00**	**1.35**

Nelcasopiùgeneralelaadeguatapotenzatermicadelriduttorerisulterà:

In the most general case the adequate thermalratingofthegearunitwillbe:

GanzallgemeinfolgtdiegeeigneteWärmeleistungausderfolgendenFormel:

$$P_{T1}=P_T \cdot K \cdot S \cdot R$$

Lapotenzatermicadeveesseresuperiore alla potenza P da trasmettere in tutte lecondizionidelciclodiimpiego.
Nel caso in cui la potenza termica del riduttore risulti inferiore alla potenza da trasmettere, anche solo in una condizione dell'eventualeciclodiimpiego.occorre prevedere la presenza di un circuito ausiliariodiraffreddamento.
Perlaselezioneditalecircuiti,rimandiamoalCapitolo:Lubrificazione.

The thermal rating must be higher than thepowerPtobetransmittedinalloperatingcycleconditions.
If the thermal rating of the gear unit is less than the power to be transmitted, eveninjustoneconditionofthepossible operating cycle, an auxiliary cooling circuitmustbeprovided.
Forselectingthecircuits, seetheChapter:Lubrication.

Unterallen Bedingungen des Arbeitszyklusmussdie Wärmeleistunghöhersein alsdiezuübertragendeLeistungP.
Falls die Wärmeleistung des Getriebes niedriger als die zu übertragende Leistung ist, selbst in einer einzigen Bedingung des Zyklus, muss ein zusätzliches Kühlsysteminstalliertwerden.
Fürdie Auswahl des Kühlsystems siehe Kapitel:Schmierung.

$$P<P_{T1}$$

FacteurK

Danslecasdecyclesdefonctionnement qui prévoient un service intermittent du réducteur et/ou une température ambiante différente de 20 °C, la puissance thermique du réducteur pourra être adaptée à l'application spécifique avec lefacteurK

FactorK

Sielciclodelavorocontemplaunusointermitentedelreductorounatemperaturaambientedistintade20°C,lapotencia térmica del reductor se puede corregir pormediodelfactorK

FatorK

Nocasodeciclosdetrabalhoqueprevejamumempregointermitentedoredutor e/ou na presença de uma temperatura ambientediferentede20°C,apotência térmicadoredutorpoderáseradequada àaplicaçãoespecíficaatravésdofatorK

K

Heuresdefonctionnementparjour Horasdetrabajodiarias Horasdetrabalhodiárias	Températureambiante/Temperaturaambiente/Temperaturaambiente[°C]				
	10°	20°	30°	40°	50°
10	**1.15**	**1**	**0.85**	**0.7**	**0.6**
8	**1.25**	**1.1**	**1**	**0.85**	**0.7**
6	**1.4**	**1.25**	**1.1**	**1**	**0.85**
4	**1.6**	**1.4**	**1.25**	**1.1**	**1**
2	**1.8**	**1.6**	**1.4**	**1.25**	**1.1**

FacteurS

Dans les cas où la vitesse d'entrée est différentede1500tr/min,l'adaptationde lapuissancethermiqueaucasspécifique pourrasefaireenutilisantlefacteurS

FactorS

Silavelocidaddeentrada esdistintade 1500 rpm la potencia térmica corregir pormediodelfactorS

FatorS

Caso a velocidade de entrada seja diferente de 1500 rpm, a adequação da potência térmica à situação específica poderá ocorrer através do emprego do fatorS

S

	n_1[rpm]			
	1750	1500	1000	500
S	**0.94**	**1**	**1.05**	**1.1**

FacteurR

Danslecasoùleréducteurseraitplacé enunmilieuambiantrestreintouàl'extérieur,lapuissancethermiquepourraêtre modifiéeenappliquantlefacteurR

FactorR

Si el reductor está colocado en un ambiente pequeño o a la intemperie la potenciatérmicasepuedecorregirpormediodelfactorR

FatorR

Casoorredutorsejacolocadoemumambientefechadooua oarlivre,apotência térmica poderá ser modificada com o auxíliodofatorR

R

	Milieuambiantpetit Ambientepequeño Ambientepequeno	Milieuambiantgrand Ambientegrande Ambientegrande	Enpleinair Alairelibre Áreaaberta
R	**0.70**	**1.00**	**1.35**

En général, la puissance thermique du réducteursera:

En el caso más generallapotenciatérmicadelreductorserá:

No caso mais geral, a potência térmica adequadaoredutorserá:

$$P_{T1}=P_{T}\cdot K\cdot S\cdot R$$

La puissance thermique doit être supérieure à la puissance à transmettre P dans toutes les conditions du cycle de fonctionnement.
Si la puissance thermique du réducteur estinférieureàlapuissanceàtransmettre, même en une seule condition du cycledefonctionnement,ilfaudraprévoir lamiseenplaced'uncircuitauxiliairede refroidissement.
Pourlasélectiondececircuit,seréférer auchapitre:Graissage.

Lapotenciatérmicadebesermayorque laquesedebetransmitirPen cualquier condiciónde lcicldeutilización.
Cuando es menor aunque sea en una solacondiciónde lciclo,esprecisoinstalaruncircuitodeenfriamientoauxiliar.
Antes de hacerlo conviene consultar el capítulo:Lubricación.

A potência térmica deve ser superior à potênciaasertransmitidaPemtodasas condiçõesdociclodetrabalho.
Casoapotênciatérmicadoredutorseja inferior à potência a ser transmitida, mesmo que somente em uma condição do eventual ciclo de trabalho, será necessário prever a presença de um circuitoauxiliardearrefecimento.
Paraefetuaraseleção dessescircuitos, consultaroCapítulo:Lubrificação.

$$P<P_{T1}$$

6. ESEMPIO SELEZIONERIDUTTORE

Datiperlaselezione

Motoreprimo:
Elettrico1.5kWa1500min $^{-1}$

Macchinaazionata:
nastro trasportatore non uniformemente alimentato
Servizio:continuo10orealgiorno
Numerodiavviamentiall'ora:1
Coppiarichiestadifunzionamento:4900Nm
Coppiamassimaall'avviamento:9800Nm
Velocitàdirotazione:1.85min $^{-1}$
Vitarichiestaperlatrasmissione:10000h
Posizionedifunzionamento:orizzontale
Temperaturaambiente:30°C
Ambientedilavoro:grande.

Selezionedelriduttore

Rapportorichiesto:1500/1.85=810
FattorediapplicazioneK_A:1.25
Coppiaperlaselezionedelriduttore:

T_{2R}=5000xK_AxCS=6125Nm

Il riduttore da selezionare deve avere una T_2>T_{2R}coppiadiriferimentoperlaselezionedelriduttore.
Quindiandareapag.33edallatabellaselezionare nella colonna T_N il valore immediatamente più grande del valore ottenuto (T_{2R}=6125) e cioè 6400 Nm; sulla stessa riga nella colonna "Tipo" si leggerà che il riduttore idoneo sarà una grandezza 065; dalla corrispondente pag.104 nella tabella "Dati tecnici" selezionare il rapporto "ieff" più vicino a quello richiesto di i=810, che sarà ieff=**771.8**, quindi alla colonna corrispondente a 1500 min $^{-1}$ in corrispondenza del rapporto selezionato si leggerà un T_2=7348 Nm e di conseguenza il riduttore saràinconfigurazionedi"**EQ4065**".

La coppia massima del riduttore EQ4065
T_{2max}=10000Nm>9500Nm
La capacità termica del riduttore EQ4065
P_T=8kW.
Causa la temperatura ambiente occorre considerare il coefficiente K per cui la capacitàtermicadelriduttorediventa:
P_{T1}=8x0.85=6.8kW
Essendolavelocitàiningressoparia1500 min^{-1}ilfattoreS=1

Potenzarichiestadallaapplicazione:
P=4900x1.9/9550=0.97kW
Essendo6.8kW>0.97kWnonrisultaesserenecessarioalcunsistemadiraffreddamentoausiliariodelriduttore.

N.B.Importante
Applicazioniche:
• richiedono valori di durata diverse dalle 10000ore
• presentano velocità in entrata diverse da quelleindicateacatalogo
• sono caratterizzate da cicli di lavoro con carichievelocitàvariabili
• prevedono la presenza di carichi assiali sull'albero in ingresso/uscita del riduttore devono essere analizzate specificatamente. tramite l'ausilio di programmi di calcolo dedicati,disponibilipressol'organizzazione divenditadiBreviniRiduttori.

6. EXAMPLE SELECTINGGEARUNIT

Selectiondata

Primemover:
Electric1.5kWa1500min $^{-1}$

Machinedriven:
conveyorbeltnotuniformlyfed
Duty:continuous10hoursaday
Numberofstartsperhour:1
Requiredoperatingtorque:4900Nm
Max.torqueonstart:9800Nm
Rotationspeed:1.85min $^{-1}$
Requiredtransmissionlife:10000h
Operatingposition:horizontal
Ambienttemperature:30°C
Workingsitelargespace

Gearunitselection

Ratiorequired:1500/1.85=810
ApplicationfactorK_A:1.25
Torqueforgearunitselection:

T_{2R}=5000xK_AxCS=6125Nm

The gear unit to be selected must have a T_2>T_{2R} reference torque for gear unit selection.
Thengotopage33,fromthetablechoose in column T_N the value immediately higher than the value obtained (T_{2R}=6125), that is 6400Nm;inthesamelineofthe"Type"column you can read that the right gearbox is size 065; from the corresponding page 104inthetable"Technicaldata"choosethe "ieff"valuethatisnearesttotherequested i=810:thisieffwillbe**771.8.**
Then from the column corresponding to 1500 min $^{-1}$, in correspondence to the selected ratio, you will read T_2=7348 Nm: therefore the correct gearbox will have a "**EQ4065**"configuration.

Max.torqueofgearunitEQ4065
T_{2max}=10000Nm>9500Nm
Thermal capacity of gear unit EQ4065
P_T=8kW.
DuetotheambienttemperaturetheKfactor must be considered, therefore the thermal capacityofthegearunitbecomes:
P_{T1}=8x0.85=6.8kW
As the input speed is equal to 1500 min $^{-1}$ theSfactor=1

Powerrequiredbytheapplication:
P=4900x1.9/9550=0.97kW
As6.8kW>0.97kWnogearunitauxiliary coolingsystemisrequired.

NOTEImportant
Applicationsthat
• require duration values different from 10000h
•havedifferentinputspeedsfromthosegiveninthecatalogue
•arecharacterizedbyworkcycleswithvariablespeedsandloads
•foreseethepresenceofaxialloadsonthe gearunitinput/outputshaftmustbeexaminedseparately,withtheaidofdedicated calculation programs, available from the BreviniRiduttorisalesorganization.

6. BEISPIELEINER GETRIEBEAUSWAHL

Auswahldaten

Primärmotor:
Elektromotor1.5kWbei1500min $^{-1}$

AngetriebeneMaschine:
Transportband mit ungleichmäßiger Beschickung
Betrieb:kontinuierlich10Stundentäglich
AnzahlderStartsproStunde:1
ErforderlichesBetriebsdrehmoment:4900Nm
MaximalesAnfahrdrehmoment:9800Nm
Drehzahl:1.85min $^{-1}$
GewünschteDauer:10000h
Einbaulage:horizontal
Umgebungstemperatur30°C
Arbeitsumfeldgroß

Getriebeauswahl

GewünschteÜbersetzung:1500/1.85=810
AnwendungsfaktorK_A:1.25
DrehmomentfürdieGetriebeauswahl:

T_{2R}=5000xK_AxCS=6125Nm

Das auszuwählende Getriebe muss ein Bezugsdrehmoment von T_2 > T_{2R} für die Getriebeauswahlaufweisen.
Wählen Sie in der Tabelle auf Seite 33 in Spalte T_N den unmittelbar höheren Wert nach dem zuvor errechneten Wert (T_{2R}=6125), d.h. 6400 Nm; in derselben Zeile können Sie in der Spalte "Typ" ablesen,dassdiegeeigneteGetriebegröße 065 ist; wählen Sie jetzt auf Seite 104 in der Tabelle "Technische Daten" den Werteff", der dem gewünschten von i = 810 amnächstenkommt,d.h.ieff=**771.8**;inder 1500min $^{-1}$entsprechendenSpalteKönnen SieaufHöhedesgewünschtenVerhältnissesT$_2$=7348Nmablesen;diekorrekteGetriebekonfigurationistdemnach"**EQ4065**".

DasmaximaleDrehmomentdesGetriebes EQ4065
T_{2max}=10000Nm>9500Nm
WärmeleistungdesGetriebesEQ4065
P_T=8kW
AufgrundderRaumtemperaturmussderK-Faktorberücksichtigtwerden;dieWärmeleistungdesGetriebeswirddemnach:
P_{T1}=8x0.85=6.8kW
DadieAntriebsdrehzahl1500min $^{-1}$beträgt,istderFaktorS=1

FürdieAnwendungerforderlicheLeistung:
P=4900x1.9/9550=0.97kW
Da6.8kW>0.97kWistkeinzusätzliches KühlsystemdesGetriebeserforderlich.

HinweisWichtig
Anwendungenmit:
• von10000Betriebsstundenabweichendenwerten
• Antriebsdrehzahlen,dievondenimKatalogaufgeführtenWerten abweichen
• regelbarenArbeitszyklenundDrehzahlen
• AxiallastenaufderAntriebs-/AbtriebswelledesGetriebesmüssen separatmithilfevonspezifischenRechenprogrammenanalysiertwerden,dievon derVertriebsorganisationBreviniRiduttori bezogenwerdenkönnen.

6.EXEMPLEDESÉLECTIONDURÉDUCTEUR

Renseignementsutilespourlasélection

Moteurprimaire:
Électrique1,5kWà1500min $^{-1}$

Machinemenée:
bande transporteuse non uniformément alimentée
Service:continu10heuresparjour
Nombredédémarragesparheure:1
Coupledefonctionnementrequis:4900Nm
Couplemaximumaudémarrage:9800Nm
Vitessederotation:1.85min $^{-1}$
Duréedevierequisepourla transmission:10000h
Positiondefonctionnement:horizontale
Températureambiante30°C
Milieudetravailgrand

Sélectionduréducteur

Rapportrequis:1500/1,85=810
Facteurd'applicationK $_A$:1,25
Couplepourlasélectionduréducteur:

T_{2R}=5000xK $_A$xCS=6125Nm

LeréducteuràsélectionnerdoitavoirunT_2 >T_{2R}couplederéférencepourlasélection duréducteur.
Donc,alleràlapage33etsélectionnerdans lacolonne$T_N$dutableaulavaleurimmédiatement plus grande de la valeur obtenue (T_{2R}=6125),àsavoir6400Nm;surlamême ligne dans la colonne "Type" on pourra déduirequeleréducteuradaptéseradegrandeur065;dansletableau"Caractéristiques techniques" de la page 104, sélectionner le rapport "ieff" le plus près de celui requis de i=810, qui sera ieff=**771.8**, donc, dans la colonne correspondant à 1500min $^{-1}$ à la hauteur du rapport sélectionné, on lira un T_2=7348Nmet,parconséquent,laconfigurationduréducteursera"**EQ4065**".

Le couple maximum du réducteur EQ4065 T_{2max}=10000Nm>9500Nm

Lacapacitéthermiqueduréducteur EQ4065 P_T=8kW.
Ilfauttenircompteducoefficient K à cause de latempératureambiante,raisonpourlaquelle lacapacitéthermiqueduréducteurrésultera: P_{T1}=8x0.85=6.8kW
La vitesse en entrée étant égale à 1500 min^{-1},lefacteurS=1

Puissancerequiseparl'application:
P=4900x1.9/9550=0.97kW
Puisque6.8kW>0.97kWaucunsystème de refroidissement auxiliaire du réducteur n'estnécessaire.

N.B.Important
Applicationsqui:
•demandentdesduréesdefonctionnement différentesde10000h,
• présentent des vitesses en entrée différentesdecellesindiquéesaucatalogue
•sontcaractérisées par des cycles de fonctionnement à charges et vitesses variables
•prévoient des charges axiales sur l'arbre en entrée/sortie du réducteur, doivent être examinées séparément, à l'aide de programmes de calcul dédiés, disponibles auprès du réseau de vente Brevini Riduttori.

6.EJEMPLODESELECCIÓNDELREDUCTOR

Datosnecesarios

Motorprincipal:
Eléctrico1,5kWa1500min $^{-1}$

Máquinaaccionada:
cintatransportadoraconalimentaciónnouniforme
Servicio:continuo10horasdiarias
Arranquesporhora:1
Pardefuncionamientoobjetivo:4900Nm
Parmáximodearranque:9800Nm
Velocidadderotación:1.85min $^{-1}$
Vidamínimadelatransmisión:10000h
Posiciódefuncionamiento:horizontal
Temperaturaambiente30°C
Ambientedetrabajogrande

Selecciónde lreductor

Relaciónnecesaria:1500/1,85=810
FactordeaplicaciónK $_A$:1.25
Parparaseleccionarelreductor:

T_{2R}=5000xK $_A$xCS=6125Nm

Elreductordebetenerunaa T_2>T_{2R}parde referenciaparaseleccionarelreductor.
Ir a la pág.33 y en la columna T_N de la tabla seleccionar el valor mayor más cercano al resultado obtenido (T_{2R}=6125), es decir 6400
Nm; en el mismo renglón en la columna "Tipo" se encuentra el reductor idóneo para el 065; ir a la pág. 104 y en la tabla "Datos técnicos" seleccionar la relación "ief" más cercana a i=810, que será ief=**771.8**; en la columna de 1500 min $^{-1}$ para la relación seleccionada aparecerá un T_2=7348 Nm y el reductor tendrá una configuración "**EQ4065**".

Par máximo del reductor EQ4065 T_{2max} = 10000Nm>9500Nm

Capacidad térmica del reductor EQ4065 P_T=8kW.
Debido a la temperatura ambiente hay que aplicar el coeficiente K.
La capacidad térmica del reductor será: P_{T1}=8x0.85=6.8kW
Como la velocidad de entrada es 1500min $^{-1}$, hay que aplicar un factor S=1

Potencia objetivo de la aplicación:
P=4900x1.9/9550=0.97kW
Como 6.8 kW > 0.97 kW no es necesario añadir sistema auxiliar de enfriamiento del reductor.
N.B.Importante
Las aplicaciones que:
•contemplan una duración mayor o menor que 10000 horas
• tienen velocidades de entrada diferentes de las que indica el catálogo
•se caracterizan porque los ciclos de trabajo tienen cargas y velocidades variables
• contemplan la presencia de cargas axiales en el eje de entrada o de salida del reductor se deben analizar por separado. por medio de programas de cálculo especiales que pueden solicitarse a la oficina comercial de Brevini Riduttori.

6. EXEMPLO DE SELEÇÃODEREDUTOR

Dadosparaaseleção

Primeiromotor:
Elétrico1,5kWa1500min $^{-1}$

Máquinaacionada:
fita transportadora não uniformemente alimentada
Serviço:contínuode10horaspordia
Númerodepartidasporhora:1
Torquedefuncionamentorequerido:4900Nm
Torquemáximonapartida:9800Nm
Velocidadedederotação:1.85min $^{-1}$
Vidaútilrequeridaparaatransmissão:10000h
Posiçãodefuncionamento:horizontal
Temperaturaambiente30°C
Ambientedetrabalhogrande

Seleçãodoredutor

Relaçãorequerida:1500/1,85=810
FatordeaplicaçãoK $_A$:1.25
Torqueparaaseleçãodoredutor:

T_{2R}=5000xK $_A$xCS=6125Nm

OredutoraserselecionadodeveterumT_2 >T_{2R}torque de referência para a seleção doredutor.
Portanto, ir à pág. 33 e, na tabela, selecionar na coluna T_N o valor imediatamente maior que o valor obtido (T_{2R}=6125), isto é, 6400Nm; na mesma linha da coluna "Tipo" se lerá que o redutor idôneo terá um tamanho de 065; na pág. 104 correspondente, na tabela "Dados técnicos", selecionar a relação "ieff" mais próxima à quela solicitada de i=810, que será ieff=**771.8**, assim, ir à coluna equivalente a 1500 min $^{-1}$. Em correspondência à relação selecionada, será lido T_2=7348 Nm e, assim, o redutor terá uma configuração de "**EQ4065**".

O torque máximo do redutor EQ4065 T_{2max} =10000Nm>9500Nm

A capacidade térmica do redutor EQ4065 P_T=8kW.
Em função da temperatura ambiente, é necessário considerar o coeficiente K, em função do qual a capacidade térmica do redutor torna-se:
P_{T1}=8x0.85=6.8kW
Sendo a velocidade na entrada igual a 1500 min^{-1}, o fator S=1

Potência requerida pela aplicação:
P=4900x1.9/9550=0.97kW
Sendo 6.8kW>0.97kW não é necessário nenhum sistema de arrefecimento auxiliar para o redutor.
OBS.Importante
Aplicações que:
• requeiram valores de duração diferentes das 10000 horas
• apresentem velocidades na entrada diferentes daquelas indicadas no catálogo
• são caracterizadas por ciclos de trabalho com cargas e velocidades variáveis
• prevêem a presença de cargas axiais no eixo de entrada/saída do redutor devem ser analisadas especificamente com o auxílio de programas de cálculo dedicado, disponíveis na organização de vendas da Brevini Riduttori.

7. DATI TECNICI E TAVOLE DIMENSIONALI
TECHNICAL DATA AND DIMENSIONAL DRAWINGS
TECHNISCHE DATEN UND MASSBILDER
CARACTERISTIQUES TECHNIQUES ET PLANCHES DES DIMENSIONS
DATOS TÉCNICOS Y DISEÑOS DIMENSIONALES
DADOS TÉCNICOS E TABELAS DIMENSIONAIS

Serie Standard/Standard Series
Serie Standard/Série Standard
Serie Standard/Série Standard

Pag.
Page
Seiten
Page
Pág.
Pág.

Type	i_{eff}	T_N [Nm]			
010	3.38-3282	1000	B40x36DIN5482	42	34
020	3.08-3235	2100	B58x53DIN5482	65	46
030	15.37-3097	3800	B58x53DIN5482	65	60
040	15.37-3170	3800	B58x53DIN5482	65	72
045	3.50-3301	3800	B58x53DIN5482	65	80
046	3.50-3301	3800	B58x53DIN5482	65	94
065	3.50-3170	6400	B70x64DIN5482	65	104
067	12.25-201.0	6400	B70x64DIN5482	65	118
090	4.08-3207	9200	B80x74DIN5482	90	132
091	11.22-42.37	9200	B80x74DIN5482	90	146
150	3.90-3460	13000	B80x74DIN5482	100	156
155	19.50-272.7	13000	B80x74DIN5482	100	170
250	4.04-2741	20000	B100x94DIN5482	110	184
255	16.48-2744	20000	B100x94DIN5482	110	196
320	19.95-245.3	25000	B100x94DIN5482	110	208

010

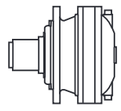

10000
HOURS LIFE

i_{eff}	1500			1000			500			T_{2max} [Nm]	P_T [kW]
	n_2 [rpm]	T_2 [Nm]	P_2 [kW]	n_2 [rpm]	T_2 [Nm]	P_2 [kW]	n_2 [rpm]	T_2 [Nm]	P_2 [kW]		
EM1010											
3.38	444	410	19.1	296	463	14.4	148	570	8.8	1600	
4.39	342	431	15.4	228	487	11.6	114	600	7.2	1600	
6.00	250	412	10.8	167	453	7.9	83	510	4.5	1600	12
6.94	216	387	8.8	144	407	6.2	72	457	3.5	1600	
10.50	143	206	3.1	95	213	2.1	47.6	224	1.1	1600	
ED2010											
11.42	131	591	8.1	88	667	6.1	43.8	821	3.8	1600	
14.84	101	639	6.8	67	722	5.1	33.7	889	3.1	1600	
19.27	78	672	5.5	52	759	4.1	25.9	816	2.2	1600	
20.28	74	702	5.4	49.3	793	4.1	24.7	916	2.4	1600	
23.46	64	733	4.9	42.6	828	3.7	21.3	921	2.1	1600	8
26.34	57	738	4.4	38.0	803	3.2	19.0	825	1.6	1600	
30.47	49.2	771	4.0	32.8	808	2.8	16.4	829	1.4	1600	
36.00	41.7	561	2.4	27.8	589	1.7	13.9	636	0.93	1600	
41.64	36.0	571	2.2	24.0	599	1.5	12.0	646	0.81	1600	
48.16	31.1	512	1.7	20.8	537	1.2	10.4	581	0.63	1600	
ET3010											
65.14	23.0	918	2.2	15.4	931	1.5	7.7	952	0.77	1600	
68.55	21.9	920	2.1	14.6	933	1.4	7.3	954	0.73	1600	
79.29	18.9	925	1.8	12.6	937	1.2	6.3	958	0.63	1600	
89.03	16.8	928	1.6	11.2	941	1.1	5.6	961	0.57	1600	
103.0	14.6	933	1.4	9.7	945	1.0	4.9	966	0.49	1600	
115.6	13.0	836	1.1	8.6	847	0.77	4.3	865	0.39	1600	
121.7	12.3	938	1.2	8.2	950	0.82	4.1	970	0.42	1600	
140.7	10.7	943	1.1	7.1	955	0.71	3.6	975	0.36	1600	
162.8	9.2	947	0.91	6.1	959	0.62	3.1	979	0.32	1600	
182.8	8.2	848	0.73	5.5	859	0.49	2.7	877	0.25	1600	
211.4	7.1	852	0.63	4.7	863	0.43	2.4	880	0.22	1600	5
216.0	6.9	684	0.50	4.6	732	0.36	2.3	799	0.19	1600	
246.3	6.1	959	0.61	4.1	971	0.41	2.0	990	0.21	1600	
276.6	5.4	859	0.49	3.6	870	0.33	1.8	887	0.17	1600	
319.9	4.7	863	0.42	3.1	873	0.29	1.6	900	0.15	1600	
372.6	4.0	824	0.35	2.7	846	0.24	1.3	883	0.12	1600	
378.0	4.0	759	0.32	2.6	796	0.22	1.3	854	0.12	1600	
437.2	3.4	786	0.28	2.3	800	0.19	1.1	873	0.11	1600	
484.0	3.1	874	0.28	2.1	884	0.19	1.0	961	0.10	1600	
661.5	2.3	800	0.19	1.5	836	0.13	0.76	930	0.07	1600	
765.1	2.0	772	0.16	1.3	823	0.11	0.65	915	0.06	1600	

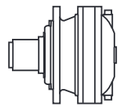

i_{eff}	1500			1000			500			T_{2max} [Nm]	P_T [kW]
	n_2 [rpm]	T_2 [Nm]	P_2 [kW]	n_2 [rpm]	T_2 [Nm]	P_2 [kW]	n_2 [rpm]	T_2 [Nm]	P_2 [kW]		
EM1010											
3.38	444	724	33.7	296	810	25.1	148	877	13.6	1600	
4.39	342	707	25.3	228	750	17.9	114	800	9.5	1600	
6.00	250	522	13.7	167	565	9.9	83	628	5.5	1600	12
6.94	216	476	10.8	144	512	7.7	72	567	4.3	1600	
10.50	143	232	3.5	95	240	2.4	47.6	252	1.3	1600	
ED2010											
11.42	131	886	12.2	88	911	8.4	43.8	944	4.3	1600	
14.84	101	903	9.6	67	925	6.5	33.7	955	3.4	1600	
19.27	78	819	6.7	52	837	4.5	25.9	861	2.3	1600	
20.28	74	920	7.1	49.3	939	4.9	24.7	966	2.5	1600	
23.46	64	927	6.2	42.6	945	4.2	21.3	971	2.2	1600	8
26.34	57	833	5.0	38.0	848	3.4	19.0	871	1.7	1600	
30.47	49.2	839	4.3	32.8	853	2.9	16.4	875	1.5	1600	
36.00	41.7	684	3.0	27.8	745	2.2	13.9	799	1.2	1600	
41.64	36.0	698	2.6	24.0	772	1.9	12.0	811	1.0	1600	
48.16	31.1	628	2.0	20.8	696	1.5	10.4	799	0.87	1600	
ET3010											
65.14	23.0	969	2.3	15.4	982	1.6	7.7	1027	0.83	1600	
68.55	21.9	971	2.2	14.6	984	1.5	7.3	1036	0.79	1600	
79.29	18.9	976	1.9	12.6	989	1.3	6.3	1060	0.70	1600	
89.03	16.8	979	1.7	11.2	993	1.2	5.6	1080	0.64	1600	
103.0	14.6	984	1.5	9.7	997	1.0	4.9	1105	0.56	1600	
115.6	13.0	882	1.2	8.6	925	0.84	4.3	1032	0.47	1600	
121.7	12.3	990	1.3	8.2	1016	0.88	4.1	1134	0.49	1600	
140.7	10.7	994	1.1	7.1	1040	0.77	3.6	1160	0.43	1600	
162.8	9.2	999	0.96	6.1	1064	0.69	3.1	1186	0.38	1600	
182.8	8.2	932	0.80	5.5	994	0.57	2.7	1107	0.32	1600	
211.4	7.1	954	0.71	4.7	1017	0.50	2.4	1132	0.28	1600	5
216.0	6.9	884	0.64	4.6	942	0.46	2.3	1045	0.25	1600	
246.3	6.1	1066	0.68	4.1	1136	0.48	2.0	1263	0.27	1600	
276.6	5.4	996	0.57	3.6	1061	0.40	1.8	1178	0.22	1600	
319.9	4.7	1019	0.50	3.1	1085	0.36	1.6	1204	0.20	1600	
372.6	4.0	957	0.40	2.7	1018	0.29	1.3	1131	0.16	1600	
378.0	4.0	964	0.40	2.6	1025	0.28	1.3	1135	0.16	1600	
437.2	3.4	985	0.35	2.3	1047	0.25	1.1	1160	0.14	1600	
484.0	3.1	1086	0.35	2.1	1155	0.25	1.0	1281	0.14	1600	
661.5	2.3	1049	0.25	1.5	1113	0.18	0.76	1231	0.10	1600	
765.1	2.0	1032	0.21	1.3	1095	0.15	0.65	1211	0.08	1600	

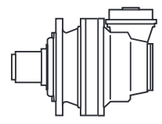

10000 HOURS LIFE

i_{eff}	1500			1000			500			T_{2max} [Nm]	P_T [kW]
	n_2 [rpm]	T_2 [Nm]	P_2 [kW]	n_2 [rpm]	T_2 [Nm]	P_2 [kW]	n_2 [rpm]	T_2 [Nm]	P_2 [kW]		
EC2010-PDA2010											
10.14	148	331	5.1	99	374	3.9	49.3	460	2.4	1600	
13.17	114	430	5.1	76	486	3.9	38.0	598	2.4	1600	
16.53	91	330	3.1	61	373	2.4	30.3	459	1.5	1600	
18.00	83	510	4.5	56	540	3.1	27.8	589	1.7	1600	
21.47	70	429	3.1	46.6	485	2.4	23.3	597	1.5	1600	5
29.34	51	546	2.9	34.1	575	2.1	17.0	622	1.1	1600	
33.94	44.2	489	2.3	29.5	515	1.6	14.7	559	0.86	1600	
40.68	36.9	524	2.0	24.6	592	1.5	12.3	645	0.83	1600	
47.05	31.9	510	1.7	21.3	536	1.2	10.6	580	0.65	1600	
EC3010-PDA3010											
34.27	43.8	821	3.8	29.2	910	2.8	14.6	933	1.4	1600	
44.51	33.7	889	3.1	22.5	919	2.2	11.2	941	1.1	1600	
55.87	26.9	913	2.6	17.9	926	1.7	9.0	948	0.89	1600	
60.84	24.7	916	2.4	16.4	929	1.6	8.2	950	0.82	1600	
72.56	20.7	922	2.0	13.8	935	1.4	6.9	955	0.69	1600	
77.46	19.4	924	1.9	12.9	937	1.3	6.5	957	0.65	1600	
91.40	16.4	829	1.4	10.9	841	0.96	5.5	859	0.49	1600	
99.17	15.1	932	1.5	10.1	944	1.0	5.0	965	0.51	1600	
114.7	13.1	936	1.3	8.7	949	0.87	4.4	969	0.44	1600	
128.8	11.6	839	1.0	7.8	850	0.69	3.9	868	0.35	1600	
137.5	10.9	942	1.1	7.3	954	0.73	3.6	974	0.37	1600	4
159.0	9.4	946	0.94	6.3	958	0.63	3.1	978	0.32	1600	
173.5	8.6	785	0.71	5.8	806	0.49	2.9	842	0.25	1600	
206.6	7.3	852	0.65	4.8	862	0.44	2.4	880	0.22	1600	
225.4	6.7	854	0.60	4.4	864	0.40	2.2	882	0.21	1600	
240.6	6.2	801	0.52	4.2	823	0.36	2.1	859	0.19	1600	
282.3	5.3	708	0.39	3.5	780	0.29	1.8	815	0.15	1600	
312.5	4.8	862	0.43	3.2	873	0.29	1.6	896	0.15	1600	
356.3	4.2	650	0.29	2.8	718	0.21	1.4	813	0.12	1600	
427.1	3.5	782	0.29	2.3	799	0.20	1.2	870	0.11	1600	
494.1	3.0	704	0.22	2.0	769	0.16	1.0	856	0.09	1600	
EC4010-PDA4010											
150.5	10.0	945	0.99	6.6	957	0.67	3.3	976	0.34	1600	
188.8	7.9	951	0.79	5.3	963	0.53	2.6	983	0.27	1600	
205.6	7.3	954	0.73	4.9	966	0.49	2.4	985	0.25	1600	
261.8	5.7	961	0.58	3.8	973	0.39	1.9	992	0.20	1600	
267.1	5.6	961	0.57	3.7	973	0.38	1.9	993	0.20	1600	
318.5	4.7	967	0.48	3.1	978	0.32	1.6	998	0.16	1600	
359.9	4.2	970	0.42	2.8	982	0.29	1.4	1001	0.15	1600	
387.7	3.9	972	0.39	2.6	984	0.27	1.3	1011	0.14	1600	
441.6	3.4	976	0.35	2.3	987	0.23	1.1	1032	0.12	1600	
503.6	3.0	980	0.31	2.0	991	0.21	0.99	1054	0.11	1600	
537.6	2.8	981	0.29	1.9	993	0.19	0.93	1065	0.10	1600	
638.8	2.3	986	0.24	1.6	998	0.16	0.78	1094	0.09	1600	
688.2	2.2	988	0.23	1.5	1000	0.15	0.73	1106	0.08	1600	
813.3	1.8	993	0.19	1.2	1019	0.13	0.61	1135	0.07	1600	2.2
893.9	1.7	890	0.16	1.1	949	0.11	0.56	1057	0.06	1600	
1056	1.4	1001	0.15	0.95	1062	0.11	0.47	1182	0.06	1600	
1104	1.4	1003	0.14	0.91	1069	0.10	0.45	1190	0.06	1600	
1204	1.2	1017	0.13	0.83	1084	0.09	0.42	1206	0.05	1600	
1444	1.0	1046	0.11	0.69	1115	0.08	0.35	1239	0.05	1600	
1670	0.90	1070	0.10	0.60	1140	0.07	0.30	1267	0.04	1600	
1822	0.82	914	0.08	0.55	972	0.06	0.27	1080	0.03	1600	
1959	0.77	929	0.07	0.51	987	0.05	0.26	1094	0.03	1600	
2169	0.69	1023	0.07	0.46	1088	0.05	0.23	1208	0.03	1600	
2527	0.59	961	0.06	0.40	1022	0.04	0.20	1135	0.02	1600	
2964	0.51	989	0.05	0.34	1050	0.04	0.17	1163	0.02	1600	
3282	0.46	1090	0.05	0.30	1158	0.04	0.15	1284	0.02	1600	

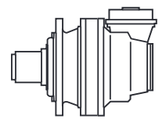

i_{eff}	1500			1000			500			T_{2max} [Nm]	P_T [kW]
	n_2 [rpm]	T_2 [Nm]	P_2 [kW]	n_2 [rpm]	T_2 [Nm]	P_2 [kW]	n_2 [rpm]	T_2 [Nm]	P_2 [kW]		
EC2010-PDA2010											
10.14	148	585	9.1	99	661	6.8	49.3	814	4.2	1600	
13.17	114	760	9.1	76	820	6.5	38.0	848	3.4	1600	
16.53	91	584	5.6	61	659	4.2	30.3	812	2.6	1600	
18.00	83	628	5.5	56	661	3.9	27.8	745	2.2	1600	
21.47	70	759	5.6	46.6	841	4.1	23.3	865	2.1	1600	5
29.34	51	668	3.6	34.1	708	2.5	17.0	794	1.4	1600	
33.94	44.2	603	2.8	29.5	637	2.0	14.7	757	1.2	1600	
40.68	36.9	694	2.7	24.6	768	2.0	12.3	808	1.0	1600	
47.05	31.9	626	2.1	21.3	692	1.5	10.6	796	0.89	1600	
EC3010-PDA3010											
34.27	43.8	944	4.3	29.2	960	2.9	14.6	984	1.5	1600	
44.51	33.7	955	3.4	22.5	970	2.3	11.2	993	1.2	1600	
55.87	26.9	963	2.7	17.9	977	1.8	9.0	1002	0.94	1600	
60.84	24.7	966	2.5	16.4	980	1.7	8.2	1016	0.88	1600	
72.56	20.7	972	2.1	13.8	986	1.4	6.9	1045	0.76	1600	
77.46	19.4	975	2.0	12.9	988	1.3	6.5	1056	0.71	1600	
91.40	16.4	875	1.5	10.9	890	1.0	5.5	994	0.57	1600	
99.17	15.1	983	1.6	10.1	996	1.1	5.0	1098	0.58	1600	
114.7	13.1	988	1.4	8.7	1006	0.92	4.4	1123	0.51	1600	
128.8	11.6	885	1.1	7.8	941	0.77	3.9	1049	0.43	1600	
137.5	10.9	993	1.1	7.3	1036	0.79	3.6	1155	0.44	1600	4
159.0	9.4	998	0.99	6.3	1061	0.70	3.1	1182	0.39	1600	
173.5	8.6	881	0.80	5.8	905	0.55	2.9	1007	0.30	1600	
206.6	7.3	951	0.72	4.8	1014	0.51	2.4	1128	0.29	1600	
225.4	6.7	964	0.67	4.4	1028	0.48	2.2	1143	0.27	1600	
240.6	6.2	900	0.59	4.2	952	0.41	2.1	1058	0.23	1600	
282.3	5.3	922	0.51	3.5	981	0.36	1.8	1088	0.20	1600	
312.5	4.8	1015	0.51	3.2	1081	0.36	1.6	1200	0.20	1600	
356.3	4.2	919	0.41	2.8	978	0.29	1.4	1084	0.16	1600	
427.1	3.5	982	0.36	2.3	1044	0.26	1.2	1156	0.14	1600	
494.1	3.0	966	0.31	2.0	1027	0.22	1.0	1137	0.12	1600	
EC4010-PDA4010											
150.5	10.0	996	1.0	6.6	1051	0.73	3.3	1172	0.41	1600	
188.8	7.9	1022	0.85	5.3	1090	0.61	2.6	1213	0.34	1600	
205.6	7.3	1036	0.79	4.9	1104	0.56	2.4	1229	0.31	1600	
261.8	5.7	1076	0.65	3.8	1147	0.46	1.9	1275	0.26	1600	
267.1	5.6	1080	0.64	3.7	1150	0.45	1.9	1279	0.25	1600	
318.5	4.7	1110	0.55	3.1	1182	0.39	1.6	1313	0.22	1600	
359.9	4.2	1131	0.49	2.8	1204	0.35	1.4	1337	0.20	1600	
387.7	3.9	1144	0.46	2.6	1218	0.33	1.3	1352	0.18	1600	
441.6	3.4	1168	0.42	2.3	1242	0.30	1.1	1378	0.16	1600	
503.6	3.0	1192	0.37	2.0	1267	0.26	0.99	1405	0.15	1600	
537.6	2.8	1204	0.35	1.9	1280	0.25	0.93	1419	0.14	1600	
638.8	2.3	1236	0.30	1.6	1313	0.22	0.78	1455	0.12	1600	
688.2	2.2	1250	0.29	1.5	1328	0.20	0.73	1471	0.11	1600	
813.3	1.8	1282	0.25	1.2	1362	0.18	0.61	1507	0.10	1600	2.2
893.9	1.7	1192	0.21	1.1	1266	0.15	0.56	1400	0.08	1600	
1056	1.4	1333	0.20	0.95	1415	0.14	0.47	1565	0.08	1600	
1104	1.4	1341	0.19	0.91	1424	0.14	0.45	1575	0.08	1600	
1204	1.2	1359	0.18	0.83	1443	0.13	0.42	1595	0.07	1600	
1444	1.0	1396	0.15	0.69	1481	0.11	0.35	1637	0.06	1600	
1670	0.90	1426	0.13	0.60	1513	0.10	0.30	1671	0.05	1600	
1822	0.82	1218	0.11	0.55	1311	0.08	0.27	1575	0.05	1600	
1959	0.77	1229	0.10	0.51	1302	0.07	0.26	1436	0.04	1600	
2169	0.69	1358	0.10	0.46	1440	0.07	0.23	1589	0.04	1600	
2527	0.59	1283	0.08	0.40	1432	0.06	0.20	1709	0.04	1600	
2964	0.51	1304	0.07	0.34	1381	0.05	0.17	1521	0.03	1600	
3282	0.46	1442	0.07	0.30	1528	0.05	0.15	1600	0.03	1600	

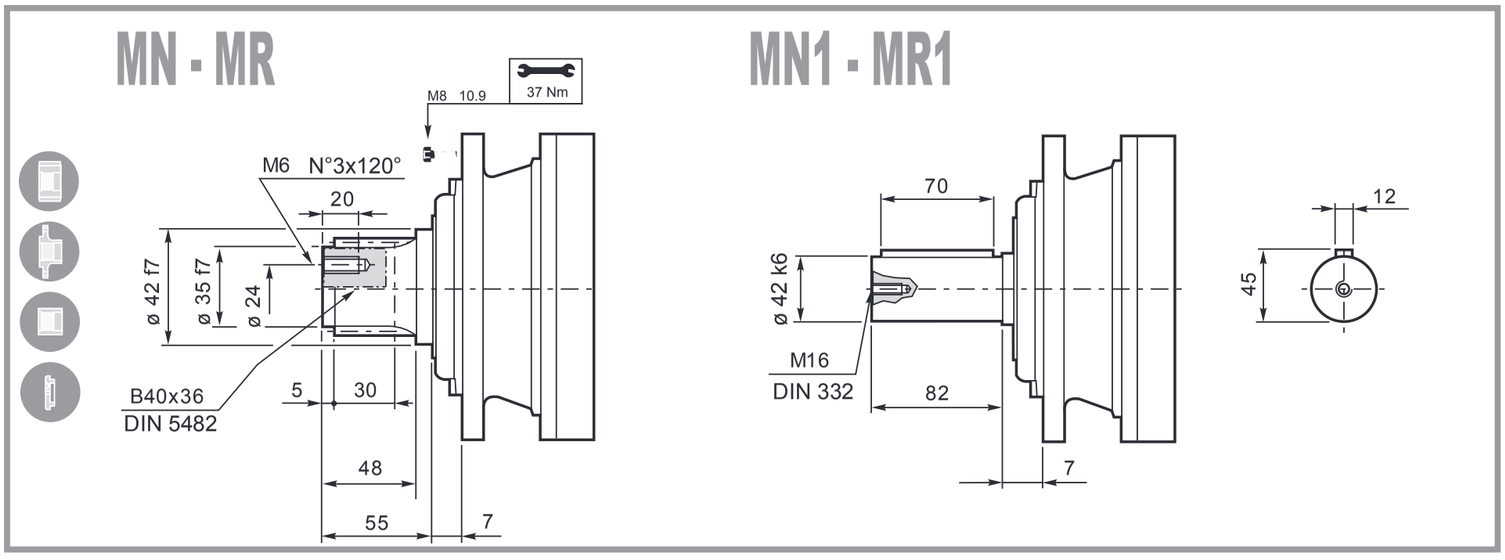

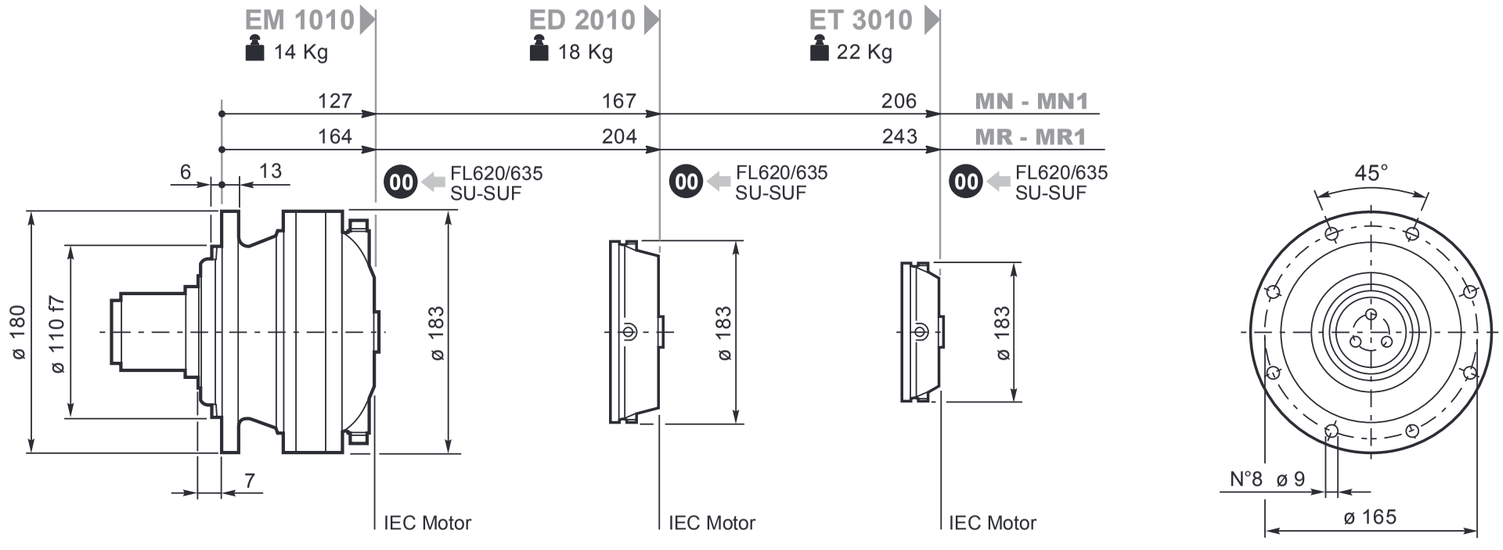

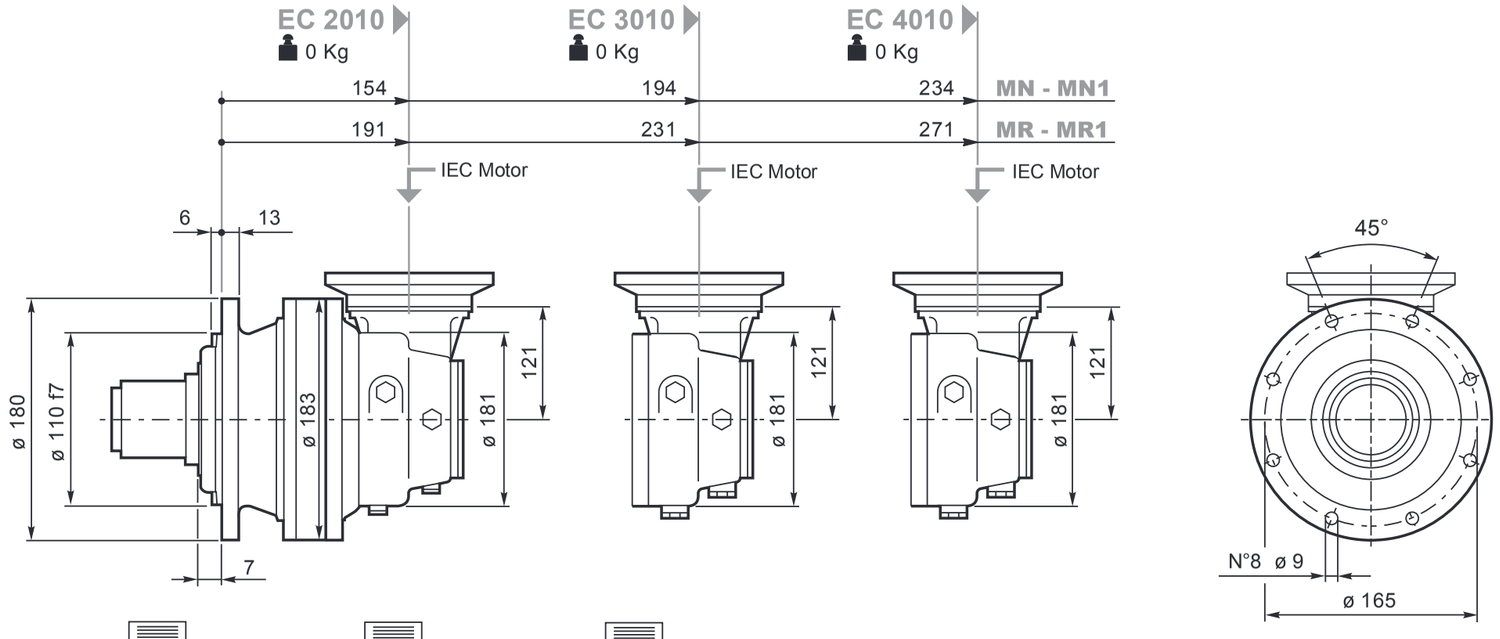

00 ⇨ 230
FL620/635 SU-SUF ⇨ 42
IEC Motor ⇨ 42

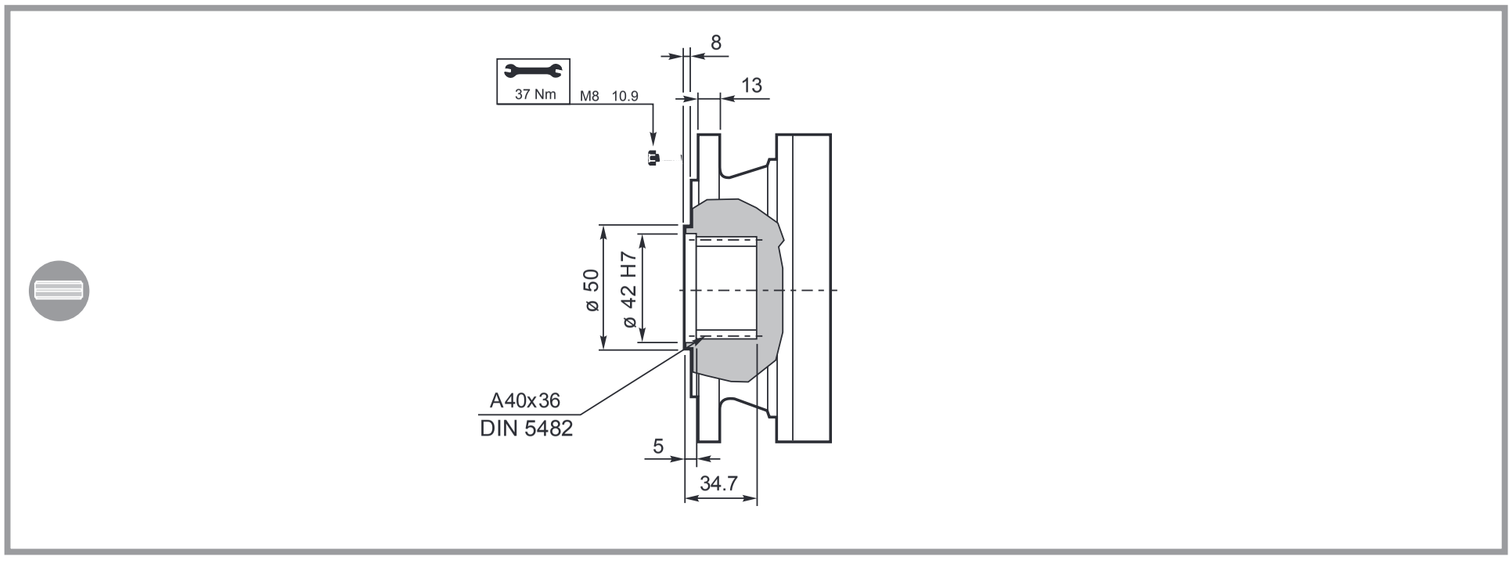

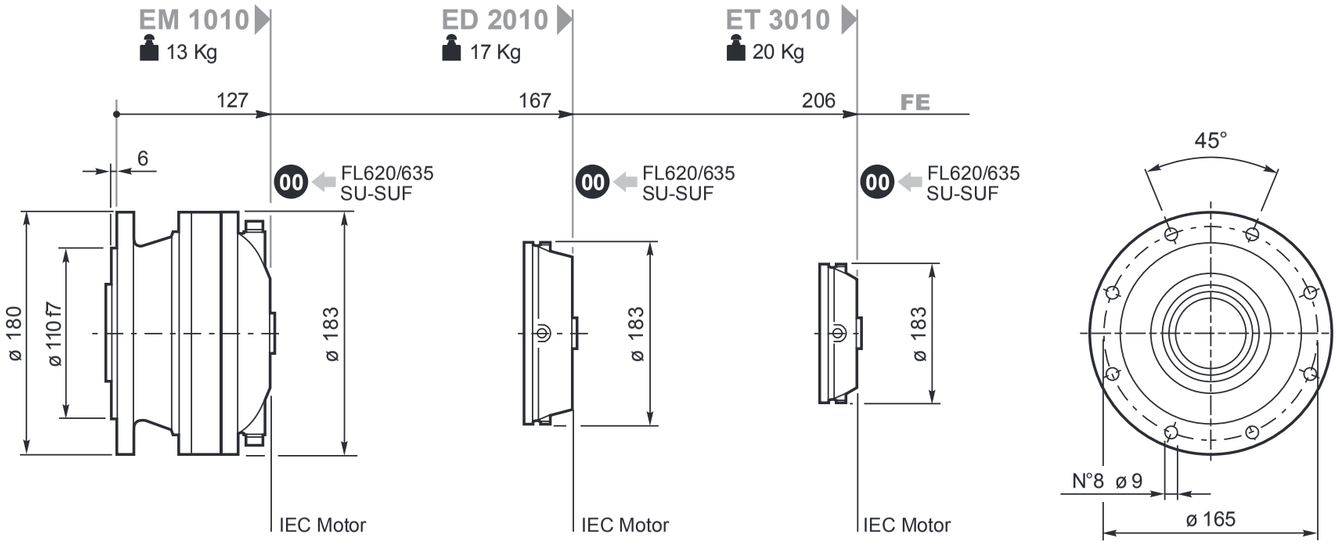

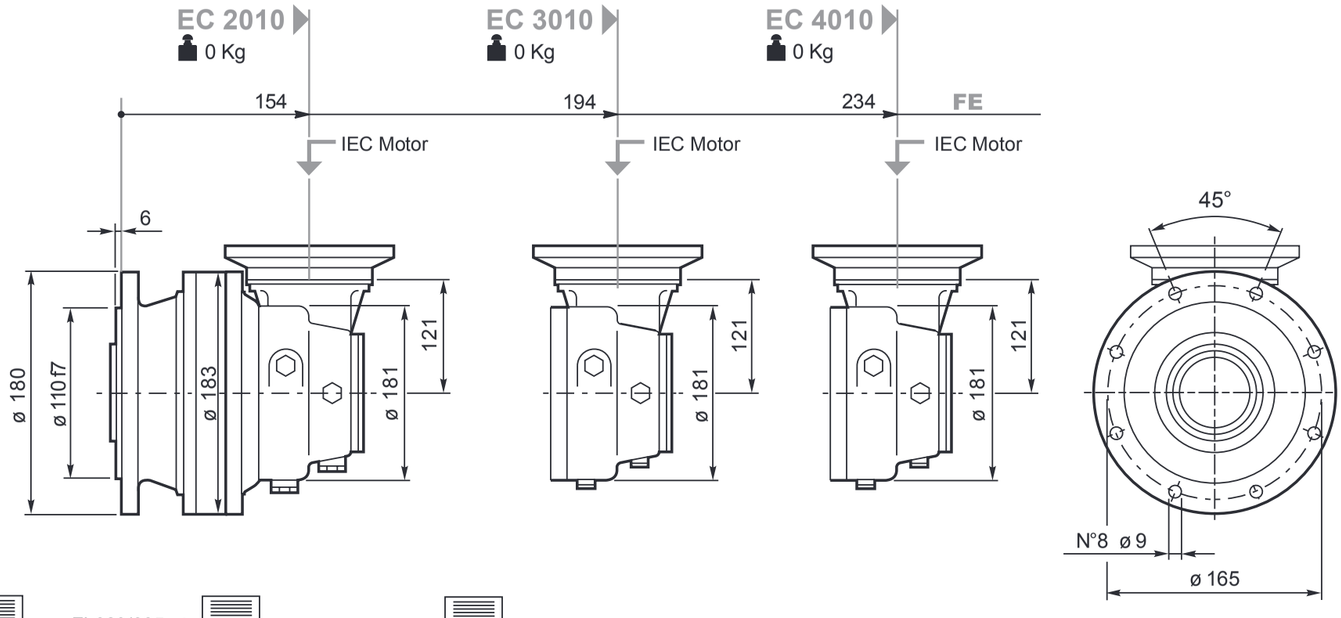

00 230 FL620/635 SU-SUF 42 IEC Motor 42

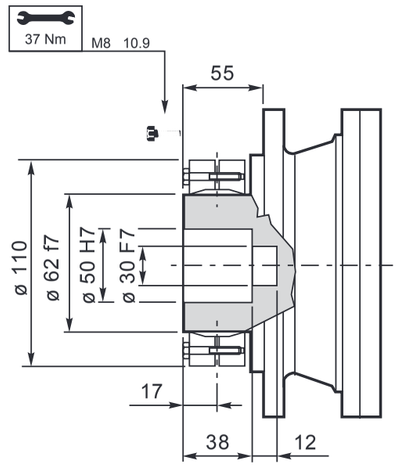

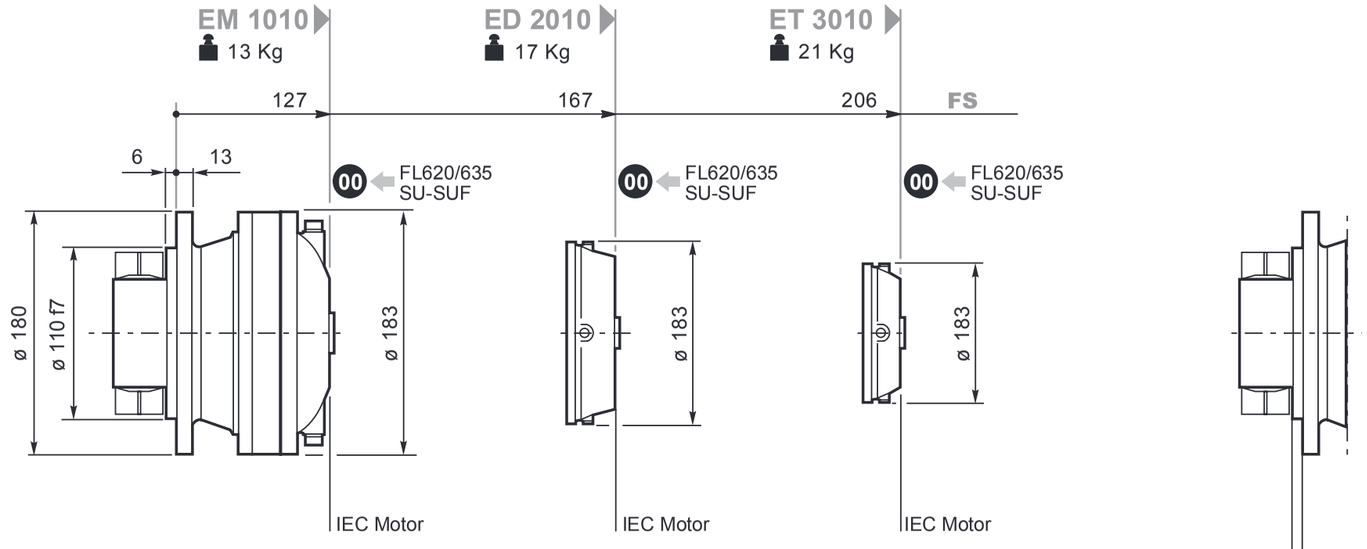

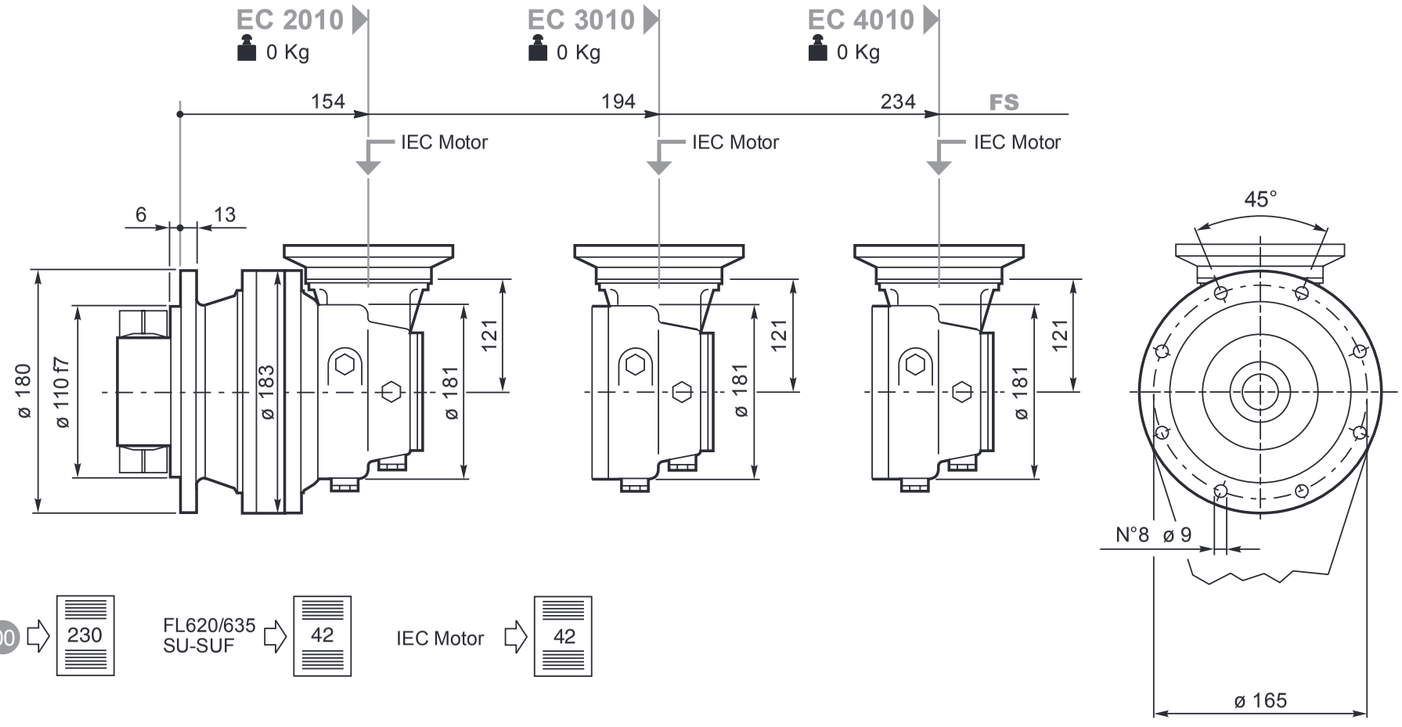

00 ⇨ 230 FL620/635 SU-SUF ⇨ 42 IEC Motor ⇨ 42

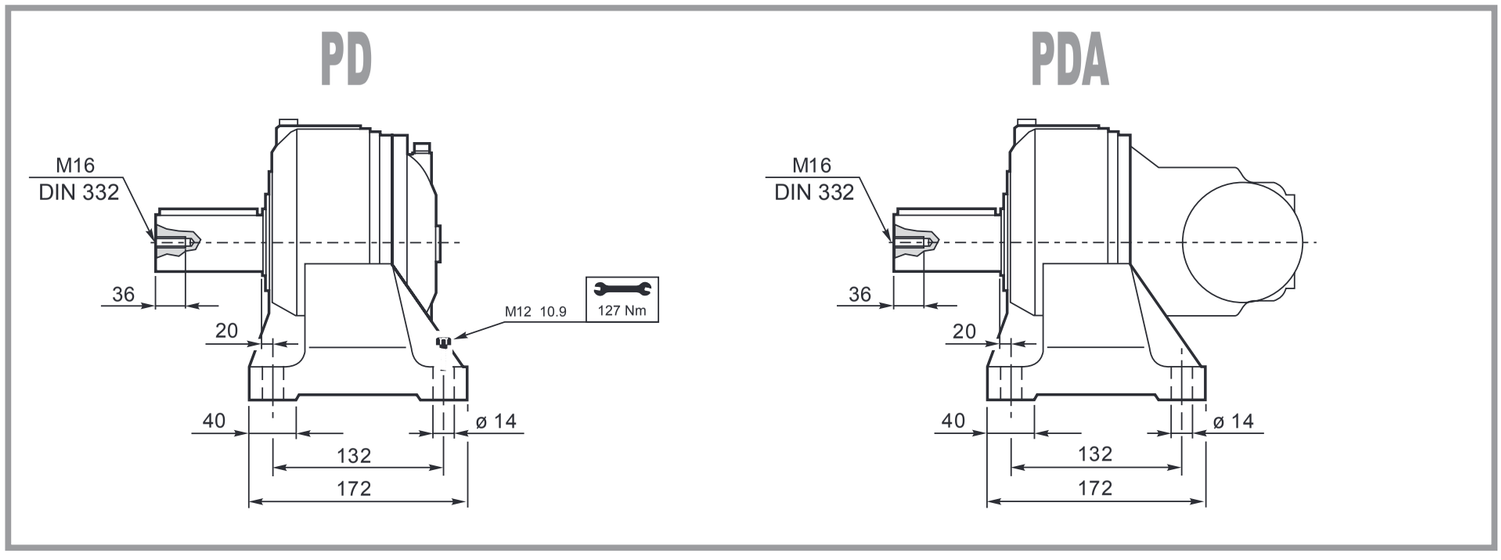
PD
PDA
M16
DIN 332
36
20
40
ø 14
132
172
M12 10.9
127 Nm

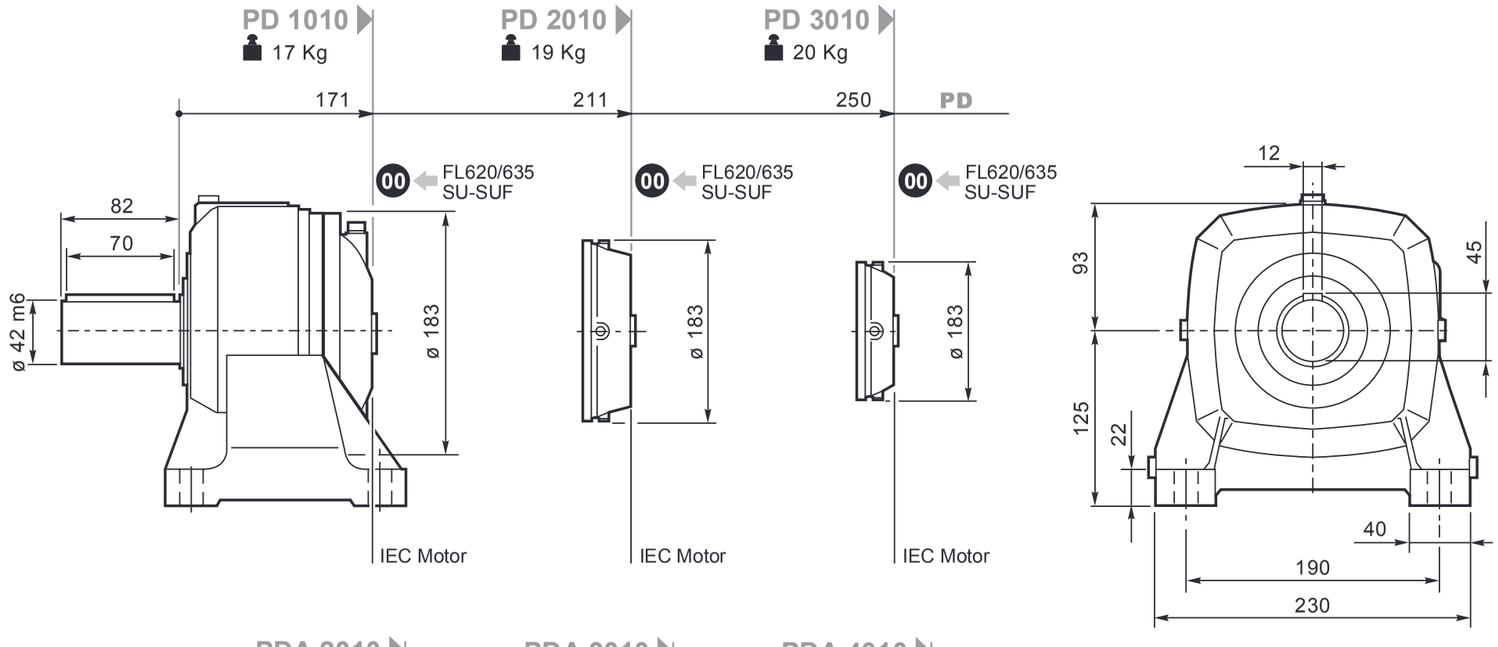
PD 1010
17 Kg
PD 2010
19 Kg
PD 3010
20 Kg
171
211
250
PD
00
FL620/635
SU-SUF
82
70
ø 42 m6
ø 183
IEC Motor
12
93
45
125
22
40
190
230

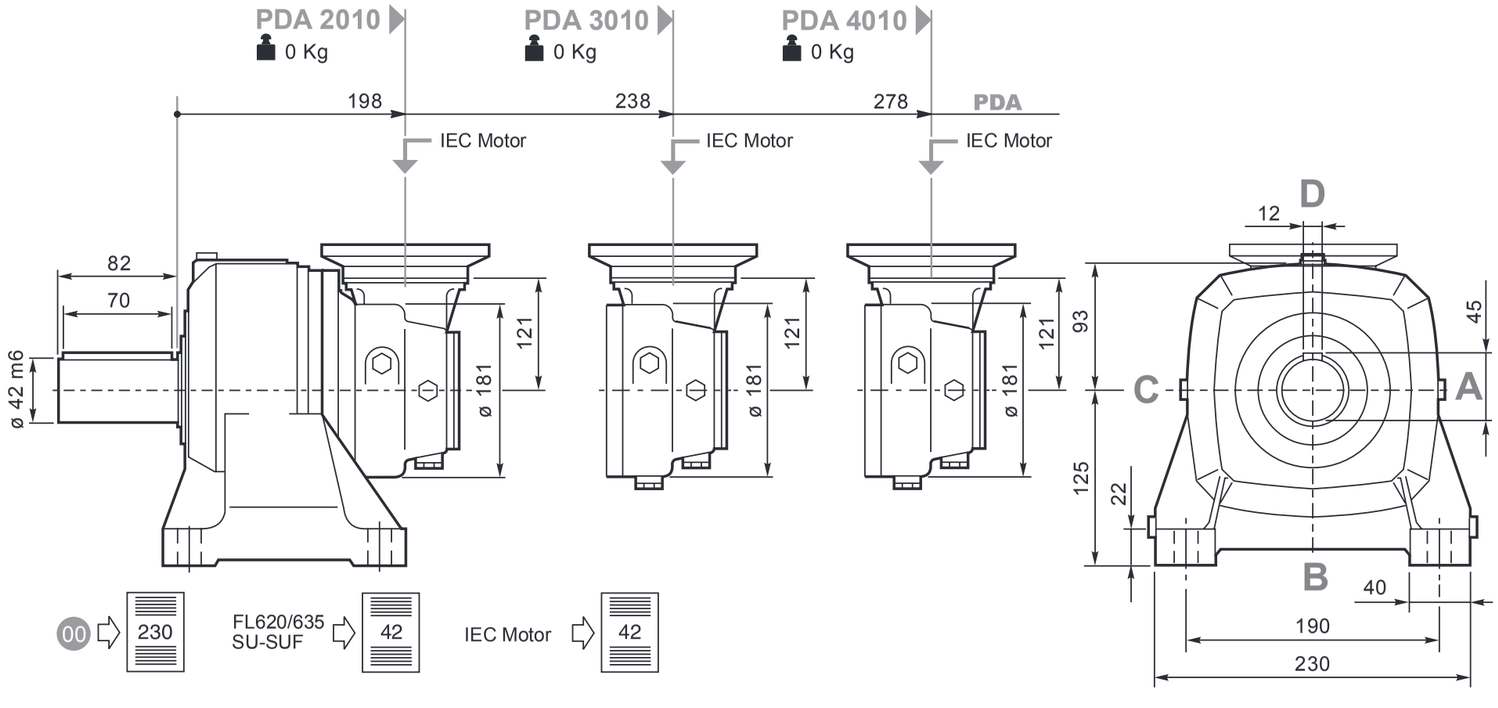
PDA 2010
0 Kg
PDA 3010
0 Kg
PDA 4010
0 Kg
198
238
278
PDA
IEC Motor
82
70
ø 42 m6
121
ø 181
D
12
93
45
C
A
125
22
B
40
190
230
00
230
FL620/635
SU-SUF
42
IEC Motor
42

SU2

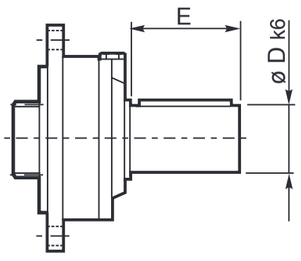

	D k6	E		Lt		
				MN-MN1 FE-FS	MR MR1	PD
SU2	40	58	**EM1010**	187	224	231
			ED2010	227	264	271
			ET3010	266	303	310

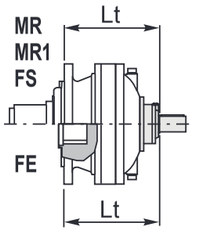

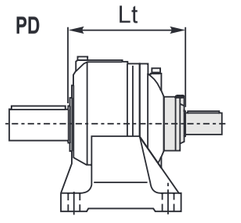

FL620.10-FL635.10FL620.U-FL635.U

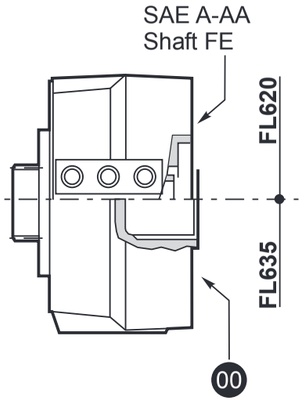

		Lt		
		MN-MN1-FE-FS	MR-MR1	PD
FL620.U	**EM1010**	231.5	268.5	275.5
	ED2010	271.5	308.5	315.5
	ET3010	310.5	347.5	354.5
FL635.U	**EM1010**	218	255	262
	ED2010	258	295	302
	ET3010	297	334	341
FL620.10	**EM1010**	190.5	227.5	234.5
	ED2010	230.5	267.5	274
	ET3010	269.5	306.5	320.3
FL635.10	**EM1010**	172	209	172
	ED2010	212	249	212
	ET3010	251	288	251

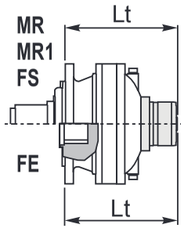

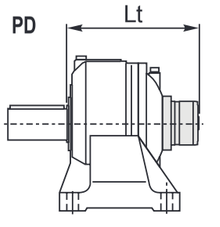

IECMotor

		Lt				
		IEC 63	**IEC 71**	**IEC 80 90**	**IEC 100 112**	**IEC 132**
EM1010	MN-MN1-FE-FS	147	149	154	155	222
EM1010	MR-MR1	184	186	191	192	259
ED2010	MN-MN1-FE-FS	187	189	194	195	262
ED2010	MR-MR1	224	226	231	232	299
ET3010	MN-MN1-FE-FS	226	228	233	234	301
ET3010	MR-MR1	263	265	270	271	338
PD1010	PD	191	193	198	199	266
PD2010	PD	230.5	232.5	238	239	306
PD3010	PD	270	272	277	278	
EC2010	MN-MN1-FE-FS-PDA	151	151	151	151	238
EC3010	MN-MN1-FE-FS-PDA	151	151	151	151	238
EC4010	MN-MN1-FE-FS-PDA	151	151	151	151	238

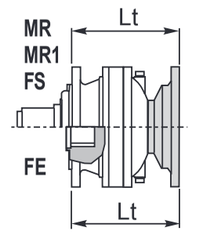

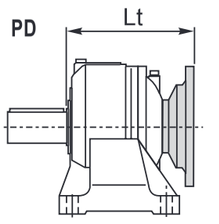

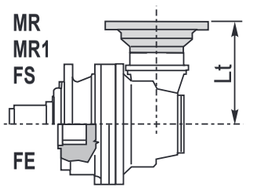

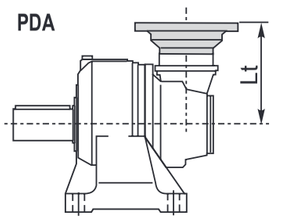

FA 010

Flangiaruota
Drivingflange
Radnabenflansch
Flasquederoue
Brida delarueda
Flangederoda

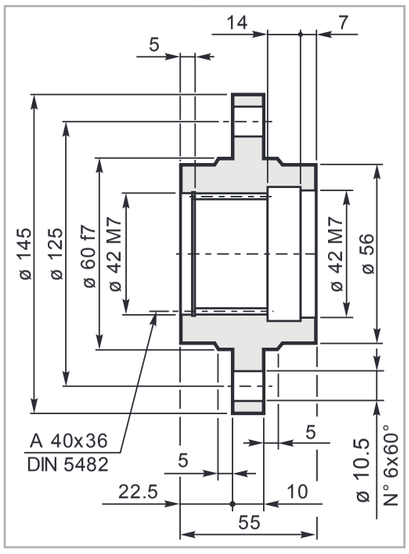

Mat. C40 UNI EN 10083
Code: 34700231800

FR 010

Flangiaruota
Drivingflange
Radnabenflansch
Flasquederoue
Bridadelarueda
Flangederoda

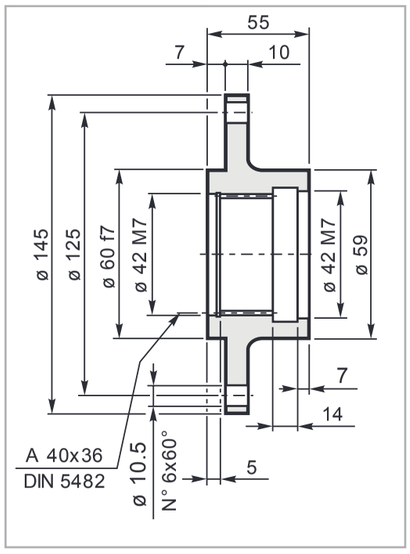

Mat. C40 UNI EN 10083
Code34700331800

MS 010

Manicottoscanalato
Splinedbush
Keilmuffe
Manchoncannelée
Manguitoacanalado
Luvaranhurada

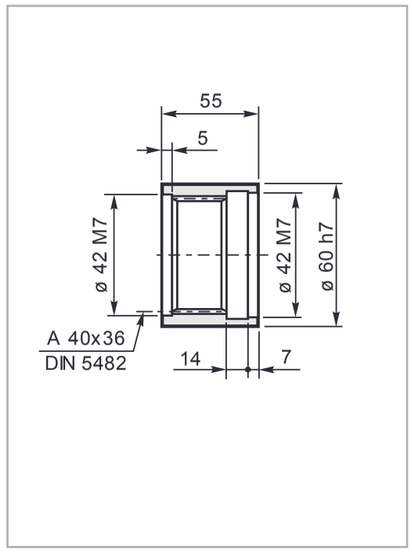

Mat. 39NiCrMo3 UNI EN 10083
Code: 39102740600

RDF 010

Rondelladifermo
Shaftcover
Gegenscheibe
Rondellefrein
Arandeladebloqueo
Amueladeencosto

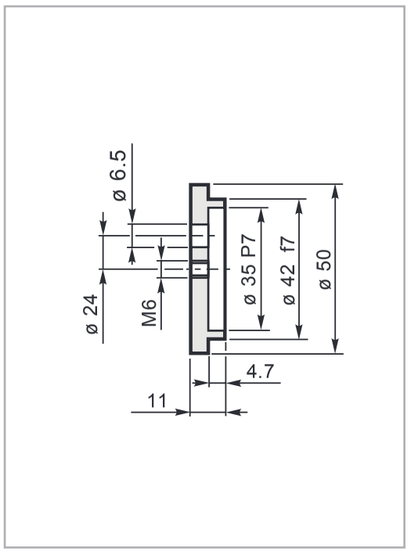

Mat. C40 UNI EN 10083
Code: 37201840800

BS 010

Flangiaruota
Splinedbar
Zugspindel
Barrecannelée
Barraacanalada
Barraranhurada

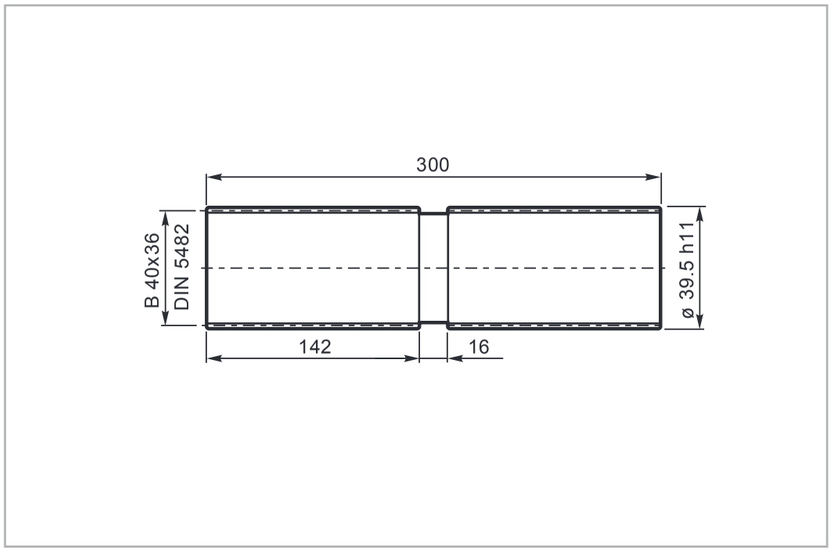

Code: 39126730100 Mat: Acciaio legato ad elevata resistenza meccanica
Alloyed steel with high mechanical resistance
Legierungsstahl mit hoher mechanischer Festigkeit
Alliage d'acier à haute résistance mécanique
Aleación de acero de elevada resistencia mecánica
Aço ligado de elevada resistência mecânica

Carichiradialisuglialberiuscita/Radialloadsonouputshafts
RadiallastenaufdeAbtriebswellen/Chargesradialessurlesarbres desortie
Cargassobrelosejesdesalida/Cargasradiaisnoseixosdesaida

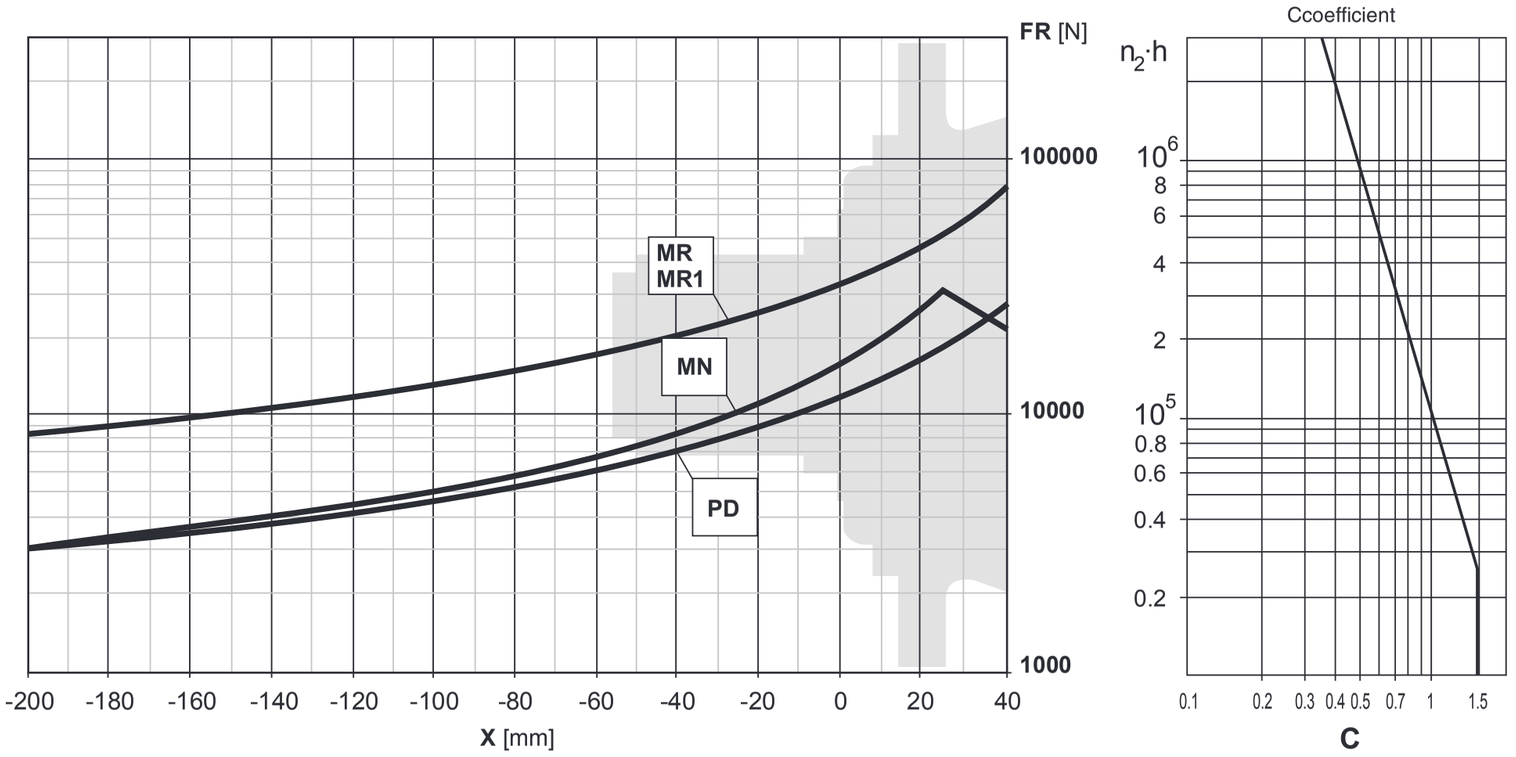

Carichiassiali/Axialloads/Axialkräfte/Chargesaxiales/Cargasaxiales/Forçasaxiais

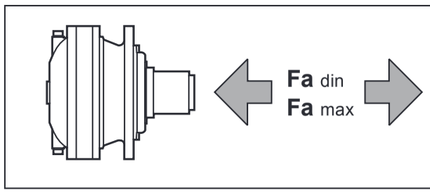

		Flangemounted		PD-PDA
		MN-MN1	MR-MR1	MR1
Fadin	[N]	9000	9000	6000
Famax	[N]	9000	9000	6000

Carichiradialisuglialberientrata/Radialloadsoninputshafts
RadiallastenaufdeAntriebswellen/Chargesradialessur lesarbresd'entrée
Cargassobrelosejesdeentrada/Cargasradiaisnoseixosdeentrada

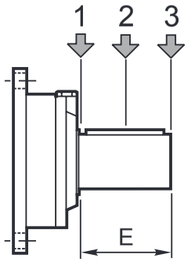

Type	E	**Fr**[N]					
		n_1.h=10 7			**n_1.h=10 8**		
		1	**2**	**3**	**1**	**2**	**3**
SU2	58	3000	2000	1500	1400	1000	700

020

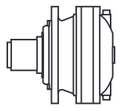

10000 HOURS LIFE

i_{eff}	1500			1000			500			T_{2max} [Nm]	P_T [kW]
	n_2 [rpm]	T_2 [Nm]	P_2 [kW]	n_2 [rpm]	T_2 [Nm]	P_2 [kW]	n_2 [rpm]	T_2 [Nm]	P_2 [kW]		
EM1020											
3.08	487	888	45.3	325	1003	34.1	162	1235	21.0	2800	
3.50	429	972	43.6	286	1098	32.9	143	1351	20.2	2800	
4.13	363	1005	38.2	242	1135	28.8	121	1397	17.7	2800	20
5.17	290	1045	31.8	193	1159	23.5	97	1287	13.0	2800	
6.00	250	1001	26.2	167	1077	18.8	83	1187	10.4	2800	
7.25	207	863	18.7	138	924	13.3	69	1015	7.3	2800	
ED2020											
10.41	144	1263	19.1	96	1427	14.4	48.0	1756	8.8	2800	
11.83	127	1401	18.6	85	1582	14.0	42.3	1948	8.6	2800	
13.52	111	1329	15.4	74	1501	11.6	37.0	1848	7.2	2800	
15.37	98	1510	15.4	65	1705	11.6	32.5	2036	6.9	2800	
18.13	83	1566	13.6	55	1715	9.9	27.6	1840	5.3	2800	
21.00	71	1445	10.8	47.6	1585	7.9	23.8	1787	4.5	2800	
22.70	66	1348	9.3	44.1	1411	6.5	22.0	1515	3.5	2800	12
24.78	61	1697	10.8	40.4	1772	7.5	20.2	1895	4.0	2800	
28.66	52	1600	8.8	34.9	1683	6.2	17.4	1890	3.5	2800	
31.02	48.4	1397	7.1	32.2	1458	4.9	16.1	1561	2.6	2800	
35.88	41.8	1419	6.2	27.9	1480	4.3	13.9	1582	2.3	2800	
41.64	36.0	1305	4.9	24.0	1360	3.4	12.0	1453	1.8	2800	
50.32	29.8	1116	3.5	19.9	1164	2.4	9.9	1246	1.3	2800	
ET3020											
59.36	25.3	2071	5.5	16.8	2276	4.0	8.4	2514	2.2	2800	
61.28	24.5	1861	4.8	16.3	1933	3.3	8.2	2078	1.8	2800	
70.98	21.1	2121	4.7	14.1	2201	3.2	7.0	2471	1.8	2800	
82.10	18.3	2150	4.1	12.2	2229	2.8	6.1	2545	1.6	2800	
92.19	16.3	2172	3.7	10.8	2259	2.6	5.4	2606	1.5	2800	
106.6	14.1	2201	3.2	9.4	2329	2.3	4.7	2683	1.3	2800	
108.8	13.8	1963	2.8	9.2	2035	2.0	4.6	2341	1.1	2800	
126.0	11.9	1963	2.4	7.9	2062	1.7	4.0	2228	0.93	2800	
145.7	10.3	1999	2.2	6.9	2097	1.5	3.4	2263	0.81	2800	
161.3	9.3	2333	2.3	6.2	2536	1.6	3.1	2800	0.91	2800	
172.0	8.7	2049	1.9	5.8	2231	1.4	2.9	2567	0.78	2800	
198.9	7.5	2113	1.7	5.0	2221	1.2	2.5	2401	0.63	2800	
220.5	6.8	2099	1.5	4.5	2196	1.0	2.3	2364	0.56	2800	
260.2	5.8	2235	1.3	3.8	2428	0.98	1.9	2785	0.56	2800	
289.0	5.2	1583	0.86	3.5	1727	0.63	1.7	1994	0.36	2800	
325.7	4.6	1833	0.88	3.1	1995	0.64	1.5	2297	0.37	2800	
EQ4020											
360.4	4.2	2748	1.2	2.8	2800	0.82	1.4	2800	0.41	2800	
404.7	3.7	2800	1.1	2.5	2800	0.73	1.2	2800	0.35	2800	
468.1	3.2	2800	0.94	2.1	2800	0.62	1.1	2800	0.32	2800	
502.5	3.0	2554	0.80	2.0	2766	0.58	0.99	2800	0.29	2800	
569.8	2.6	2800	0.76	1.8	2800	0.53	0.88	2800	0.26	2800	
639.8	2.3	2800	0.67	1.6	2800	0.47	0.78	2800	0.23	2800	
708.2	2.1	2800	0.62	1.4	2800	0.41	0.71	2800	0.21	2800	
835.7	1.8	2800	0.53	1.2	2800	0.35	0.60	2800	0.18	2800	
892.1	1.7	2800	0.50	1.1	2800	0.32	0.56	2800	0.16	2800	
1032	1.5	2800	0.44	0.97	2800	0.28	0.48	2800	0.14	2800	4
1120	1.3	2800	0.38	0.89	2800	0.26	0.45	2800	0.13	2800	
1323	1.1	2659	0.32	0.76	2789	0.22	0.38	2800	0.11	2800	
1380	1.1	2641	0.30	0.72	2800	0.21	0.36	2800	0.11	2800	
1561	0.96	2800	0.28	0.64	2800	0.19	0.32	2800	0.09	2800	
1806	0.83	2800	0.24	0.55	2800	0.16	0.28	2800	0.08	2800	
1999	0.75	2800	0.22	0.50	2800	0.15	0.25	2800	0.07	2800	
2315	0.65	2800	0.19	0.43	2800	0.13	0.22	2800	0.06	2800	
2615	0.57	2783	0.17	0.38	2800	0.11	0.19	2800	0.06	2800	
2732	0.55	2800	0.16	0.37	2800	0.11	0.18	2800	0.05	2800	
3160	0.47	2800	0.14	0.32	2800	0.09	0.16	2800	0.05	2800	

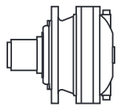

i_{eff}	1500			1000			500			T_{2max} [Nm]	P_T [kW]
	n_2 [rpm]	T_2 [Nm]	P_2 [kW]	n_2 [rpm]	T_2 [Nm]	P_2 [kW]	n_2 [rpm]	T_2 [Nm]	P_2 [kW]		
EM1020											
3.08	487	1570	80	325	1773	60	162	2117	36.0	2800	
3.50	429	1683	76	286	1837	55	143	2045	30.6	2800	
4.13	363	1549	59	242	1678	42.6	121	1857	23.5	2800	20
5.17	290	1304	39.6	193	1401	28.4	97	1539	15.6	2800	
6.00	250	1219	31.9	167	1301	22.7	83	1421	12.4	2800	
7.25	207	1058	22.9	138	1123	16.2	69	1223	8.8	2800	
ED2020											
10.41	144	2151	32.5	96	2258	22.7	48.0	2616	13.2	2800	
11.83	127	2077	27.6	85	2177	19.3	42.3	2502	11.1	2800	
13.52	111	2180	25.3	74	2311	17.9	37.0	2464	9.5	2800	
15.37	98	2142	21.9	65	2275	15.5	32.5	2644	9.0	2800	
18.13	83	1942	16.8	55	2046	11.8	27.6	2378	6.9	2800	
21.00	71	1829	13.7	47.6	1980	9.9	23.8	2200	5.5	2800	
22.70	66	1608	11.1	44.1	1679	7.7	22.0	1956	4.5	2800	12
24.78	61	2008	12.7	40.4	2193	9.3	20.2	2537	5.4	2800	
28.66	52	1967	10.8	34.9	2118	7.7	17.4	2344	4.3	2800	
31.02	48.4	1661	8.4	32.2	1801	6.1	16.1	2089	3.5	2800	
35.88	41.8	1699	7.4	27.9	1860	5.4	13.9	2153	3.1	2800	
41.64	36.0	1557	5.9	24.0	1704	4.3	12.0	1974	2.5	2800	
50.32	29.8	1336	4.2	19.9	1464	3.0	9.9	1703	1.8	2800	
ET3020											
59.36	25.3	2525	6.7	16.8	2578	4.5	8.4	2654	2.3	2800	
61.28	24.5	2438	6.3	16.3	2648	4.5	8.2	2800	2.4	2800	
70.98	21.1	2800	6.2	14.1	2800	4.1	7.0	2800	2.1	2800	
82.10	18.3	2800	5.4	12.2	2800	3.6	6.1	2800	1.8	2800	
92.19	16.3	2800	4.8	10.8	2800	3.2	5.4	2800	1.6	2800	
106.6	14.1	2800	4.1	9.4	2800	2.8	4.7	2800	1.4	2800	
108.8	13.8	2739	4.0	9.2	2800	2.7	4.6	2800	1.3	2800	
126.0	11.9	2395	3.0	7.9	2610	2.2	4.0	2799	1.2	2800	
145.7	10.3	2444	2.6	6.9	2705	1.9	3.4	2800	1.0	2800	8
161.3	9.3	2800	2.7	6.2	2800	1.8	3.1	2800	0.91	2800	
172.0	8.7	2800	2.6	5.8	2800	1.7	2.9	2800	0.85	2800	
198.9	7.5	2594	2.0	5.0	2800	1.5	2.5	2800	0.73	2800	
220.5	6.8	2711	1.9	4.5	2787	1.3	2.3	2800	0.67	2800	
260.2	5.8	2800	1.7	3.8	2800	1.1	1.9	2800	0.56	2800	
289.0	5.2	2337	1.3	3.5	2529	0.92	1.7	2800	0.50	2800	
325.7	4.6	2683	1.3	3.1	2800	0.91	1.5	2800	0.44	2800	
EQ4020											
360.4	4.2	2800	1.2	2.8	2800	0.82	1.4	2800	0.41	2800	
404.7	3.7	2800	1.1	2.5	2800	0.73	1.2	2800	0.35	2800	
468.1	3.2	2800	0.9	2.1	2800	0.62	1.1	2800	0.32	2800	
502.5	3.0	2800	0.9	2.0	2800	0.59	0.99	2800	0.29	2800	
569.8	2.6	2800	0.76	1.8	2800	0.53	0.88	2800	0.26	2800	
639.8	2.3	2800	0.67	1.6	2800	0.47	0.78	2800	0.23	2800	
708.2	2.1	2800	0.62	1.4	2800	0.41	0.71	2800	0.21	2800	
835.7	1.8	2800	0.53	1.2	2800	0.35	0.60	2800	0.18	2800	
892.1	1.7	2800	0.50	1.1	2800	0.32	0.56	2800	0.16	2800	
1032	1.5	2800	0.44	0.97	2800	0.28	0.48	2800	0.14	2800	4
1120	1.3	2800	0.38	0.89	2800	0.26	0.45	2800	0.13	2800	
1323	1.1	2800	0.32	0.76	2800	0.22	0.38	2800	0.11	2800	
1380	1.1	2800	0.32	0.72	2800	0.21	0.36	2800	0.11	2800	
1561	0.96	2800	0.28	0.64	2800	0.19	0.32	2800	0.09	2800	
1806	0.83	2800	0.24	0.55	2800	0.16	0.28	2800	0.08	2800	
1999	0.75	2800	0.22	0.50	2800	0.15	0.25	2800	0.07	2800	
2315	0.65	2800	0.19	0.43	2800	0.13	0.22	2800	0.06	2800	
2615	0.57	2800	0.17	0.38	2800	0.11	0.19	2800	0.06	2800	
2732	0.55	2800	0.16	0.37	2800	0.11	0.18	2800	0.05	2800	
3160	0.47	2800	0.14	0.32	2800	0.09	0.16	2800	0.05	2800	

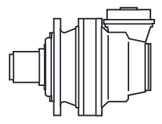

i_{eff}	1500			1000			500			T_{2max} [Nm]	P_T [kW]
	n_2 [rpm]	T_2 [Nm]	P_2 [kW]	n_2 [rpm]	T_2 [Nm]	P_2 [kW]	n_2 [rpm]	T_2 [Nm]	P_2 [kW]		
EC2020-PDA2020											
10.50	143	1351	20.2	95	1526	15.2	47.6	1879	9.4	2800	
12.39	121	1397	17.7	81	1578	13.3	40.4	1772	7.5	2800	
14.23	105	1392	15.4	70	1572	11.6	35.1	1936	7.1	2800	
16.17	93	1538	14.9	62	1737	11.3	30.9	2047	6.6	2800	
18.00	83	1187	10.4	56	1245	7.2	27.8	1340	3.9	2800	8
19.08	79	1590	13.1	52	1724	9.5	26.2	1849	5.1	2800	
21.75	69	1015	7.3	46.0	1064	5.1	23.0	1147	2.8	2800	
23.89	63	1357	8.9	41.9	1419	6.2	20.9	1522	3.3	2800	
27.72	54	1249	7.1	36.1	1305	4.9	18.0	1398	2.6	2800	
33.50	44.8	1067	5.0	29.9	1116	3.5	14.9	1198	1.9	2800	
EC3020-PDA3020											
46.09	32.5	1507	5.1	21.7	1702	3.9	10.8	2095	2.4	2800	
52.42	28.6	1476	4.4	19.1	1536	3.1	9.5	1639	1.6	2800	
57.85	25.9	1157	3.1	17.3	1307	2.4	8.6	1609	1.5	2800	
63.00	23.8	1787	4.5	15.9	1892	3.1	7.9	2062	1.7	2800	
68.26	22.0	1366	3.1	14.6	1542	2.4	7.3	1899	1.5	2800	
75.13	20.0	1503	3.1	13.3	1698	2.4	6.7	2090	1.5	2800	
88.66	16.9	1774	3.1	11.3	1998	2.4	5.6	2245	1.3	2800	
102.7	14.6	1913	2.9	9.7	2013	2.1	4.9	2179	1.1	2800	
111.0	13.5	1587	2.2	9.0	1647	1.6	4.5	1841	0.87	2800	
121.2	12.4	1982	2.6	8.3	2073	1.8	4.1	2393	1.0	2800	
142.4	10.5	1835	2.0	7.0	2073	1.5	3.5	2258	0.83	2800	5
168.0	8.9	2040	1.9	6.0	2220	1.4	3.0	2555	0.80	2800	
175.5	8.5	1655	1.5	5.7	1751	1.0	2.8	2026	0.61	2800	
194.3	7.7	2103	1.7	5.1	2215	1.2	2.6	2395	0.65	2800	
210.3	7.1	1682	1.3	4.8	1820	0.91	2.4	2103	0.52	2800	
243.3	6.2	1722	1.1	4.1	1877	0.81	2.1	2166	0.47	2800	
282.3	5.3	1575	0.88	3.5	1718	0.64	1.8	1985	0.37	2800	
308.1	4.9	1393	0.71	3.2	1430	0.49	1.6	1495	0.25	2800	
368.1	4.1	1226	0.52	2.7	1259	0.36	1.4	1315	0.19	2800	
427.1	3.5	1423	0.52	2.3	1461	0.36	1.2	1526	0.19	2800	
516.1	2.9	1478	0.45	1.9	1613	0.33	0.97	1844	0.19	2800	
EC4020-PDA4020											
276.6	5.4	2606	1.5	3.6	2800	1.1	1.8	2800	0.53	2800	
319.9	4.7	2683	1.3	3.1	2800	0.91	1.6	2800	0.47	2800	
347.1	4.3	2727	1.2	2.9	2800	0.85	1.4	2800	0.41	2800	
401.5	3.7	2800	1.1	2.5	2800	0.73	1.2	2800	0.35	2800	
450.8	3.3	2800	0.97	2.2	2800	0.65	1.1	2800	0.32	2800	
521.4	2.9	2800	0.85	1.9	2800	0.56	0.96	2800	0.28	2800	
556.6	2.7	2800	0.79	1.8	2800	0.53	0.90	2800	0.26	2800	
625.0	2.4	2800	0.70	1.6	2800	0.47	0.80	2800	0.23	2800	
712.7	2.1	2382	0.53	1.4	2526	0.37	0.70	2800	0.21	2800	
788.9	1.9	2800	0.56	1.3	2800	0.38	0.63	2800	0.18	2800	
853.1	1.8	2496	0.46	1.2	2604	0.32	0.59	2800	0.17	2800	3
988.1	1.5	2478	0.39	1.0	2732	0.29	0.51	2800	0.15	2800	
1094	1.4	2800	0.41	0.91	2800	0.27	0.46	2800	0.13	2800	
1247	1.2	2275	0.29	0.80	2513	0.21	0.40	2800	0.12	2800	
1495	1.0	2737	0.29	0.67	2798	0.20	0.33	2800	0.10	2800	
1616	0.93	2536	0.25	0.62	2742	0.18	0.31	2800	0.09	2800	
1729	0.87	2466	0.22	0.58	2693	0.16	0.29	2800	0.09	2800	
2040	0.74	2800	0.22	0.49	2800	0.14	0.25	2800	0.07	2800	
2208	0.68	2694	0.19	0.45	2800	0.13	0.23	2800	0.07	2800	
2554	0.59	2770	0.17	0.39	2800	0.11	0.20	2800	0.06	2800	
2787	0.54	1399	0.08	0.36	1487	0.06	0.18	1652	0.03	2800	
3235	0.46	1623	0.08	0.31	1726	0.06	0.15	2800	0.04	2800	

Tuttiirapportievidenziati(es.10.50)hannodimensioniparticolaridellacoppiaconicaincerteversioni;vederetavoledimensionali.
Allratiosgreyhighlighted(ex.10.50)havespecificdimensionsofthebevelgearsetinsomeversions;seedimensionaltables.
Allemit(es.10.50)gekennzeichnetenÜbersetzungenhabeninbestimmtenVersionenbesondereDimensionendesKegelradtriebs.SieheauchDimensionstabellen.
Lesrapportsrepéréspar(es.10.50)ontdesdimensionsdecoupleconiqueparticulières.Voirlestableauxdimensionnels.
Todaslasrelacionesindicadascon(es.10.50)tienendimensionesparticularesdelparcónicosegúnlasversiones;verlastablasdedimensión.
Asrelaçõesmarcadascom(es.10.50)têmdimensõesparticularesdaengrenagemcônicaemcertasversões;videtabelasdimensionais.

* bg 57

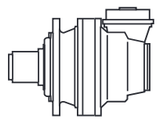

i_{eff}	1500			1000			500			T_{2max} [Nm]	P_T [kW]
	n_2 [rpm]	T_2 [Nm]	P_2 [kW]	n_2 [rpm]	T_2 [Nm]	P_2 [kW]	n_2 [rpm]	T_2 [Nm]	P_2 [kW]		
EC2020-PDA2020											
10.50	143	2045	30.6	95	2149	21.4	47.6	2439	12.2	2800	
12.39	121	1857	23.5	81	1947	16.5	40.4	2193	9.3	2800	
14.23	105	2235	24.7	70	2405	17.7	35.1	2794	10.3	2800	
16.17	93	2155	20.9	62	2302	14.9	30.9	2672	8.7	2800	
18.00	83	1421	12.4	56	1485	8.6	27.8	1651	4.8	2800	8
19.08	79	1953	16.1	52	2070	11.4	26.2	2404	6.6	2800	
21.75	69	1223	8.8	46.0	1278	6.2	23.0	1417	3.4	2800	
23.89	63	1616	10.6	41.9	1699	7.4	20.9	1978	4.3	2800	
27.72	54	1489	8.4	36.1	1557	5.9	18.0	1813	3.4	2800	
33.50	44.8	1282	6.0	29.9	1336	4.2	14.9	1560	2.4	2800	
EC3020-PDA3020											
46.09	32.5	2644	9.0	21.7	2800	6.4	10.8	2800	3.1	2800	
52.42	28.6	1849	5.5	19.1	2017	4.0	9.5	2325	2.3	2800	
57.85	25.9	2045	5.6	17.3	2309	4.2	8.6	2800	2.5	2800	
63.00	23.8	2200	5.5	15.9	2316	3.9	7.9	2610	2.2	2800	
68.26	22.0	2413	5.6	14.6	2706	4.2	7.3	2800	2.1	2800	
75.13	20.0	2656	5.6	13.3	2800	3.9	6.7	2800	2.0	2800	
88.66	16.9	2629	4.7	11.3	2800	3.3	5.6	2800	1.6	2800	
102.7	14.6	2339	3.6	9.7	2479	2.5	4.9	2780	1.4	2800	
111.0	13.5	2167	3.1	9.0	2352	2.2	4.5	2695	1.3	2800	
121.2	12.4	2760	3.6	8.3	2800	2.4	4.1	2800	1.2	2800	
142.4	10.5	2430	2.7	7.0	2690	2.0	3.5	2800	1.0	2800	5
168.0	8.9	2800	2.6	6.0	2800	1.8	3.0	2800	0.88	2800	
175.5	8.5	2377	2.1	5.7	2575	1.5	2.8	2800	0.82	2800	
194.3	7.7	2587	2.1	5.1	2800	1.5	2.6	2800	0.76	2800	
210.3	7.1	2464	1.8	4.8	2667	1.3	2.4	2800	0.70	2800	
243.3	6.2	2535	1.6	4.1	2743	1.2	2.1	2800	0.62	2800	
282.3	5.3	2326	1.3	3.5	2517	0.93	1.8	2800	0.53	2800	
308.1	4.9	1565	0.80	3.2	1607	0.55	1.6	1788	0.30	2800	
368.1	4.1	1378	0.59	2.7	1456	0.41	1.4	1619	0.23	2800	
427.1	3.5	1599	0.59	2.3	1690	0.41	1.2	1879	0.23	2800	
516.1	2.9	1932	0.59	1.9	2042	0.41	0.97	2271	0.23	2800	
EC4020-PDA4020											
276.6	5.4	2800	1.6	3.6	2800	1.1	1.8	2800	0.53	2800	
319.9	4.7	2800	1.4	3.1	2800	0.91	1.6	2800	0.47	2800	
347.1	4.3	2800	1.3	2.9	2800	0.85	1.4	2800	0.41	2800	
401.5	3.7	2800	1.1	2.5	2800	0.73	1.2	2800	0.35	2800	
450.8	3.3	2800	0.97	2.2	2800	0.65	1.1	2800	0.32	2800	
521.4	2.9	2800	0.85	1.9	2800	0.56	0.96	2800	0.28	2800	
556.6	2.7	2800	0.79	1.8	2800	0.53	0.90	2800	0.26	2800	
625.0	2.4	2800	0.70	1.6	2800	0.47	0.80	2800	0.23	2800	
712.7	2.1	2800	0.62	1.4	2800	0.41	0.70	2800	0.21	2800	
788.9	1.9	2800	0.56	1.3	2800	0.38	0.63	2800	0.18	2800	
853.1	1.8	2800	0.53	1.2	2800	0.35	0.59	2800	0.17	2800	3
988.1	1.5	2800	0.44	1.0	2800	0.29	0.51	2800	0.15	2800	
1094	1.4	2800	0.41	0.91	2800	0.27	0.46	2800	0.13	2800	
1247	1.2	2800	0.35	0.80	2800	0.23	0.40	2800	0.12	2800	
1495	1.0	2800	0.29	0.67	2800	0.20	0.33	2800	0.10	2800	
1616	0.93	2800	0.27	0.62	2800	0.18	0.31	2800	0.09	2800	
1729	0.87	2800	0.26	0.58	2800	0.17	0.29	2800	0.09	2800	
2040	0.74	2800	0.22	0.49	2800	0.14	0.25	2800	0.07	2800	
2208	0.68	2800	0.20	0.45	2800	0.13	0.23	2800	0.07	2800	
2554	0.59	2800	0.17	0.39	2800	0.11	0.20	2800	0.06	2800	
2787	0.54	1864	0.11	0.36	2006	0.08	0.18	2409	0.05	2800	
3235	0.46	2163	0.11	0.31	2328	0.08	0.15	2796	0.05	2800	

Tuttiirapportievidenziati(es.10.50)hannodimensioniparticolaridellacoppiaconicaincerteversioni;vederetavoledimensionali.
Allratiosgreyhighlighted(ex.10.50)havespecificdimensionsofthebevelgearsetinsomeversions;seedimensionaltables.
Allemit(es.10.50)gekennzeichnetenÜbersetzungenhabeninbestimmtenVersionenbesondereDimensionendesKegelradtriebs.SieheauchDimensionstabellen.
Lesrapportsrepéréspar(es.10.50)ontdesdimensionsdecoupleconiqueparticulières.Voirlestableauxdimensionnels.
Todaslasrelacionesindicadascon(es.10.50)tienendimensionesparticularesdelparcónicosegúnlasversiones;verlastablasdedimensión.
Asrelaçõesmarcadascom(es.10.50)têmdimensõesparticularesdaengrenagemcônicaemcertasversões;videtabelasdimensionais.

* bg 57

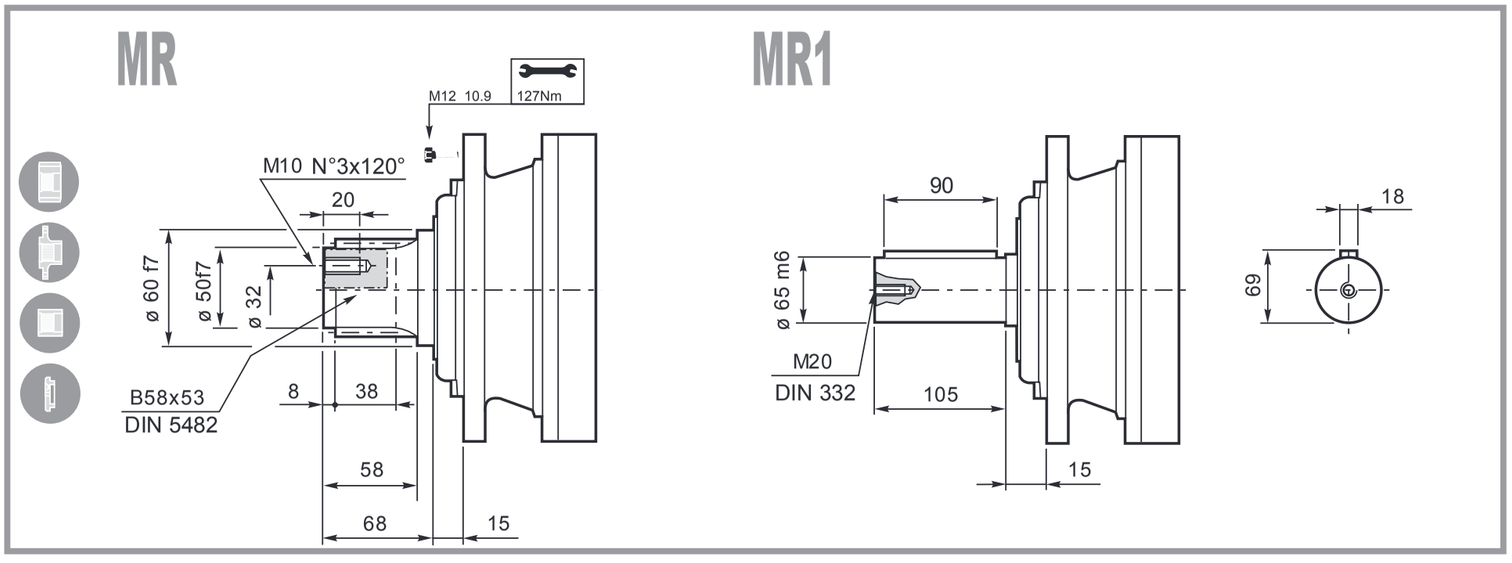

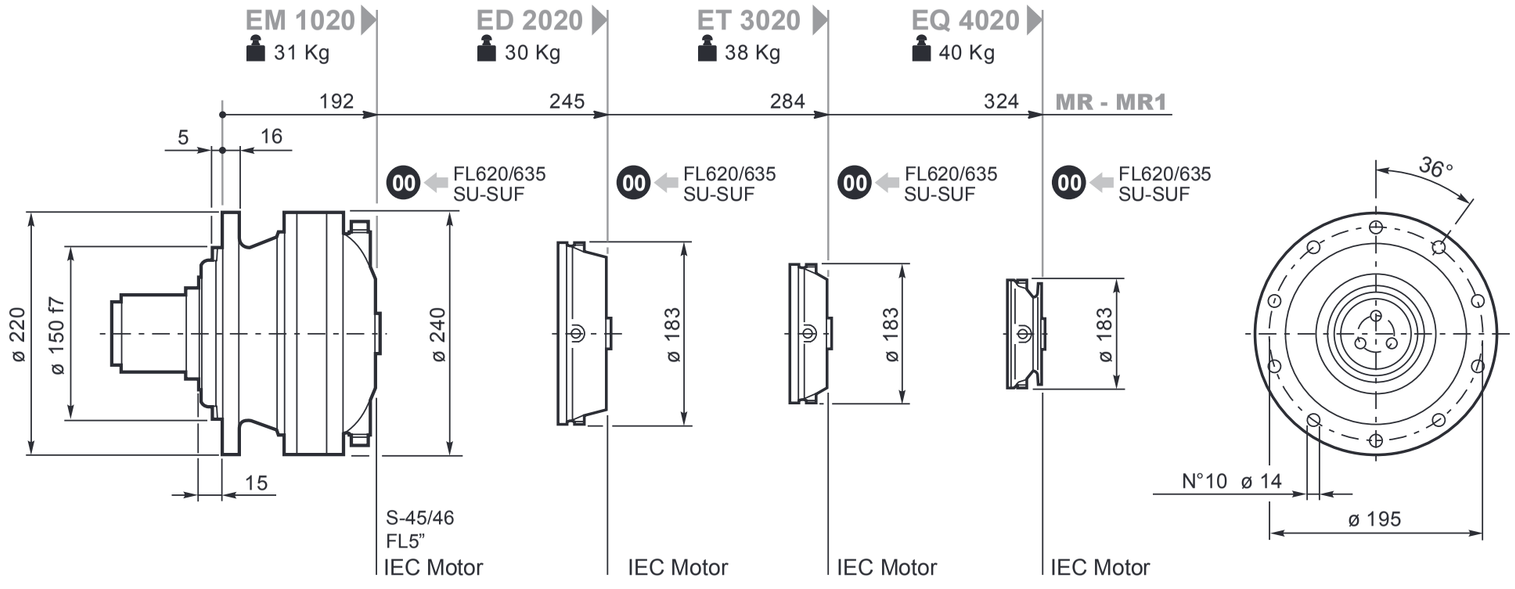

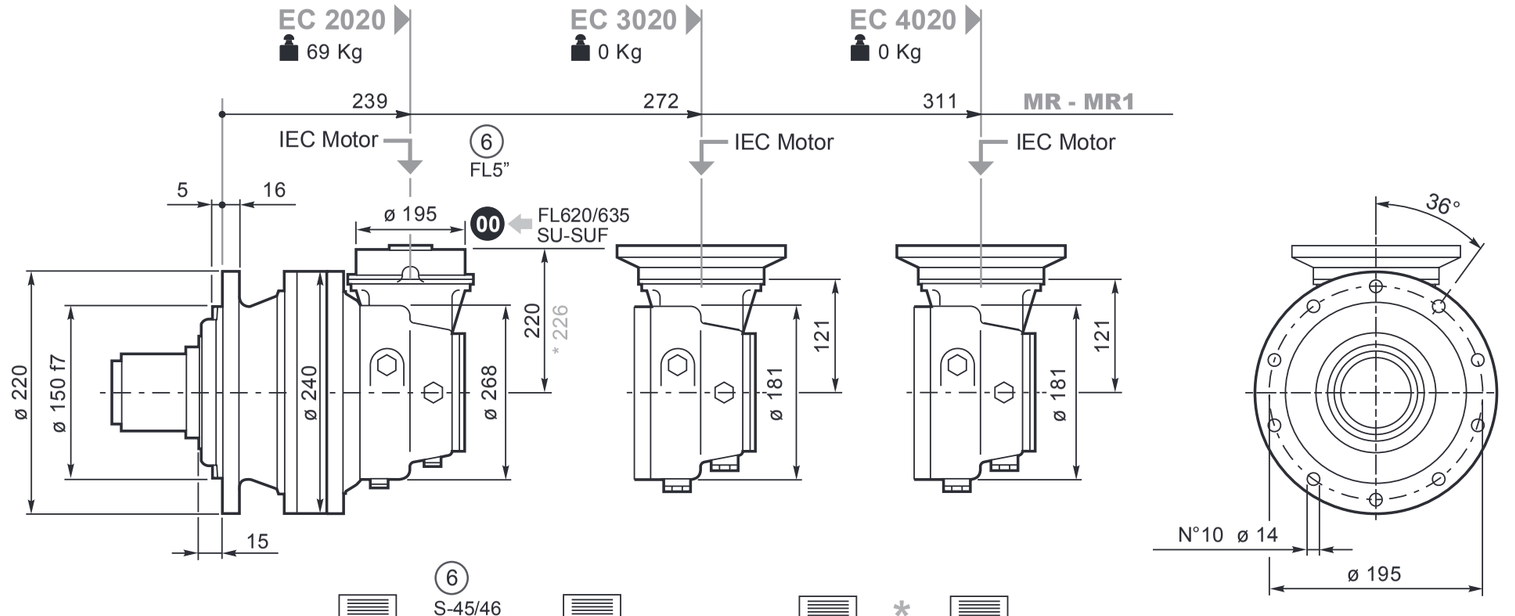

00 230
6 S-45/46 FL5" FL620/635 SU-SUF 56
IEC Motor 57
* bg 48

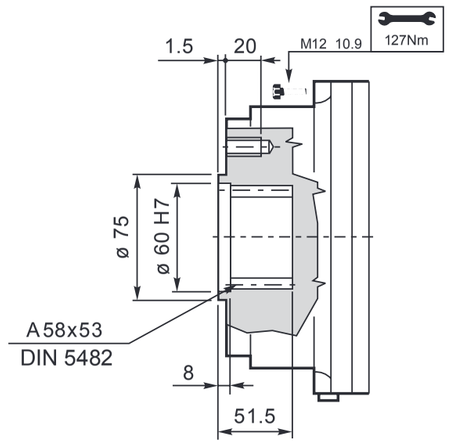

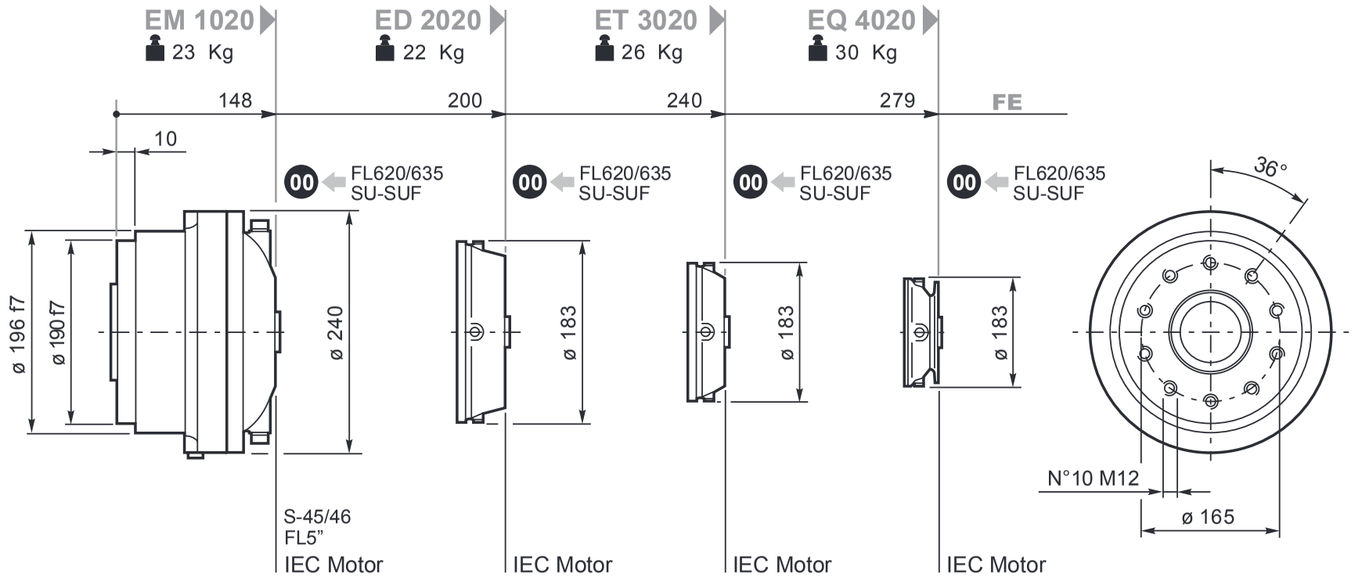

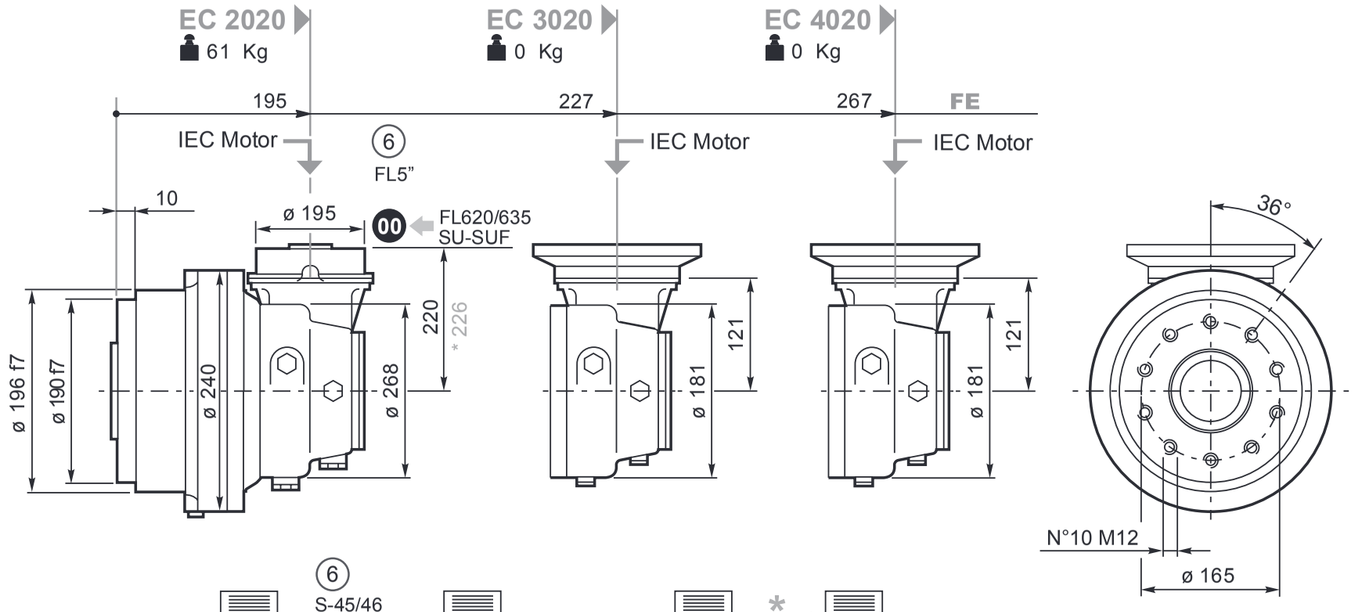

00 230
6 S-45/46 FL5" FL620/635 SU-SUF 56
IEC Motor 57
* bg 48

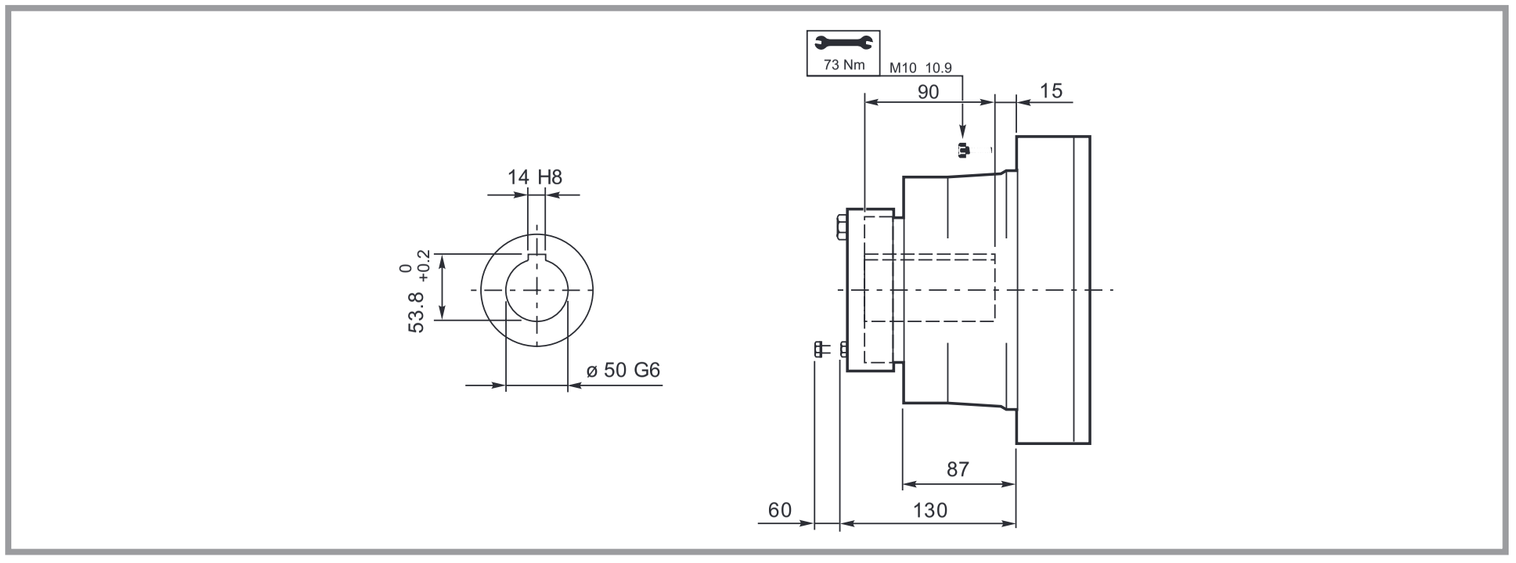
73 Nm
M10 10.9
90
15
14 H8
53.8 +0.2 0
ø 50 G6
87
60
130

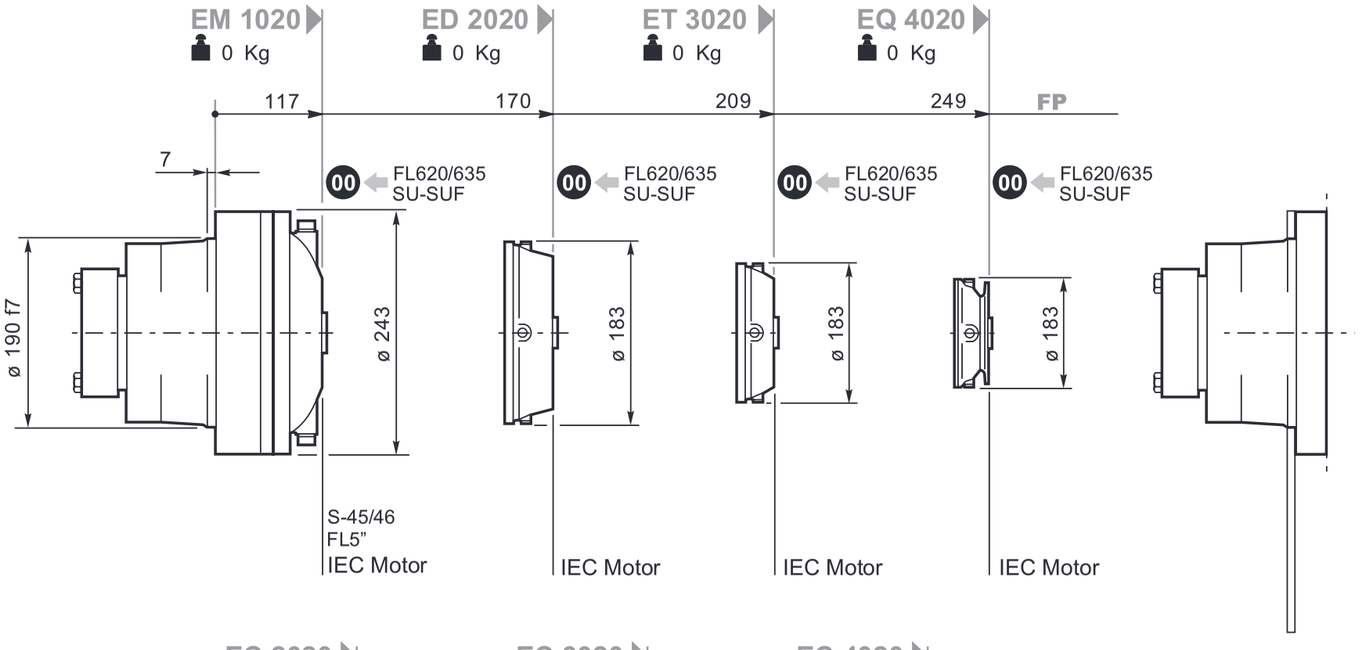
EM 1020
0 Kg
ED 2020
0 Kg
ET 3020
0 Kg
EQ 4020
0 Kg
117
170
209
249
FP
7
00 FL620/635 SU-SUF
ø 190 f7
ø 243
ø 183
S-45/46
FL5"
IEC Motor

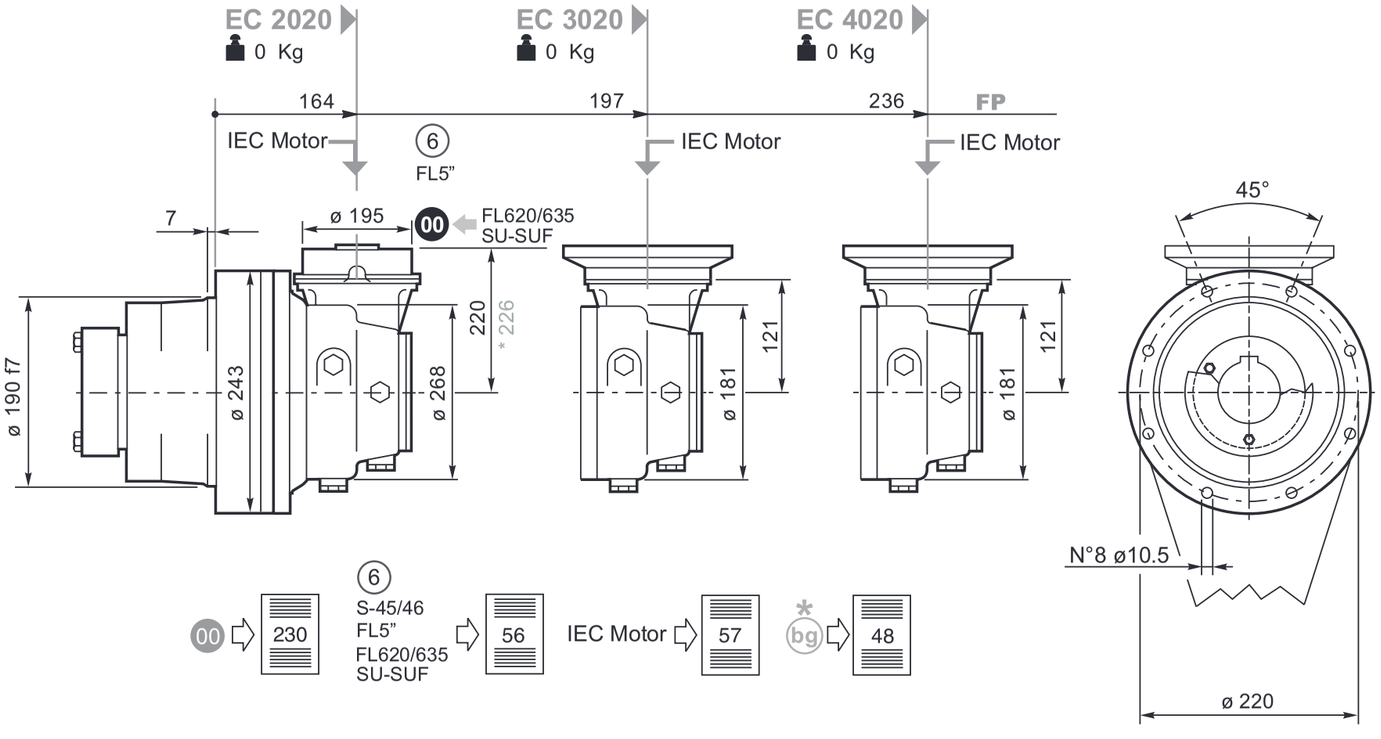
EC 2020
0 Kg
EC 3020
0 Kg
EC 4020
0 Kg
164
197
236
FP
IEC Motor
6
FL5"
7
ø 195
00 FL620/635 SU-SUF
ø 190 f7
ø 243
ø 268
220
* 226
ø 181
121
45°
N°8 ø10.5
ø 220
00 230
6 S-45/46 FL5" FL620/635 SU-SUF 56
IEC Motor 57
* bg 48

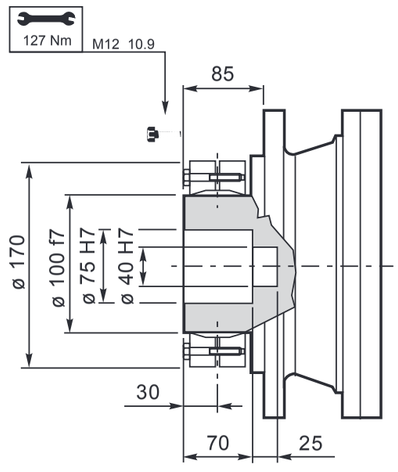
127 Nm
M12 10.9
85
ø 170
ø 100 f7
ø 75 H7
ø 40 H7
30
70
25

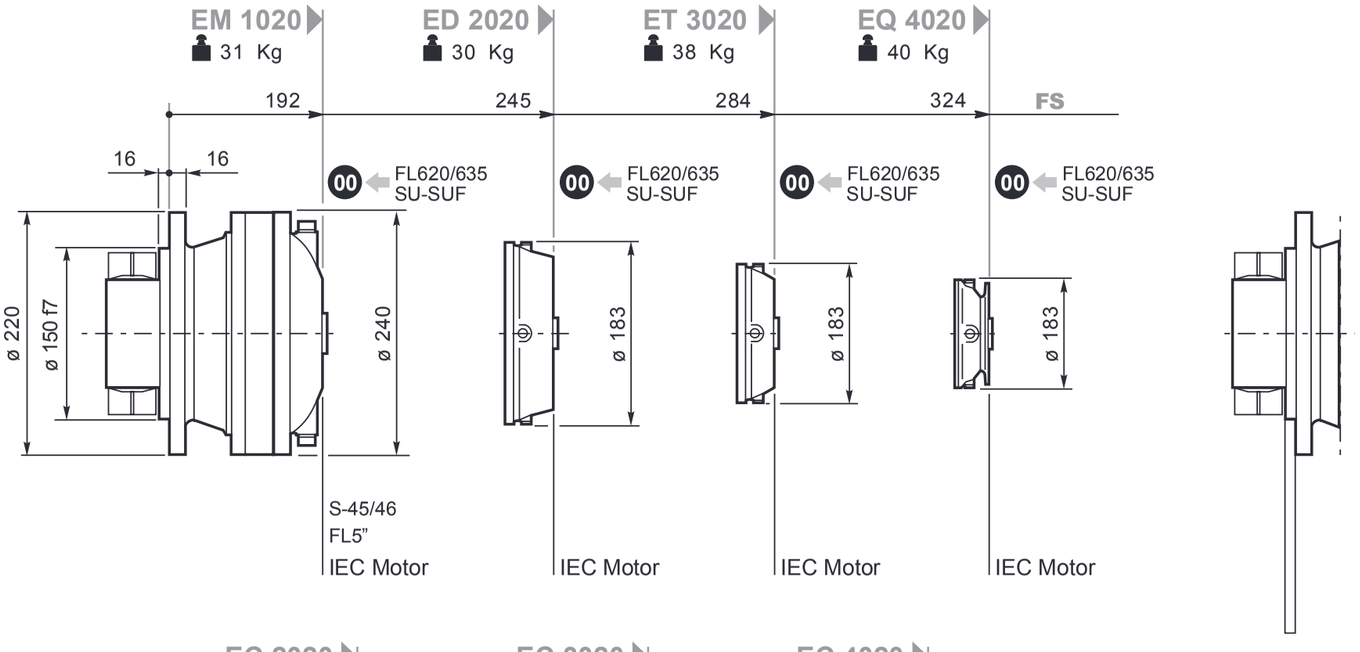
EM 1020
31 Kg
ED 2020
30 Kg
ET 3020
38 Kg
EQ 4020
40 Kg
192
245
284
324
FS
16
16
00
FL620/635
SU-SUF
ø 220
ø 150 f7
ø 240
ø 183
S-45/46
FL5"
IEC Motor

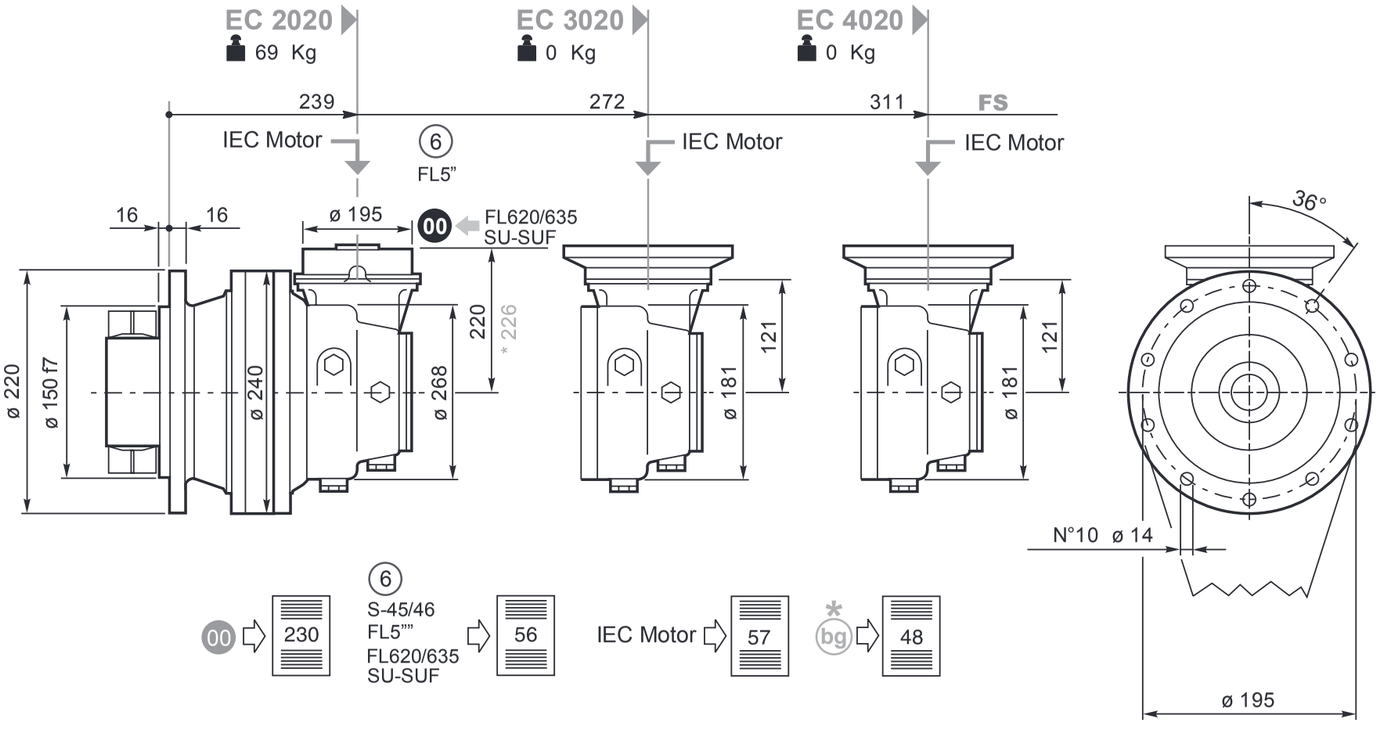
EC 2020
69 Kg
EC 3020
0 Kg
EC 4020
0 Kg
239
272
311
FS
IEC Motor
6
FL5"
16
16
ø 195
00
FL620/635
SU-SUF
220
* 226
ø 220
ø 150 f7
ø 240
ø 268
ø 181
121
36°
N°10 ø 14
ø 195
00
230
6
S-45/46
FL5""
FL620/635
SU-SUF
56
IEC Motor
57
*
bg
48

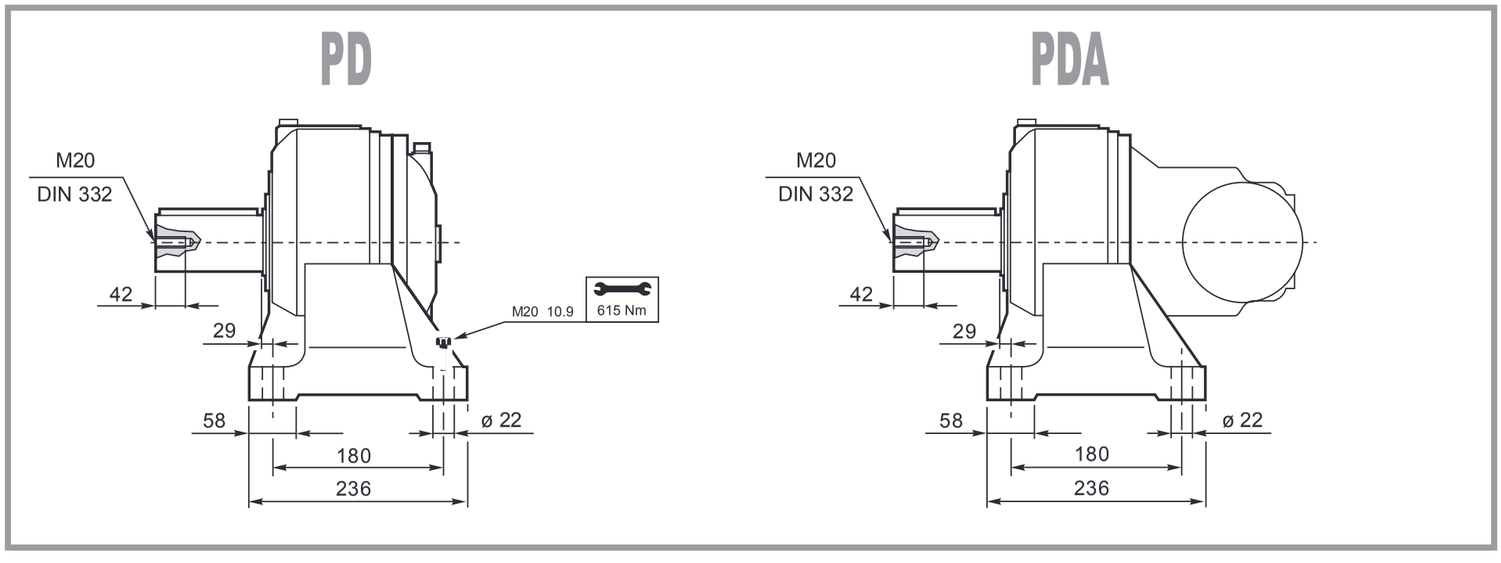
PD
PDA
M20
DIN 332
42
29
58
180
236
ø 22
M20 10.9
615 Nm

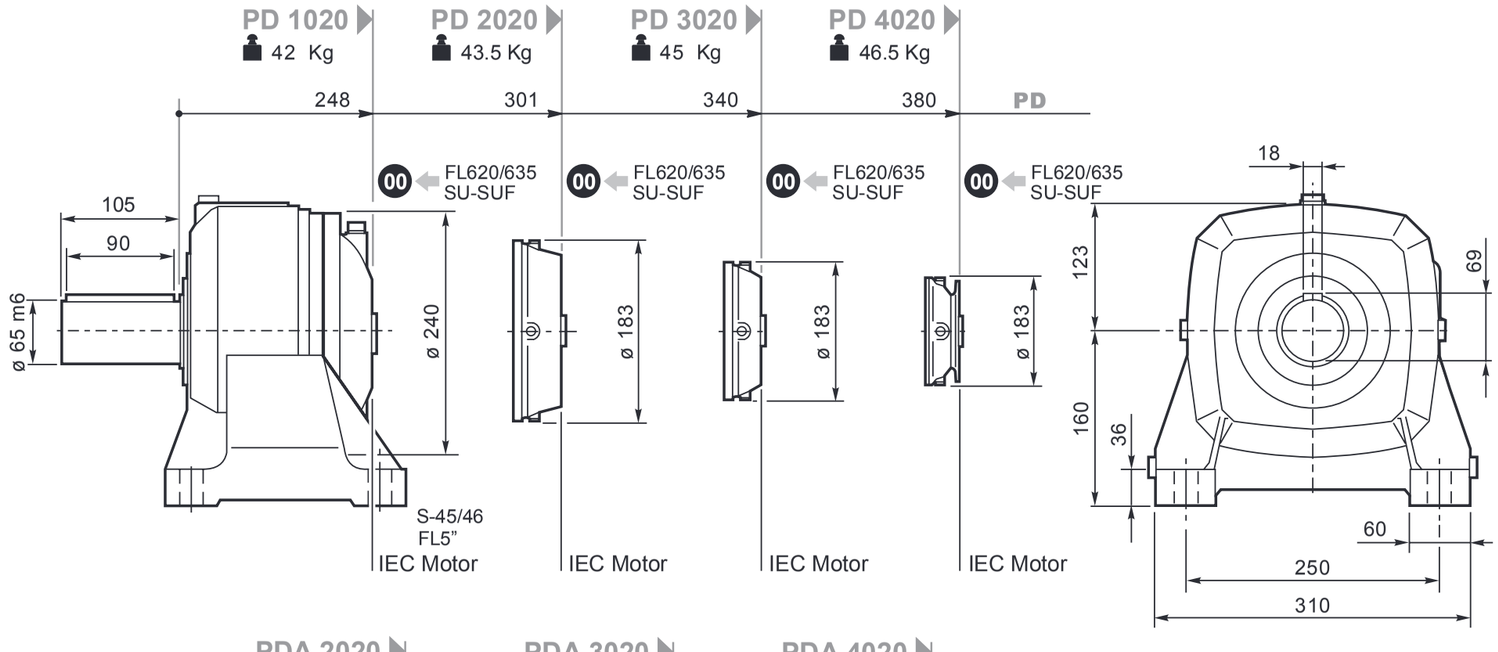
PD 1020
42 Kg
PD 2020
43.5 Kg
PD 3020
45 Kg
PD 4020
46.5 Kg
248
301
340
380
PD
00 FL620/635 SU-SUF
105
90
ø 65 m6
ø 240
ø 183
S-45/46
FL5"
IEC Motor
18
123
69
160
36
60
250
310

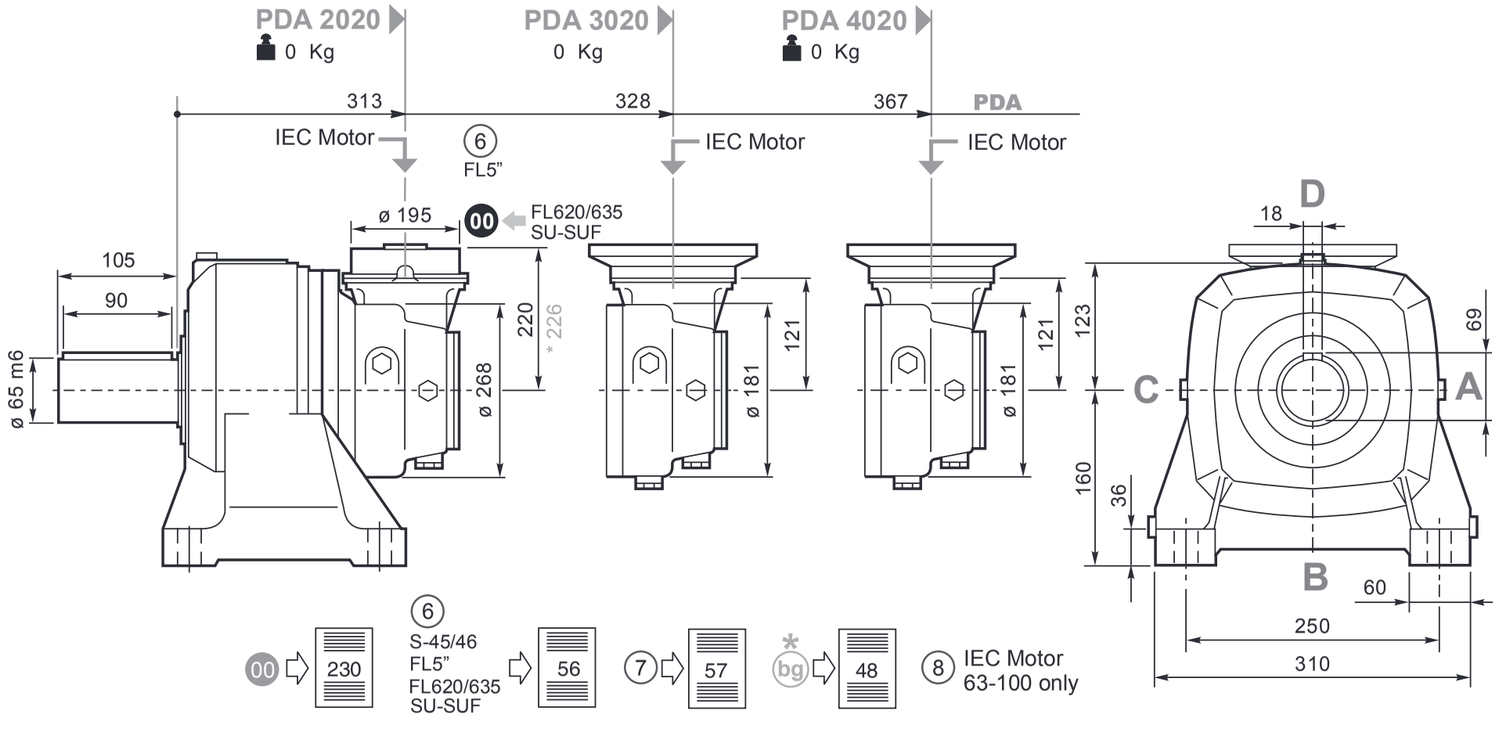
PDA 2020
0 Kg
PDA 3020
0 Kg
PDA 4020
0 Kg
313
328
367
PDA
IEC Motor
6
FL5"
ø 195
00 FL620/635 SU-SUF
105
90
ø 65 m6
220
* 226
ø 268
121
ø 181
18
D
C
A
B
123
69
160
36
60
250
310
00 230
6 S-45/46 FL5" FL620/635 SU-SUF 56
7 57
* bg 48
8 IEC Motor 63-100 only

S45CR1-S46C1

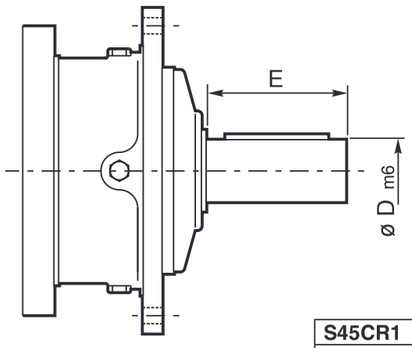

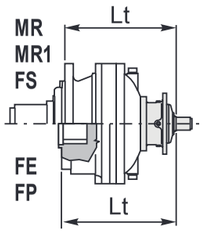

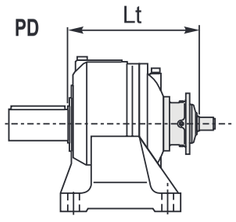

	D m6	E		Lt			
				MR-MR1-FS	FE	FP	PD
S45CR1	65	105	**EM1020**	255	211	185	311
S46C1	65	105	**EM1020**	296	252	226	352

SU2

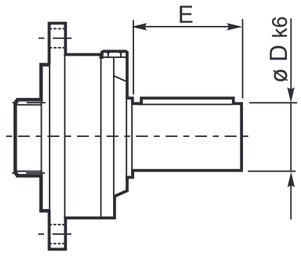

	D k6	E		Lt			
				MR-MR1-FS	FE	FP	PD
SU2	40	58	**EM1020**	252	208	182	308
			ED2020	305	260	235	361
			ET3020	344	300	274	400
			EQ4020	384	339	314	440

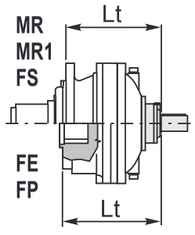

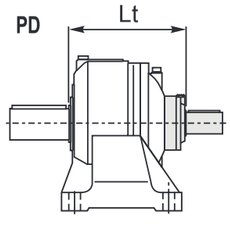

⑥ 48.82

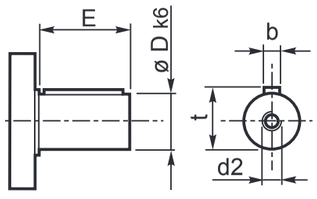

	D	E		Lt
				MR-MR1-FS-FE-FP-PDA
48.82	48	82	**EC2020**	280

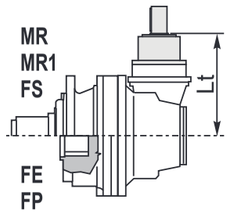

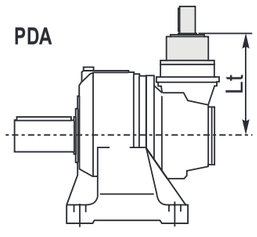

Per le configurazioni in entrata: S46C1, 48.82 (CC40 - CC41), FL5" è disponibile a richiesta il dispositivo antiritorno; per ulteriori informazioni e dati tecnici consultare il Servizio Tecnico Commerciale di Brevini Riduttori.

Anti-run back device is available for following input settings: S46C1, 48.82 (CC40 - CC41), FL5"; for further information and technical data please contact Brevini Riduttori Technical Sales Service.

Für die Antriebskonfigurationen: S46C1, 48.82 (CC40 - CC41), FL5" ist auf Anfrage eine Rücklaufsperre verfügbar. Weitere Informationen und die Technischen Daten erhalten Sie beim Technischen Verkaufsservice der Brevini Riduttori

Pour les configurations d'entrée : S46C1, 48.82 (CC40 - CC41), FL5" le dispositif antidévireur est disponible sur demande ; pour toute information supplémentaire ou toutes données techniques, s'adresser au Service Technique Commercial de Brevini Riduttori.

Para las configuraciones en entrada: S46C1, 48.82 (CC40 - CC41), FL5" , se encuentra disponible a pedido, el dispositivo antirretrocesos; para ulteriores informaciones y datos técnicos, consultar al Servicio Técnico Comercial de Brevini Riduttori.

Para as configurações na entrada: S46C1, 48.82 (CC40 - CC41), FL5" está disponível, a pedido, o dispositivo contra-recuos; para mais informações e dados técnicos, contacte o Serviço Técnico Comercial da Brevini Riduttori.

FL250-FL350-FL450

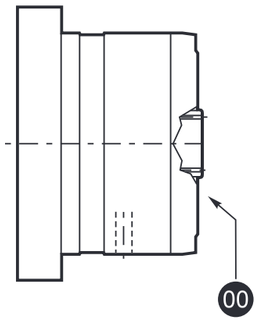

		Lt			
		MR-MR1-FS	FE	FP	PD-PDA
FL250-FL350 FL450	EM1020	285	241	215	342
	EC2020	280	280	280	280
	EC2020*	377	377	377	377

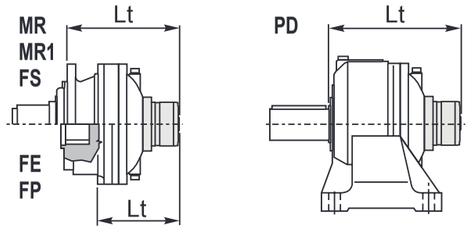

FL620.10
FL635.10

FL620.U-FL635.U

SAE A-AA
Shaft FE

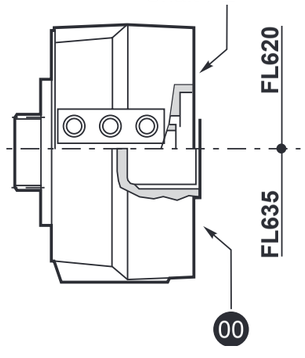

		Lt			
		MR-MR1-FS	FE	FP	PD
FL620.U	EM1020	296.5	252.5	226.5	352.5
	ED2020	349.5	304.5	279.5	405.5
	ET3020	388.5	344.5	318.5	444.5
	EQ4020	428.5	383.5	358.5	484.5
	EC2020	324.5	324.5	324.5	324.5
	EC2020*	330.5	330.5	330.5	330.5
FL635.U	EM1020	283	329	213	339
	ED2020	336	291	266	392
	ET3020	375	331	305	431
	EQ4020	415	370	345	471
	EC2020	311	311	311	311
	EC2020*	317	317	317	317
FL620.10	ED2020	308.5	263.5	—	364
	ET3020	347.5	303.5	—	404
	EQ4020	387.5	342.5	—	443
FL635.10	ED2020	290	184	220	346
	ET3020	329	285	259	385
	EQ4020	369	325	299	425

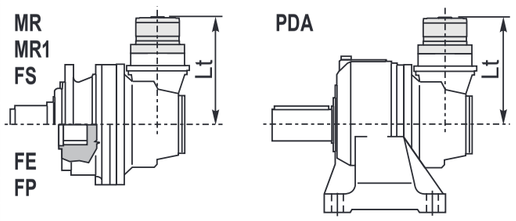

IECMotor

		Lt							
		IEC 63	IEC 71	IEC 80 90	IEC 100 112	IEC 132	IEC 160 180	IEC 200	IEC 225
EM1020	MR-MR1-FS	212	214	219	220	287	328	328	359
EM1020	FE	168	170	175	176	243	274	284	315
EM1020	FP								
ED2020	MR-MR1-FS	265	267	272	273	340			
ED2020	FE	220	222	227	228	295			
ED2020	FP								
ET3020	MR-MR1-FS	304	306	311	312	379			
ET3020	FE	260	262	267	268	335			
ET3020	FP								
EQ4020	MR-MR1-FS	344	346	351	352	419			
EQ4020	FE	299	301	306	307	374			
EQ4020	FP								
PD1020	PD	268	270	275	276	343	374	384	415
PD2020	PD	321	323	328	379	396	427		
PD3020	PD	360	362	367	373	435			
PD4020	PD	400	402	407	408	475			
EC2020	MR-MR1-FE-FS-FP-PDA	240	242	247	248	315			
EC2020*	MR-MR1-FE-FS-FP-PDA	246	248	253	254	321			
EC3020	MR-MR1-FE-FS-FP-PDA	151	151	151	151	238			
EC4020	MR-MR1-FE-FS-FP-PDA	151	151	151	151	238			

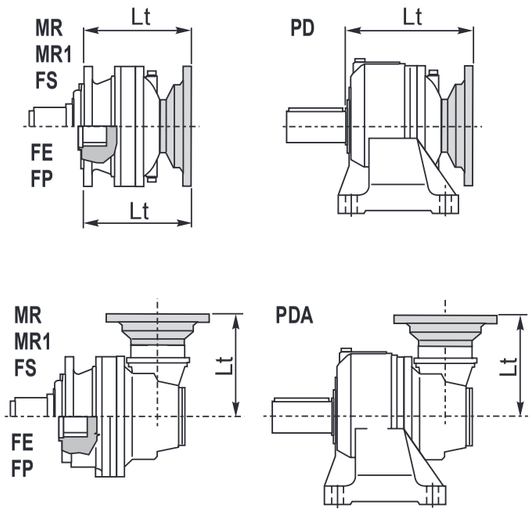

* bg 48

FA 020

Flangiaruota
Drivingflange
Radnabenflansch
Flasquederoue
Brida delarueda
Flangederoda

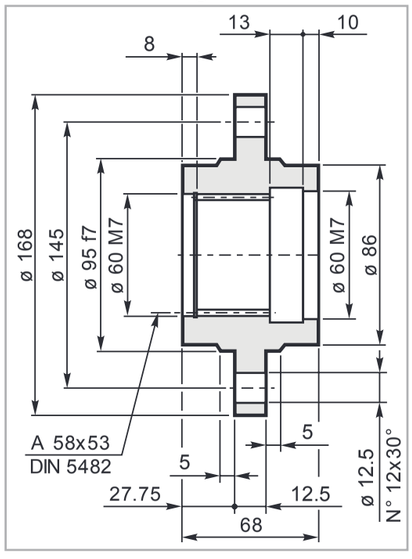

Mat. C40 UNI EN 10083
Code: 34700641800

FR 020

Flangiaruota
Drivingflange
Radnabenflansch
Flasquederoue
Bridadelarueda
Flangederoda

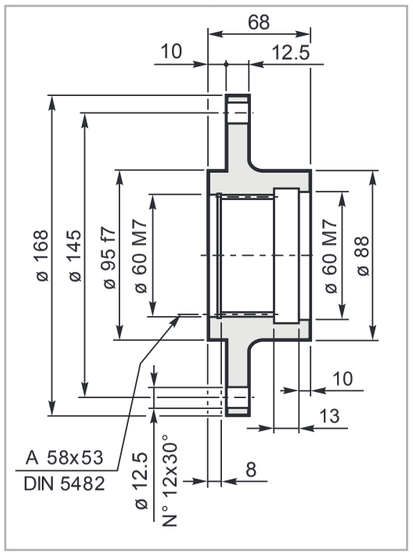

Mat. C40 UNI EN 10083
Code: 34700131800

Pignoni
Pinion
Ritzel
Pignon
Piñones
Pinhões

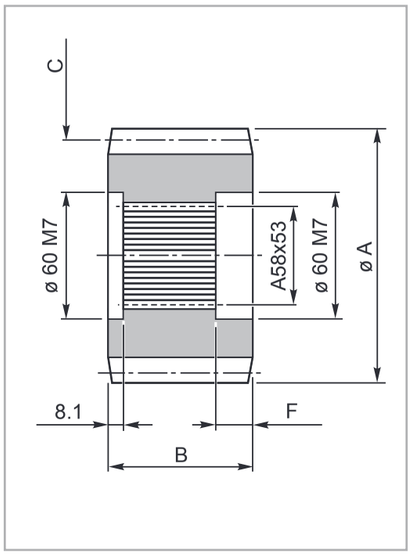

code	A	B	C	F
335.0143.0800	114.8	68	M=8 Z=12 X=0.3	23.5
335.0174.0800	99.6	68	M=6 Z=14 X=0.3	24
335.0353.000K	127.6	68	M=8 Z=13 X=0.54	23.5
335.5193.060	115	68	M=5 Z=21 —	24
335.6273.000	120	68	M=8 Z=13 —	24

MS 020

Manicottoscanalato
Splinedbush
Keilmuffe
Manchoncannelée
Manguitoacanalado
Luvaranhurada

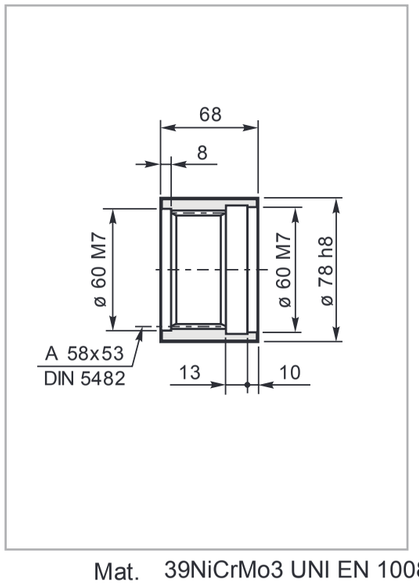

Mat. 39NiCrMo3 UNI EN 10083
Code: 39102848500

RDF 020

Rondelladifermo
Shaftcover
Gegenscheibe
Rondellefrein
Arandeladebloqueo
Amueladeencosto

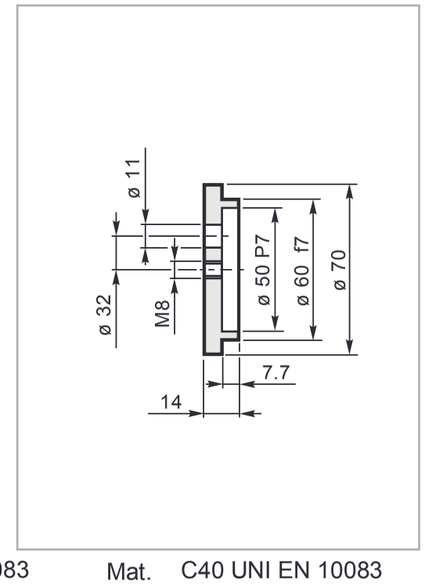

Mat. C40 UNI EN 10083
Code: 37201040800

BS 020

Barrascanalata
Splinedbar
Zugspindel
Barrecannelée
Barraacanalada
Barraranhurada

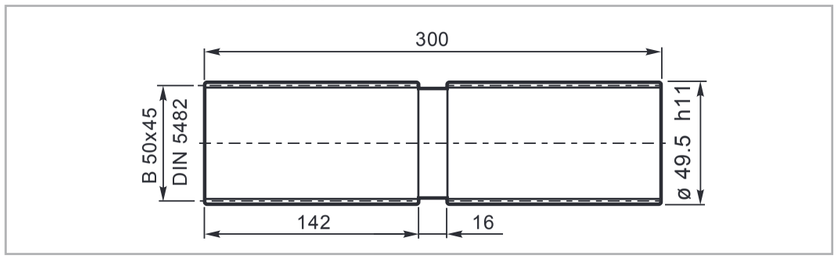

Code: 39126930100

Mat: Acciaio legato ad elevata resistenza meccanica
Alloyed steel with high mechanical resistance
Legierungsstahl mit hoher mechanischer Festigkeit
Alliage d'acier à haute résistance mécanique
Aleación de acero de elevada resistencia mecánica
Aço ligado de elevada resistência mecânica

Carichiradialisuglialberiuscita/Radialloadsonouputshafts
RadiallastenaufdeAbtriebswellen/Chargesradialessurlesarbres desortie
Cargassobrelosejesdesalida/Cargasradiaisnoseixosdesaida

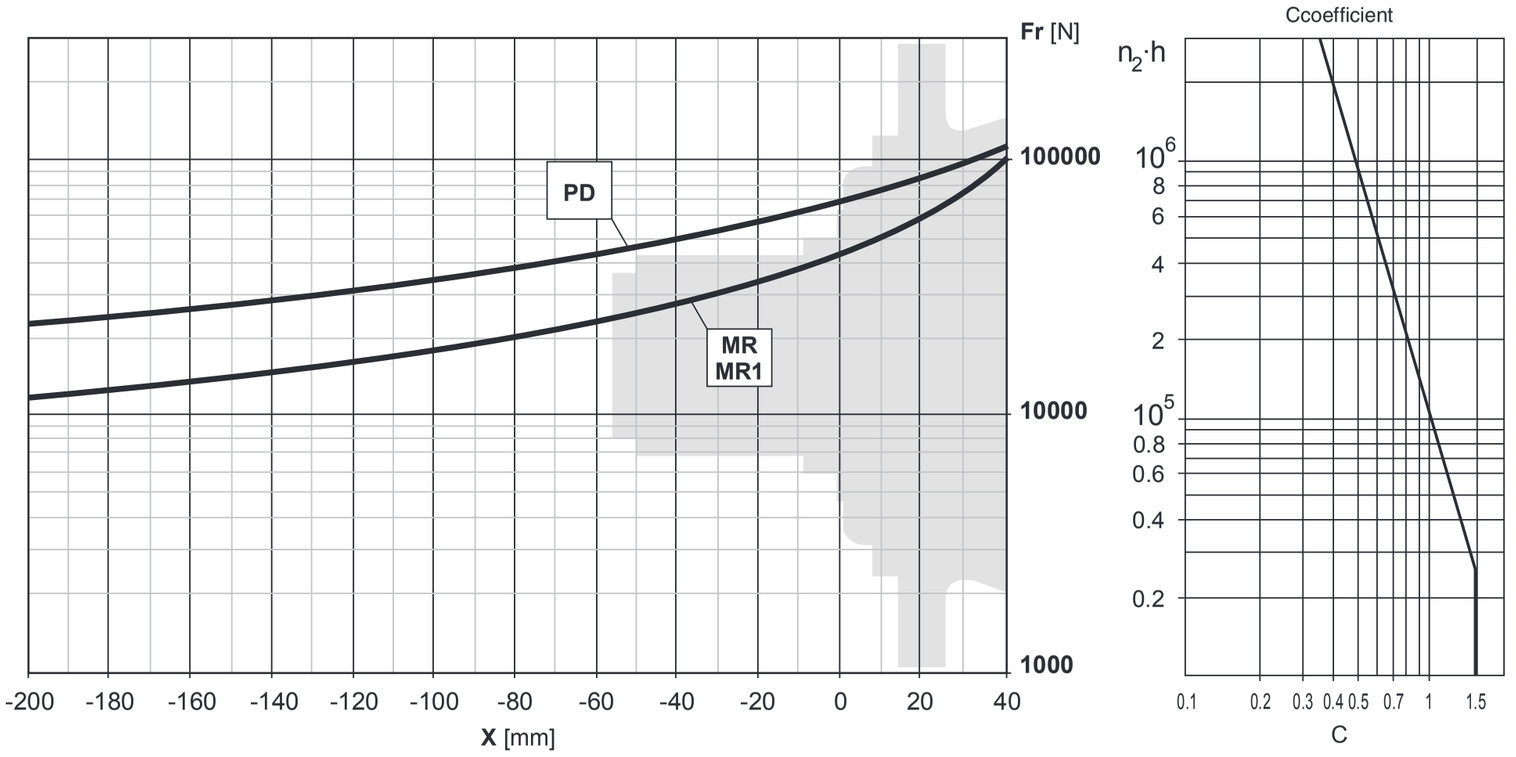

Carichiassiali/Axialloads/Axialkräfte/Chargesaxiales/Cargasaxiales/Forçasaxiais

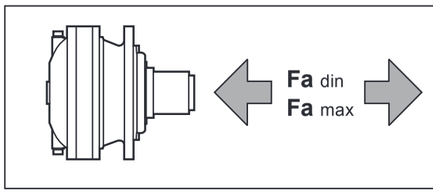

		Flangemounted		PD-PDA
		MN-MN1	MR-MR1	MR1
Fadin	[N]	—	35000	25000
Famax	[N]	—	60000	25000

Carichiradialisuglialberientrata/Radialloadsoninputshafts
RadiallastenaufdeAntriebswellen/Chargesradialessurlesarbres d'entrée
Cargassobrelosejesdeentrada/Cargasradiaisnoseixosdeentrada

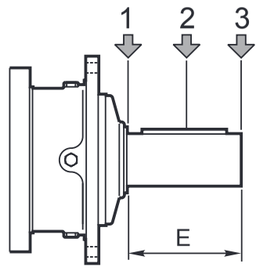

Type	E	**Fr**[N]					
		n_1.h=10 ^{7}			**n_1.h=10 ^{8}**		
		1	**2**	**3**	**1**	**2**	**3**
S45CR1	105	10000	6000	4000	5000	3000	2000
S46C1	105	14000	8800	6400	7000	4400	3200

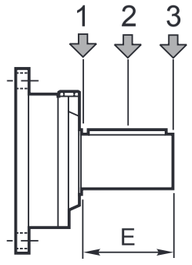

Type	E	**Fr**[N]					
		n_1.h=10 ^{7}			**n_1.h=10 ^{8}**		
		1	**2**	**3**	**1**	**2**	**3**
SU2	58	3000	2000	1500	1400	1000	700

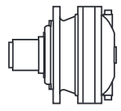

10000 HOURS LIFE

i_{eff}	1500			1000			500			T_{2max} [Nm]	P_T [kW]
	n_2 [rpm]	T_2 [Nm]	P_2 [kW]	n_2 [rpm]	T_2 [Nm]	P_2 [kW]	n_2 [rpm]	T_2 [Nm]	P_2 [kW]		
ED2030											
15.37	98	1510	15.4	65	1705	11.6	32.5	2100	7.2	5600	12
17.47	86	2121	19.1	57	2395	14.4	28.6	2732	8.2	6000	
20.28	74	2206	17.1	49.3	2314	12.0	24.7	2494	6.4	6000	
22.70	66	2231	15.4	44.1	2519	11.6	22.0	2805	6.5	6000	
26.34	57	2276	13.6	38.0	2383	9.5	19.0	2560	5.1	6000	
31.02	48.4	2134	10.8	32.2	2342	7.9	16.1	2639	4.5	6000	
36.00	41.7	2358	10.3	27.8	2463	7.2	13.9	2640	3.8	6000	
41.64	36.0	2325	8.8	24.0	2446	6.2	12.0	2678	3.4	6000	
43.50	34.5	2027	7.3	23.0	2119	5.1	11.5	2276	2.7	6000	
50.32	29.8	2060	6.4	19.9	2152	4.5	9.9	2309	2.4	6000	
ET3030											
59.06	25.4	2765	7.4	16.9	2879	5.1	8.5	3076	2.7	6000	8
61.28	24.5	2640	6.8	16.3	2982	5.1	8.2	3671	3.1	6000	
70.98	21.1	2457	5.4	14.1	2775	4.1	7.0	3206	2.4	6000	
83.76	17.9	2900	5.4	11.9	3275	4.1	6.0	3783	2.4	6000	
89.03	16.8	2591	4.6	11.2	2695	3.2	5.6	2876	1.7	6000	
96.88	15.5	3029	4.9	10.3	3421	3.7	5.2	3803	2.1	6000	
108.8	13.8	3051	4.4	9.2	3320	3.2	4.6	3410	1.6	6000	
124.2	12.1	2447	3.1	8.1	2528	2.1	4.0	2658	1.1	6000	
146.6	10.2	2888	3.1	6.8	2983	2.1	3.4	3137	1.1	6000	
157.5	9.5	3042	3.0	6.3	3179	2.1	3.2	3695	1.2	6000	
186.1	8.1	2901	2.4	5.4	3046	1.7	2.7	3292	0.93	6000	
198.9	7.5	2115	1.7	5.0	2221	1.2	2.5	2401	0.63	6000	
215.3	7.0	2953	2.2	4.6	3098	1.5	2.3	3343	0.81	6000	
249.0	6.0	2648	1.7	4.0	2780	1.2	2.0	3006	0.63	6000	
289.0	5.2	2924	1.6	3.5	3197	1.2	1.7	3489	0.63	6000	
325.7	4.6	3101	1.5	3.1	3244	1.0	1.5	3492	0.56	6000	
EQ4030											
367.7	4.1	3835	1.6	2.7	3888	1.1	1.4	3972	0.57	6000	4
404.7	3.7	2928	1.1	2.5	2966	0.77	1.2	3029	0.39	6000	
460.3	3.3	3674	1.3	2.2	4000	0.91	1.1	4605	0.52	6000	
495.4	3.0	3874	1.2	2.0	3925	0.83	1.0	4008	0.42	6000	
581.3	2.6	3894	1.1	1.7	3944	0.71	0.86	4027	0.36	6000	
643.5	2.3	3907	0.95	1.6	3956	0.64	0.78	4039	0.33	6000	
691.5	2.2	4002	0.91	1.4	4348	0.66	0.72	4494	0.34	6000	
817.1	1.8	4142	0.80	1.2	4424	0.57	0.61	4516	0.29	6000	
879.4	1.7	3945	0.71	1.1	3994	0.48	0.57	4075	0.24	6000	
1017	1.5	3963	0.61	0.98	4011	0.41	0.49	4092	0.21	6000	
1142	1.3	3550	0.49	0.88	3593	0.33	0.44	3666	0.17	6000	
1304	1.2	2886	0.35	0.77	2961	0.24	0.38	3092	0.12	6000	
1430	1.0	4445	0.49	0.70	4498	0.33	0.35	4589	0.17	6000	
1539	0.97	3406	0.35	0.65	3494	0.24	0.32	3649	0.12	6000	
1806	0.83	3248	0.28	0.55	3304	0.19	0.28	3607	0.11	6000	
1999	0.75	3610	0.28	0.50	3652	0.19	0.25	3969	0.10	6000	
2268	0.66	4502	0.31	0.44	4781	0.22	0.22	5124	0.12	6000	
2502	0.60	4519	0.28	0.40	4572	0.19	0.20	4969	0.10	6000	
2904	0.52	4726	0.26	0.34	5112	0.18	0.17	5767	0.10	6000	
3170	0.47	4042	0.20	0.32	4382	0.15	0.16	5013	0.08	6000	

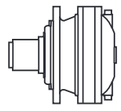

i_{eff}	1500			1000			500			T_{2max} [Nm]	P_T [kW]
	n_2 [rpm]	T_2 [Nm]	P_2 [kW]	n_2 [rpm]	T_2 [Nm]	P_2 [kW]	n_2 [rpm]	T_2 [Nm]	P_2 [kW]		
ED2030											
15.37	98	2477	25.3	65	2626	17.9	32.5	2800	9.5	5600	12
17.47	86	2896	26.0	57	3031	18.2	28.6	3443	10.3	6000	
20.28	74	2654	20.6	49.3	2774	14.3	24.7	3136	8.1	6000	
22.70	66	2984	20.7	44.1	3119	14.4	22.0	3648	8.4	6000	
26.34	57	2732	16.3	38.0	2850	11.3	19.0	3323	6.6	6000	
31.02	48.4	2703	13.7	32.2	2925	9.9	16.1	3250	5.5	6000	
36.00	41.7	2823	12.3	27.8	3053	8.9	13.9	3555	5.2	6000	
41.64	36.0	2857	10.8	24.0	3077	7.7	12.0	3406	4.3	6000	
43.50	34.5	2444	8.8	23.0	2636	6.3	11.5	3082	3.7	6000	
50.32	29.8	2480	7.7	19.9	2726	5.7	9.9	3181	3.3	6000	
ET3030											
59.06	25.4	3536	9.4	16.9	3860	6.8	8.5	4457	4.0	6000	8
61.28	24.5	3729	9.6	16.3	3821	6.5	8.2	3945	3.4	6000	
70.98	21.1	3221	7.1	14.1	3289	4.9	7.0	3383	2.5	6000	
83.76	17.9	3801	7.1	11.9	3881	4.9	6.0	3993	2.5	6000	
89.03	16.8	3410	6.0	11.2	3718	4.4	5.6	4287	2.5	6000	
96.88	15.5	3831	6.2	10.3	3906	4.2	5.2	4014	2.2	6000	
108.8	13.8	3442	5.0	9.2	3505	3.4	4.6	3599	1.7	6000	
124.2	12.1	2749	3.5	8.1	2840	2.4	4.0	2986	1.3	6000	
146.6	10.2	3244	3.5	6.8	3351	2.4	3.4	3524	1.3	6000	
157.5	9.5	4339	4.3	6.3	4414	2.9	3.2	4527	1.5	6000	
186.1	8.1	3538	3.0	5.4	3856	2.2	2.7	4134	1.2	6000	
198.9	7.5	2594	2.0	5.0	2878	1.5	2.5	3300	0.87	6000	
215.3	7.0	3611	2.6	4.6	3996	1.9	2.3	4195	1.0	6000	
249.0	6.0	3248	2.0	4.0	3603	1.5	2.0	4131	0.87	6000	
289.0	5.2	3769	2.0	3.5	4181	1.5	1.7	4794	0.87	6000	
325.7	4.6	4004	1.9	3.1	4117	1.3	1.5	4480	0.72	6000	
EQ4030											
367.7	4.1	4047	1.7	2.7	4101	1.2	1.4	4461	0.64	6000	4
404.7	3.7	3089	1.2	2.5	3238	0.84	1.2	3612	0.47	6000	
460.3	3.3	5066	1.7	2.2	5133	1.2	1.1	5584	0.64	6000	
495.4	3.0	4087	1.3	2.0	4188	0.89	1.0	4674	0.49	6000	
581.3	2.6	4107	1.1	1.7	4297	0.77	0.86	4791	0.43	6000	
643.5	2.3	4121	1.0	1.6	4367	0.71	0.78	4867	0.40	6000	
691.5	2.2	4585	1.0	1.4	4895	0.74	0.72	5458	0.41	6000	
817.1	1.8	4711	0.91	1.2	5027	0.64	0.61	5599	0.36	6000	
879.4	1.7	4303	0.77	1.1	4588	0.55	0.57	5105	0.30	6000	
1017	1.5	4404	0.68	0.98	4693	0.48	0.49	5218	0.27	6000	
1142	1.3	4114	0.57	0.88	4382	0.40	0.44	4869	0.22	6000	
1304	1.2	3349	0.40	0.77	3564	0.29	0.38	3960	0.16	6000	
1430	1.0	5151	0.57	0.70	5486	0.40	0.35	6000	0.22	6000	
1539	0.97	3952	0.40	0.65	4205	0.29	0.32	4673	0.16	6000	
1806	0.83	4071	0.35	0.55	4327	0.25	0.28	4791	0.14	6000	
1999	0.75	4487	0.35	0.50	4772	0.25	0.25	5290	0.14	6000	
2268	0.66	5786	0.40	0.44	6000	0.28	0.22	6000	0.14	6000	
2502	0.60	5617	0.35	0.40	5974	0.25	0.20	6000	0.13	6000	
2904	0.52	6000	0.33	0.34	6000	0.21	0.17	6000	0.11	6000	
3170	0.47	5827	0.29	0.32	6000	0.20	0.16	6000	0.10	6000	

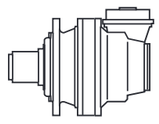

10000 HOURS LIFE

i_{eff}	1500			1000			500			T_{2max} [Nm]	P_T [kW]
	n_2 [rpm]	T_2 [Nm]	P_2 [kW]	n_2 [rpm]	T_2 [Nm]	P_2 [kW]	n_2 [rpm]	T_2 [Nm]	P_2 [kW]		
EC3030-PDA3030											
35.49	42.3	1160	5.1	28.2	1310	3.9	14.1	1613	2.4	6000	
41.88	35.8	1369	5.1	23.9	1546	3.9	11.9	1903	2.4	6000	
46.09	32.5	1507	5.1	21.7	1702	3.9	10.8	2095	2.4	6000	
52.42	28.6	1714	5.1	19.1	1935	3.9	9.5	2383	2.4	6000	
54.39	27.6	1778	5.1	18.4	2008	3.9	9.2	2472	2.4	6000	
60.84	24.7	1989	5.1	16.4	2246	3.9	8.2	2765	2.4	6000	
68.09	22.0	2226	5.1	14.7	2514	3.9	7.3	3095	2.4	6000	
79.02	19.0	2560	5.1	12.7	2664	3.5	6.3	2845	1.9	6000	
88.66	16.9	1774	3.1	11.3	2003	2.4	5.6	2467	1.5	6000	
99.17	15.1	1984	3.1	10.1	2241	2.4	5.0	2759	1.5	6000	5
111.0	13.5	2221	3.1	9.0	2508	2.4	4.5	3088	1.5	6000	
128.8	11.6	2577	3.1	7.8	2791	2.3	3.9	3118	1.3	6000	
140.2	10.7	2023	2.3	7.1	2130	1.6	3.6	2310	0.86	6000	
151.7	9.9	2826	2.9	6.6	2973	2.1	3.3	3219	1.1	6000	
176.0	8.5	2767	2.5	5.7	2873	1.7	2.8	3336	0.99	6000	
203.6	7.4	2805	2.2	4.9	2960	1.5	2.5	3356	0.86	6000	
215.8	7.0	2391	1.7	4.6	2486	1.2	2.3	2894	0.70	6000	
244.1	6.1	2853	1.8	4.1	3081	1.3	2.0	3576	0.77	6000	
282.3	5.3	2908	1.6	3.5	3181	1.2	1.8	3480	0.65	6000	
EC4030-PDA4030											
319.9	4.7	3817	1.9	3.1	3870	1.3	1.6	3956	0.65	6000	
347.1	4.3	3262	1.5	2.9	3306	1.0	1.4	3377	0.51	6000	
401.5	3.7	3278	1.3	2.5	3321	0.87	1.2	3392	0.44	6000	
473.7	3.2	3868	1.3	2.1	3919	0.87	1.1	4002	0.44	6000	
481.2	3.1	3298	1.1	2.1	3340	0.73	1.0	3410	0.37	6000	
567.9	2.6	3891	1.1	1.8	3941	0.73	0.88	4024	0.37	6000	
656.8	2.3	3909	0.94	1.5	3959	0.63	0.76	4041	0.32	6000	
716.7	2.1	3242	0.71	1.4	3329	0.49	0.70	3479	0.25	6000	
822.2	1.8	4147	0.79	1.2	4502	0.57	0.61	5059	0.32	6000	
930.9	1.6	3528	0.60	1.1	3572	0.40	0.54	3645	0.21	6000	
993.8	1.5	3312	0.52	1.0	3399	0.36	0.50	3551	0.19	6000	3
1165	1.3	4417	0.60	0.86	4471	0.40	0.43	4563	0.21	6000	
1291	1.2	3563	0.43	0.77	3606	0.29	0.39	3704	0.15	6000	
1352	1.1	4059	0.47	0.74	4403	0.34	0.37	5043	0.20	6000	
1616	0.93	4461	0.43	0.62	4514	0.29	0.31	4637	0.15	6000	
1848	0.81	4322	0.37	0.54	4683	0.27	0.27	4963	0.14	6000	
1959	0.77	3815	0.31	0.51	4218	0.23	0.26	4817	0.13	6000	
2208	0.68	4043	0.29	0.45	4134	0.20	0.23	4500	0.11	6000	
2563	0.59	4611	0.28	0.39	4798	0.20	0.20	5222	0.11	6000	
2964	0.51	4227	0.22	0.34	4616	0.16	0.17	5138	0.09	6000	
3097	0.48	4023	0.20	0.32	4362	0.15	0.16	4991	0.08	6000	

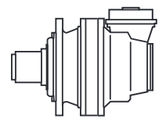

i_{eff}	1500			1000			500			T_{2max} [Nm]	P_T [kW]
	n_2 [rpm]	T_2 [Nm]	P_2 [kW]	n_2 [rpm]	T_2 [Nm]	P_2 [kW]	n_2 [rpm]	T_2 [Nm]	P_2 [kW]		
EC3030-PDA3030											
35.49	42.3	2050	9.1	28.2	2315	6.8	14.1	2850	4.2	6000	
41.88	35.8	2419	9.1	23.9	2731	6.8	11.9	3363	4.2	6000	
46.09	32.5	2662	9.1	21.7	2873	6.5	10.8	2971	3.4	6000	
52.42	28.6	3028	9.1	19.1	3419	6.8	9.5	4210	4.2	6000	
54.39	27.6	3141	9.1	18.4	3390	6.5	9.2	3505	3.4	6000	
60.84	24.7	3136	8.1	16.4	3429	5.9	8.2	3967	3.4	6000	
68.09	22.0	3648	8.4	14.7	3978	6.1	7.3	4388	3.4	6000	
79.02	19.0	3323	6.6	12.7	3626	4.8	6.3	4185	2.8	6000	
88.66	16.9	3134	5.6	11.3	3474	4.1	5.6	3573	2.1	6000	
99.17	15.1	3491	5.5	10.1	3803	4.0	5.0	4380	2.3	6000	5
111.0	13.5	3924	5.6	9.0	4350	4.1	4.5	4472	2.1	6000	
128.8	11.6	3690	4.5	7.8	4014	3.3	3.9	4614	1.9	6000	
140.2	10.7	2491	2.8	7.1	2632	2.0	3.6	3129	1.2	6000	
151.7	9.9	3455	3.6	6.6	3662	2.5	3.3	4107	1.4	6000	
176.0	8.5	3938	3.5	5.7	4251	2.5	2.8	4767	1.4	6000	
203.6	7.4	3619	2.8	4.9	3824	2.0	2.5	4546	1.2	6000	
215.8	7.0	3433	2.5	4.6	3736	1.8	2.3	4298	1.0	6000	
244.1	6.1	4166	2.7	4.1	4565	2.0	2.0	4851	1.0	6000	
282.3	5.3	3759	2.1	3.5	4157	1.5	1.8	4777	0.89	6000	
EC4030-PDA4030											
319.9	4.7	4027	2.0	3.1	4082	1.3	1.6	4363	0.71	6000	
347.1	4.3	3442	1.6	2.9	3487	1.1	1.4	3845	0.58	6000	
401.5	3.7	3458	1.4	2.5	3524	0.92	1.2	3933	0.51	6000	
473.7	3.2	4081	1.4	2.1	4158	0.92	1.1	4641	0.51	6000	
481.2	3.1	3478	1.1	2.1	3628	0.79	1.0	4045	0.44	6000	
567.9	2.6	4104	1.1	1.8	4281	0.79	0.88	4774	0.44	6000	
656.8	2.3	4123	0.99	1.5	4381	0.70	0.76	4882	0.39	6000	
716.7	2.1	3642	0.80	1.4	3740	0.55	0.70	4160	0.30	6000	
822.2	1.8	5162	0.99	1.2	5485	0.70	0.61	6000	0.38	6000	
930.9	1.6	3984	0.67	1.1	4246	0.48	0.54	4721	0.27	6000	
993.8	1.5	3720	0.59	1.0	3933	0.41	0.50	4372	0.23	6000	3
1165	1.3	4987	0.67	0.86	5315	0.48	0.43	5910	0.27	6000	
1291	1.2	4194	0.51	0.77	4465	0.36	0.39	4958	0.20	6000	
1352	1.1	5788	0.67	0.74	6000	0.46	0.37	6000	0.23	6000	
1616	0.93	5250	0.51	0.62	5590	0.36	0.31	6000	0.19	6000	
1848	0.81	5608	0.48	0.54	5965	0.34	0.27	6000	0.17	6000	
1959	0.77	5446	0.44	0.51	5792	0.31	0.26	6000	0.16	6000	
2208	0.68	5079	0.36	0.45	5397	0.26	0.23	5977	0.14	6000	
2563	0.59	5894	0.36	0.39	6000	0.25	0.20	6000	0.13	6000	
2964	0.51	5800	0.31	0.34	6000	0.21	0.17	6000	0.11	6000	
3097	0.48	5802	0.29	0.32	6000	0.20	0.16	6000	0.10	6000	

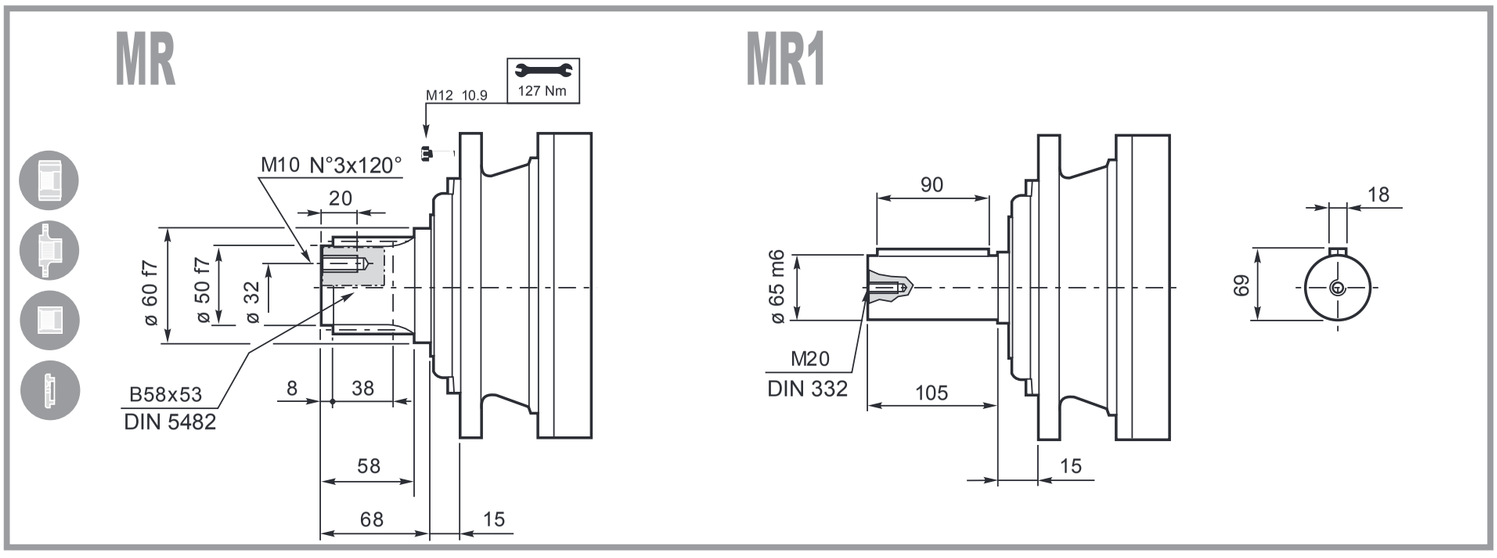

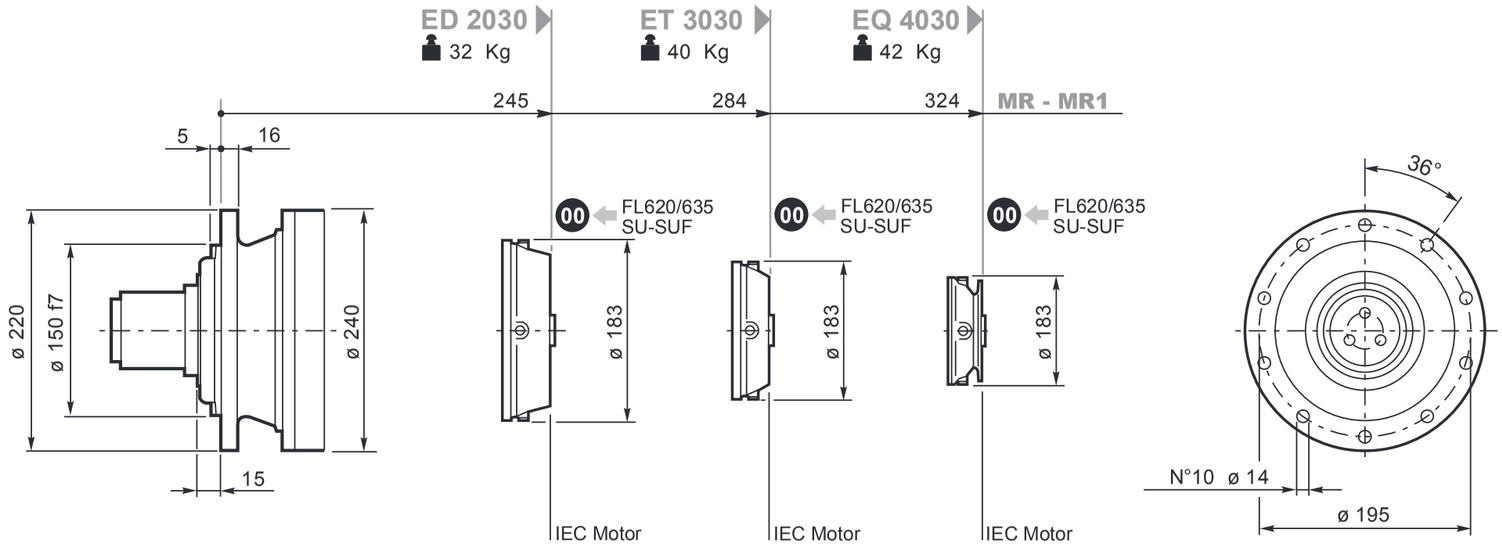

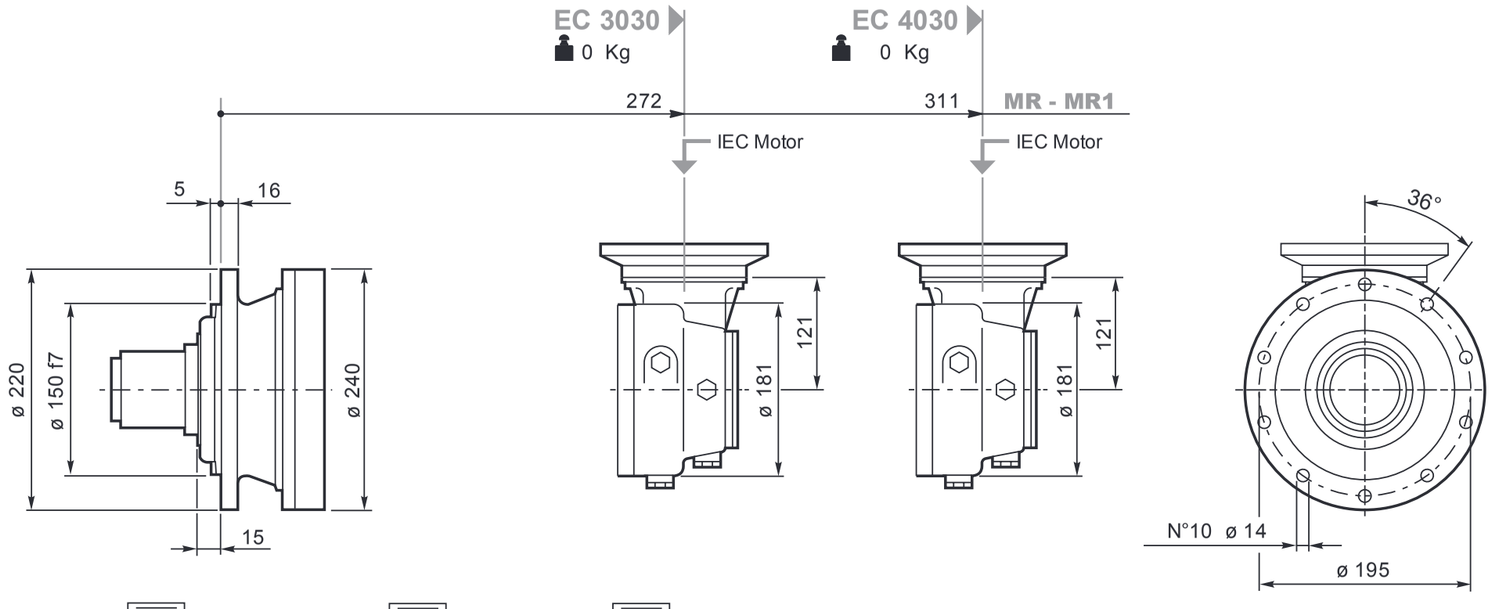

00 ⇨ 230
FL620/635 SU-SUF ⇨ 69
IEC Motor ⇨ 69

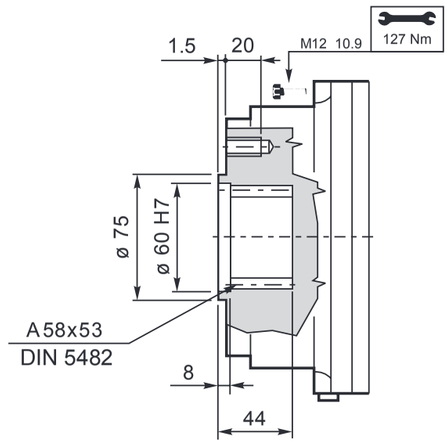

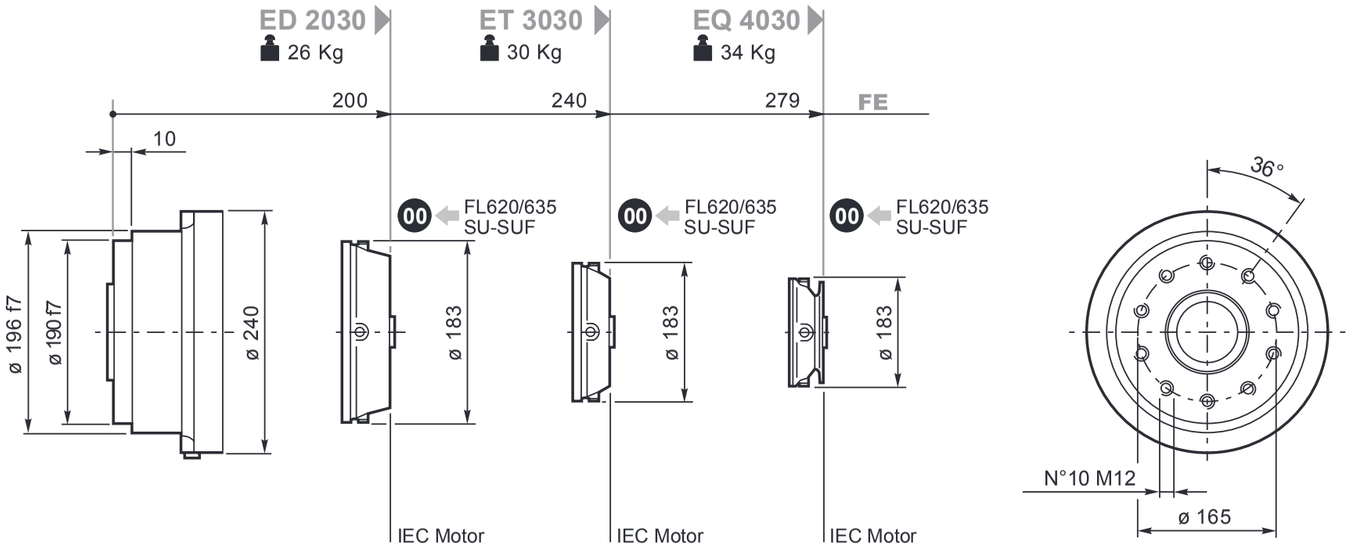

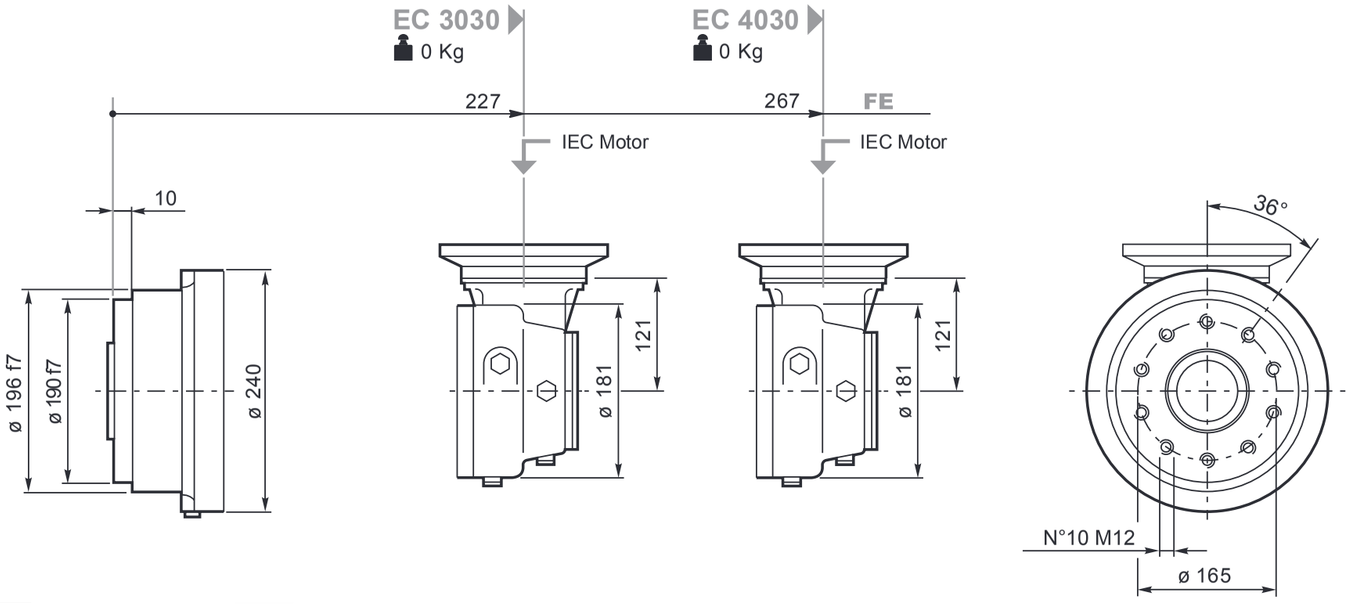

00 ⇨ 230
FL620/635 SU-SUF ⇨ 69
IEC Motor ⇨ 69

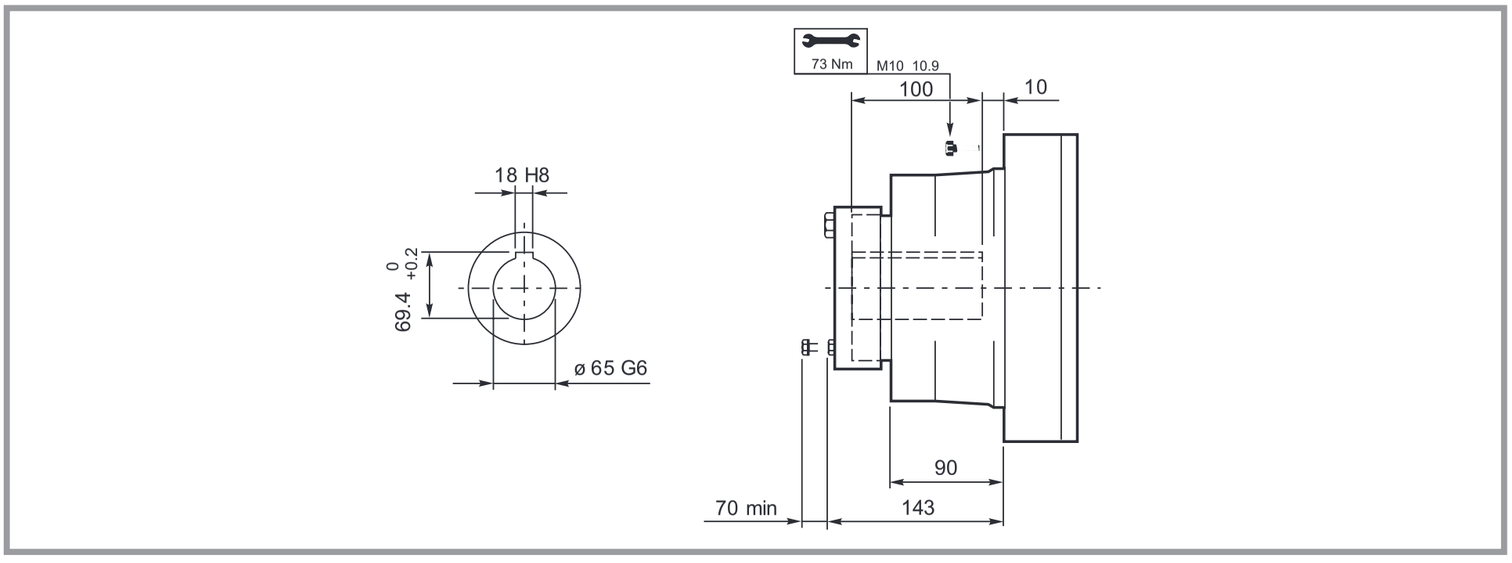

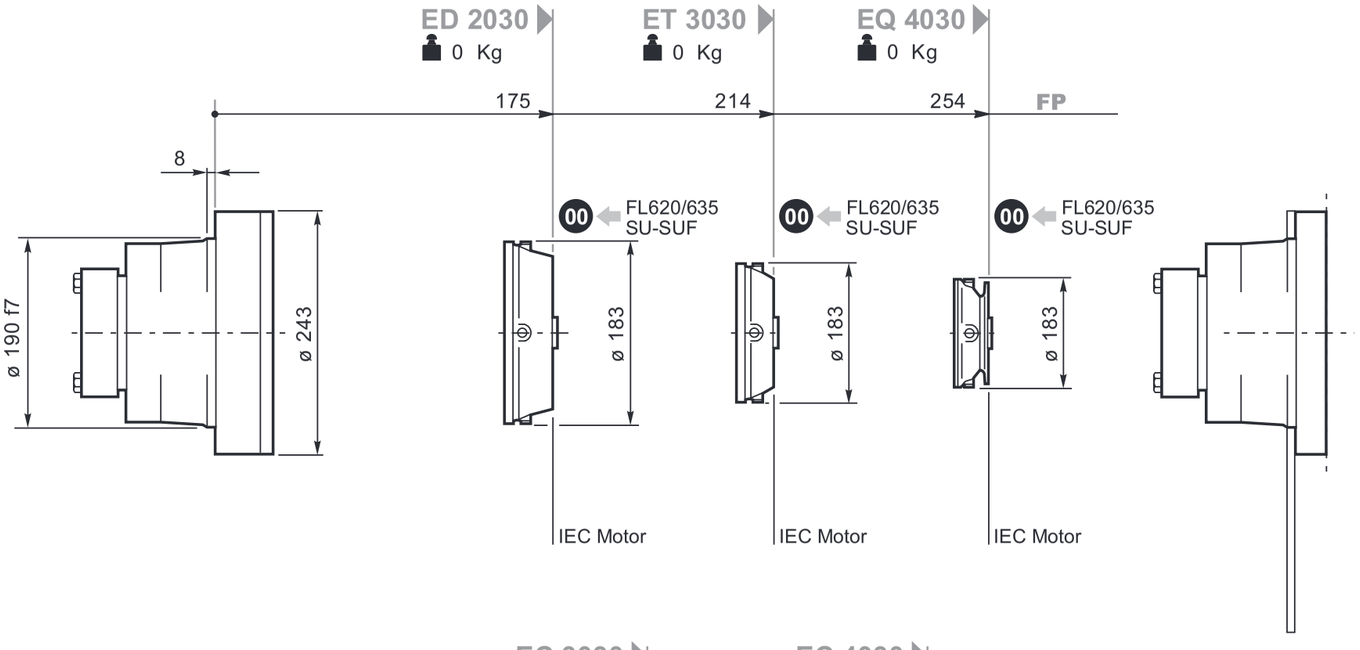

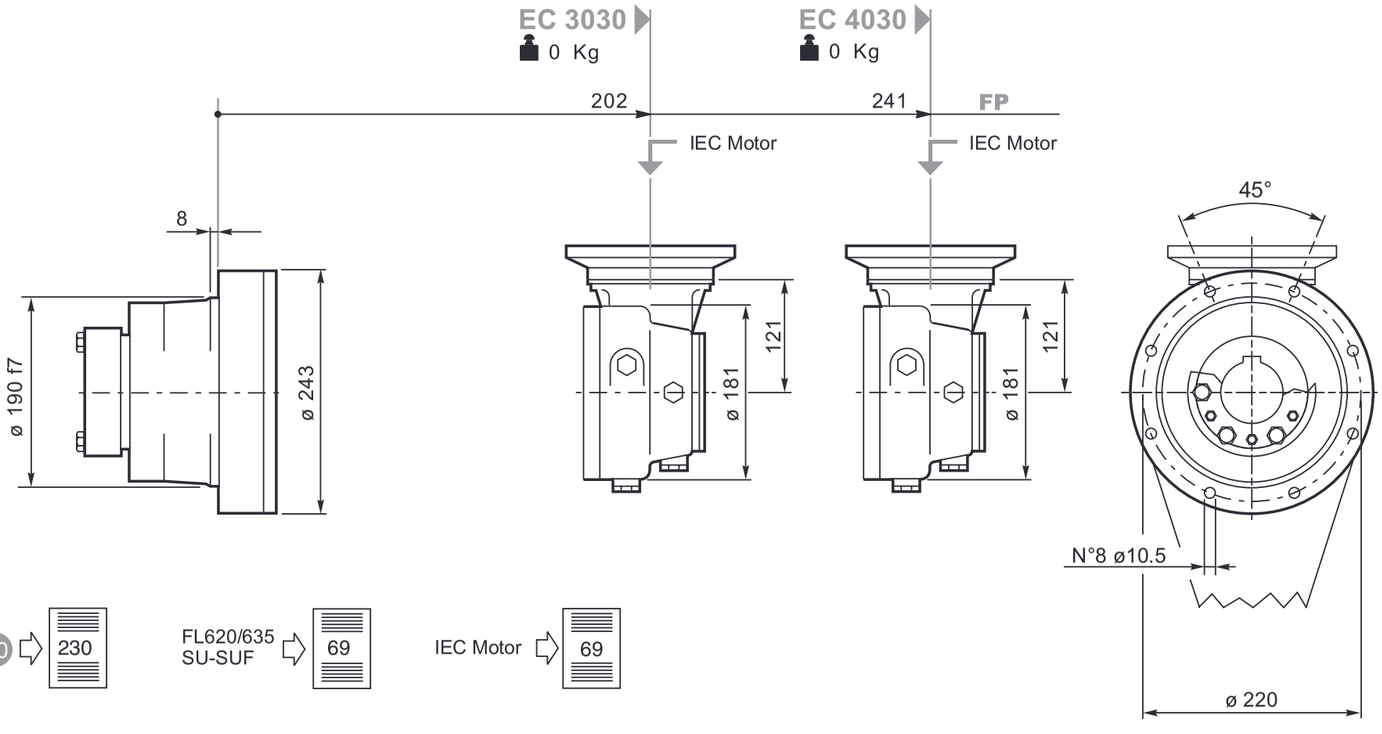

00 ⇨ 230 FL620/635 SU-SUF ⇨ 69 IEC Motor ⇨ 69

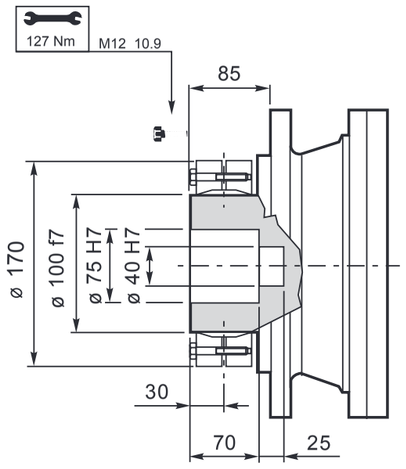

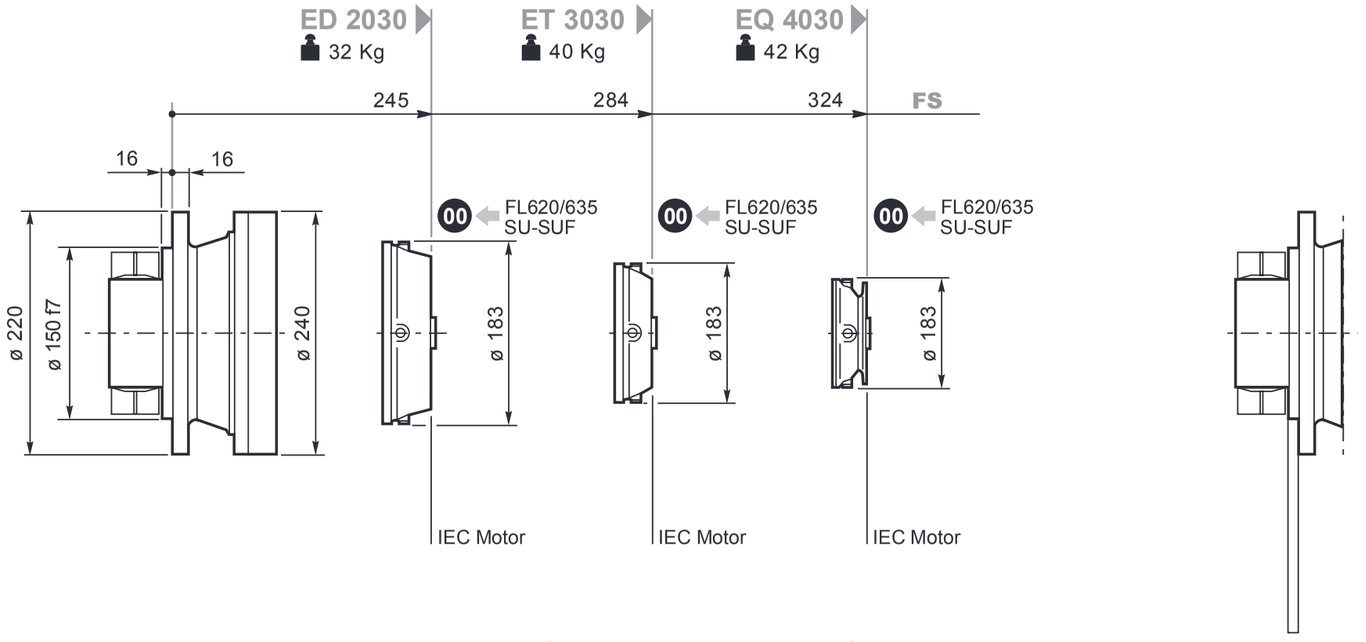

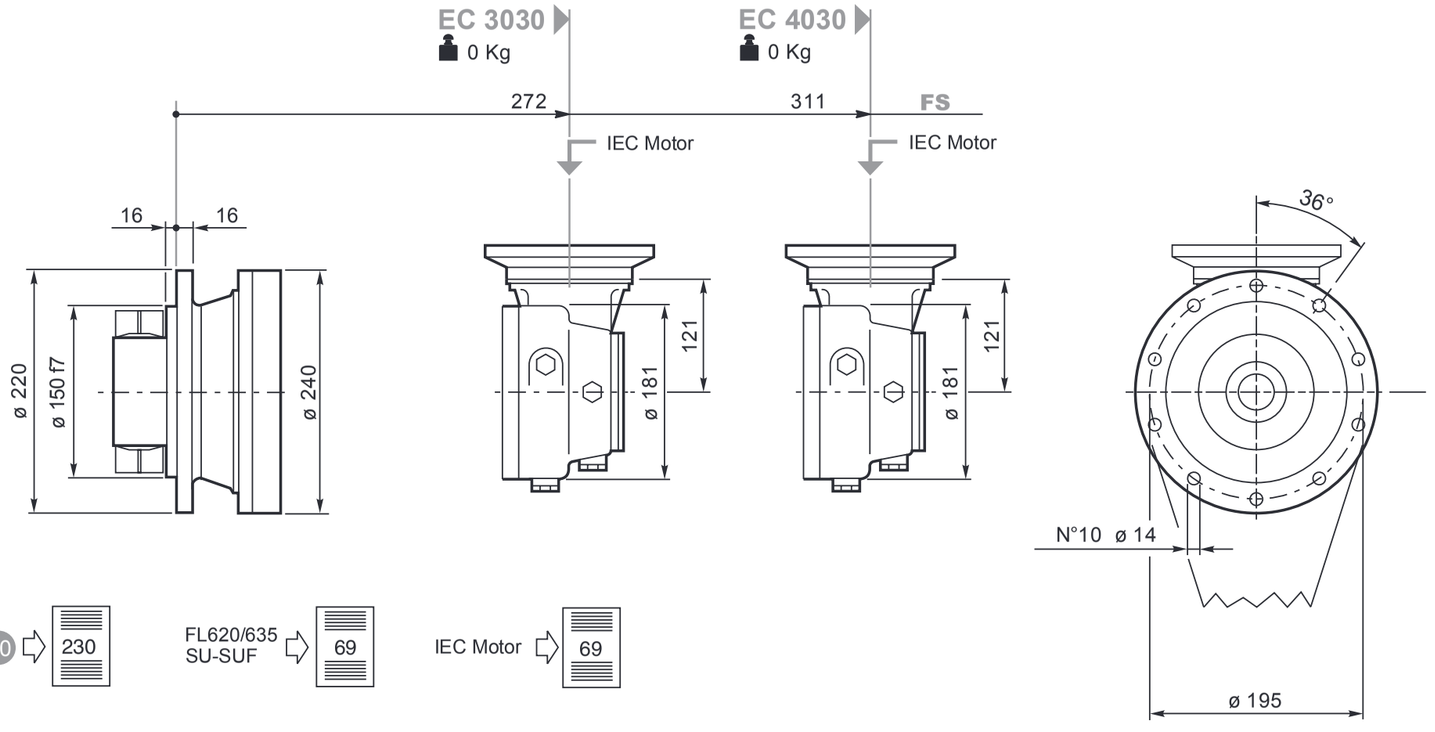

00 ⇨ 230
FL620/635 SU-SUF ⇨ 69
IEC Motor ⇨ 69

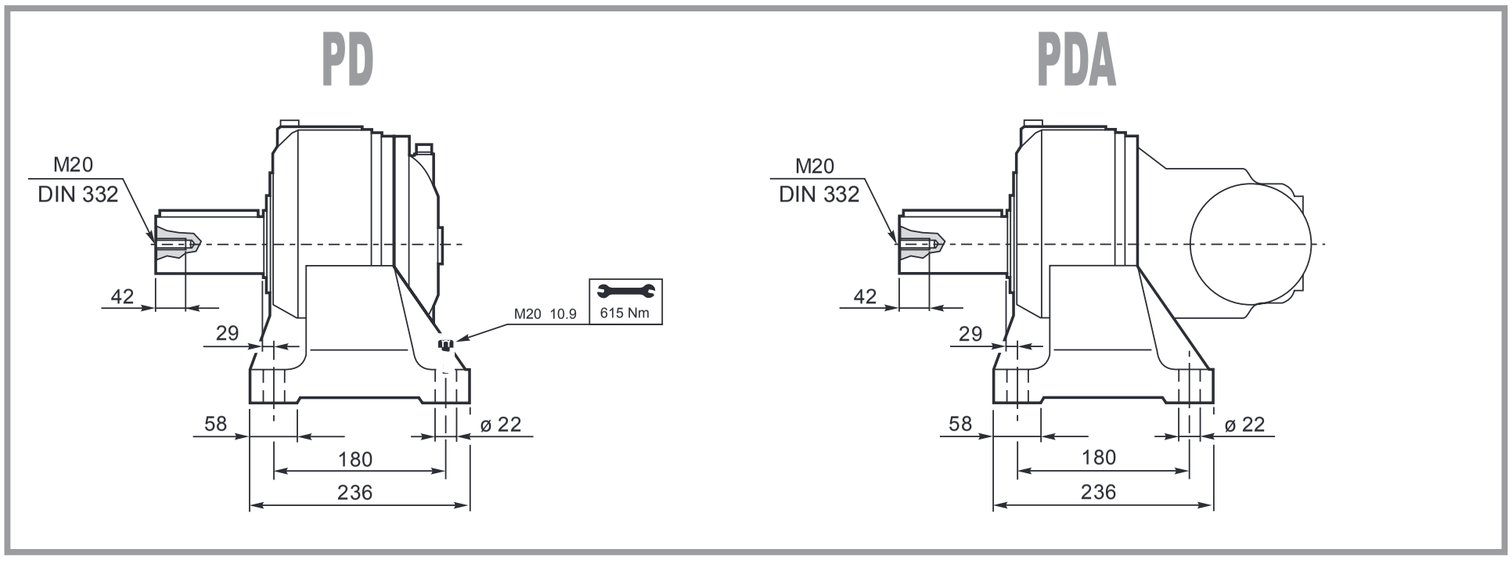
PD
PDA
M20
DIN 332
42
29
M20 10.9
615 Nm
58
ø 22
180
236

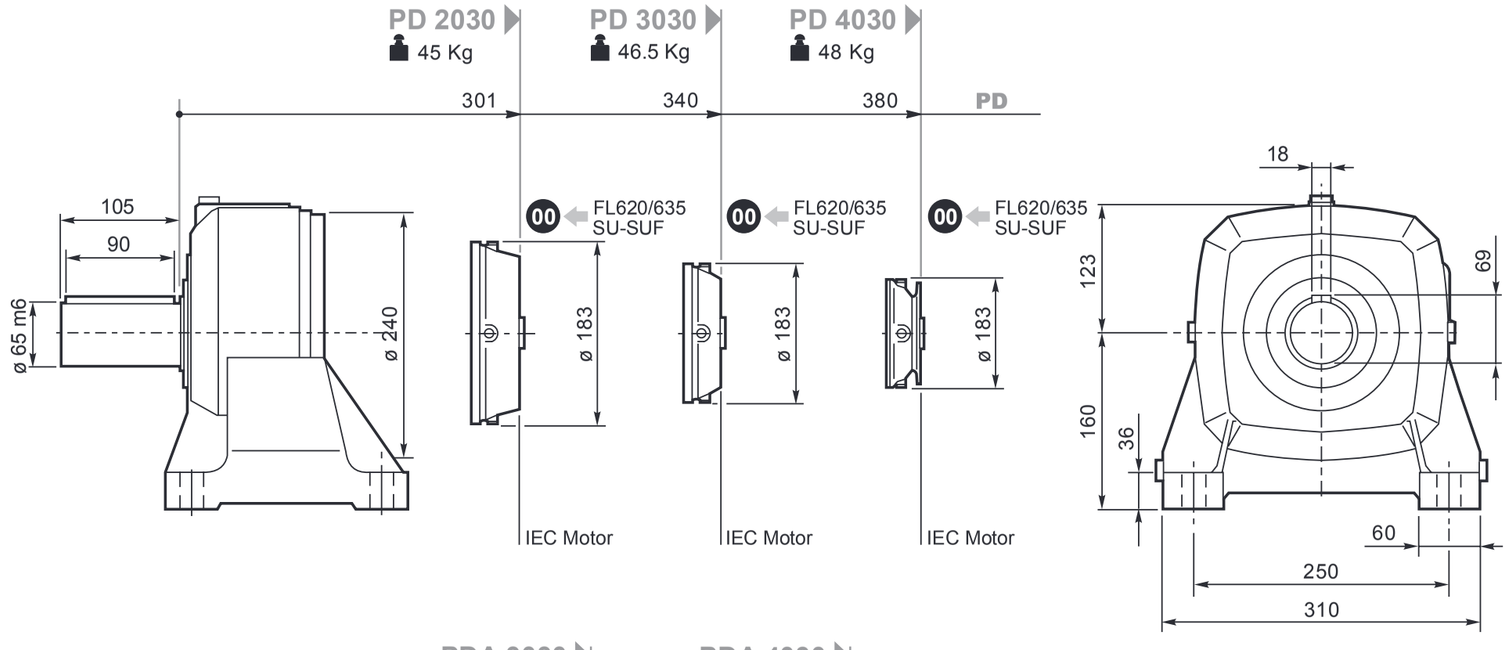
PD 2030
45 Kg
PD 3030
46.5 Kg
PD 4030
48 Kg
301
340
380
PD
105
90
ø 65 m6
ø 240
00
FL620/635
SU-SUF
ø 183
IEC Motor
18
123
69
160
36
60
250
310

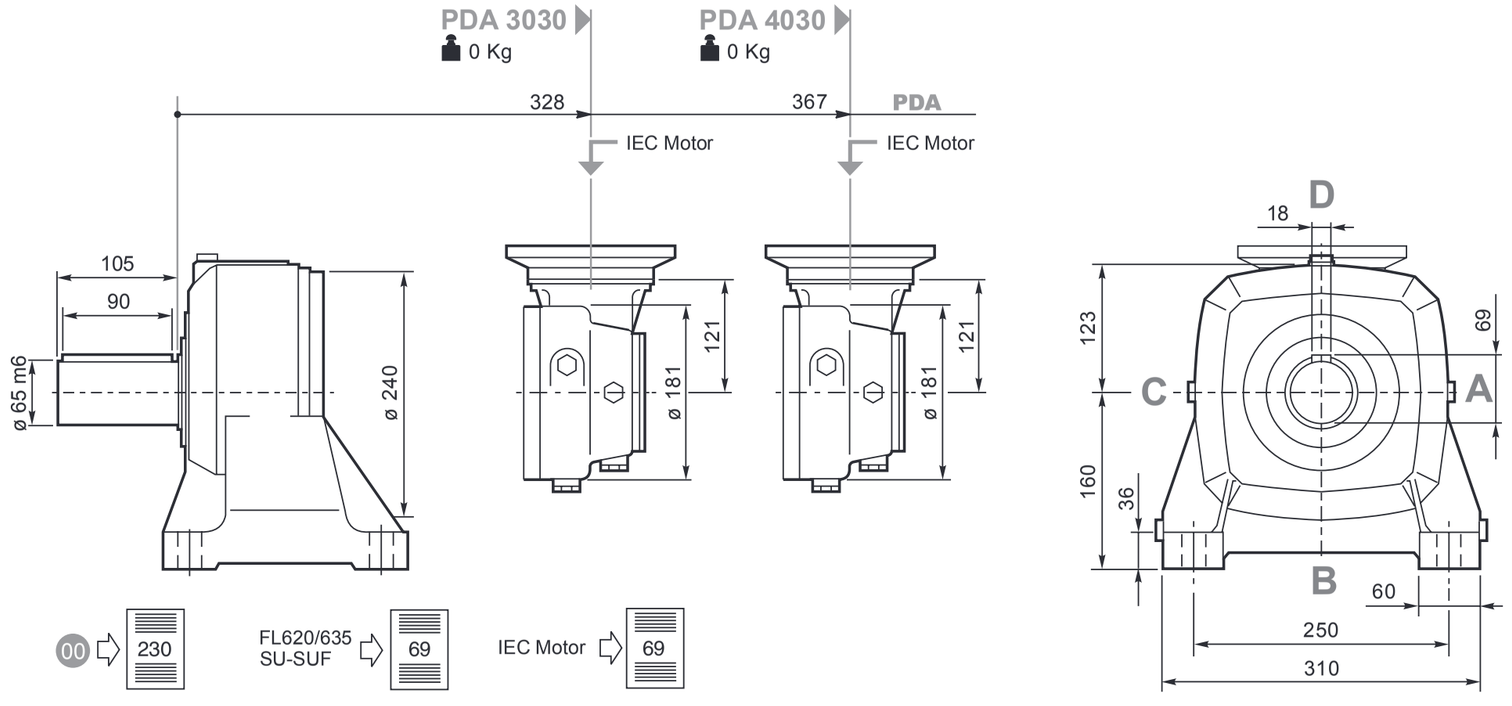
PDA 3030
0 Kg
PDA 4030
0 Kg
328
367
PDA
IEC Motor
105
90
ø 65 m6
ø 240
121
ø 181
D
18
123
69
C
A
160
36
B
60
250
310
00
230
FL620/635
SU-SUF
69
IEC Motor
69

SU2

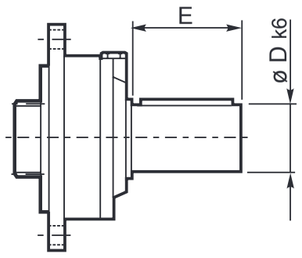

	D k6	E		Lt		
				MR-MR1-FS	FE	PD
SU2	40	58	**ED2030**	305	260	361
			ET3030	344	300	400
			EQ4030	401	339	440

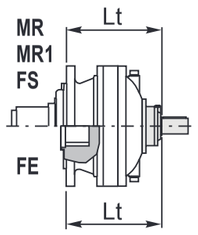

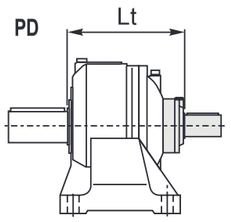

FL620.10-FL635.10FL620.U-FL635.U

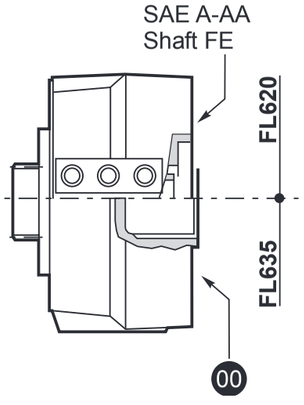

		Lt		
		MR-MR1-FS	FE	PD
FL620.U	**ED2030**	349.5	304.5	405.5
	ED3030	388.5	344.5	444.5
	EQ4030	428.5	383.5	484.5
FL635.U	**ED2030**	336	291	392
	ET3030	375	331	431
	EQ4030	415	370	471
FL620.10	**ED2030**	309	264	470
	ET3030	348	304	510
	EQ4030	388	343	550
FL635.10	**ED2030**	290	245	451
	ET3030	329	285	491
	EQ4030	369	324	531.1

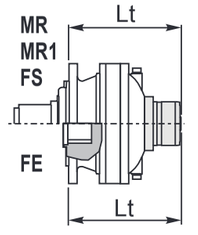

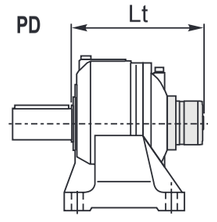

IECMotor

		Lt				
		IEC 63	**IEC 71**	**IEC 80 90**	**IEC 100 112**	**IEC 132**
ED2030	MR-MR1-FS	265	267	272	273	340
ET3030	MR-MR1-FS	304	306	311	312	379
EQ4030	MR-MR1-FS	344	346	351	352	419
ED2030	FE	220	222	227	228	295
ET3030	FE	260	262	267	268	335
EQ4030	FE	299	301	306	307	374
PD2030	PD	320.5	322.5	327.5	328.5	395.5
PD3030	PD	360	362	367	368	435
PD4030	PD	399.5	401.5	406.5	407.5	474.5
EC3030	MR-MR1-FE-FS-FP-PDA	151	151	151	151	238
EC4030	MR-MR1-FE-FS-FP-PDA	151	151	151	151	238

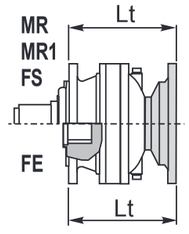

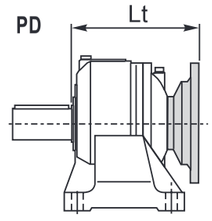

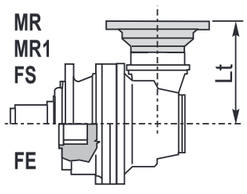

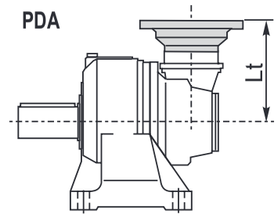

FA 045

Flangiaruota
Drivingflange
Radnabenflansch
Flasquederoue
Bridadelarueda
Flangederoda

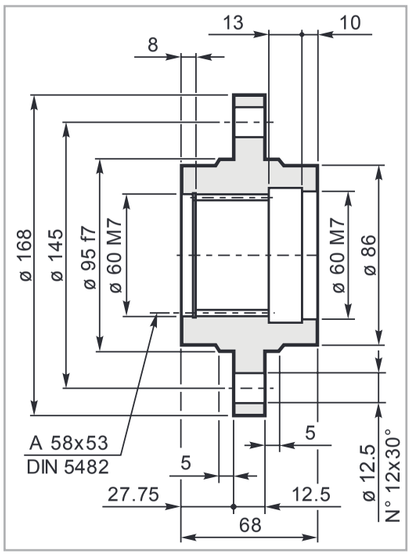

Mat. C40 UNI EN 10083
Code: 34700641800

FR 045

Flangiaruota
Drivingflange
Radnabenflansch
Flasquederoue
Bridadelarueda
Flangederoda

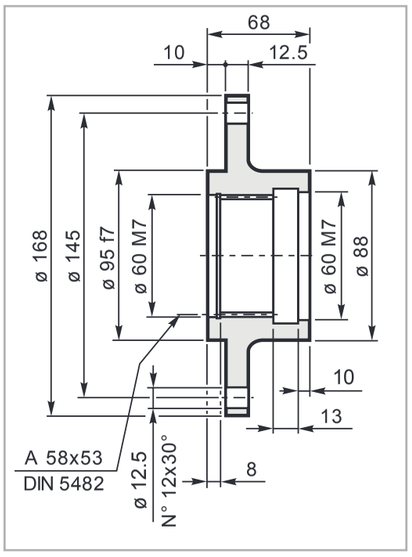

Mat. C40 UNI EN 10083
Code: 34700131800

Pignoni
Pinion
Ritzel
Pignon
Piñones
Pinhões

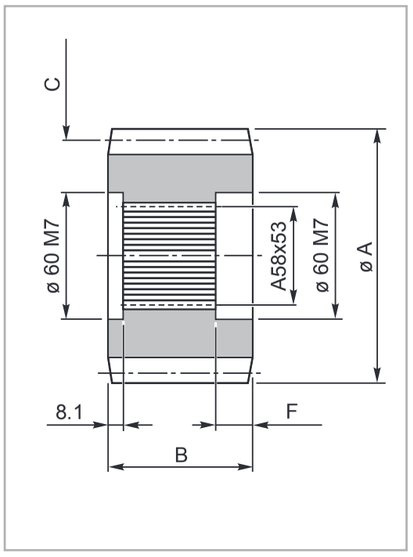

code	A	B	C	F
335.0143.0800	114.8	68	M=8 Z=12 X=0.3	23.5
335.0174.0800	99.6	68	M=6 Z=14 X=0.3	24
335.0353.000K	127.6	68	M=8 Z=13 X=0.54	23.5
335.5193.060	115	68	M=5 Z=21 —	24
335.6273.000	120	68	M=8 Z=13 —	24

MS 045

Manicottoscanalato
Splinedbush
Keilmuffe
Manchoncannelée
Manguitoacanalado
Luvaranhurada

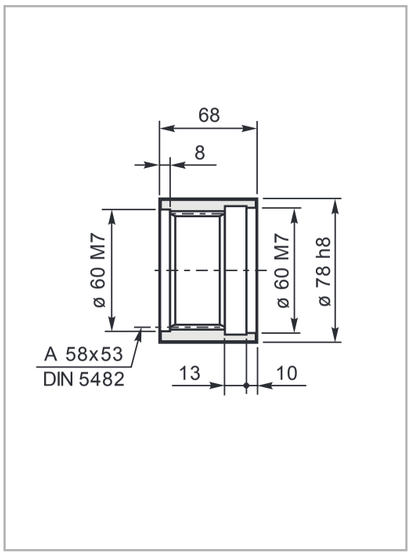

Mat. 39NiCrMo3 UNI EN 10083
Code: 39102848500

RDF 045

Rondelladifermo
Shaftcover
Gegenscheibe
Rondellefrein
Arandeladebloqueo
Amueladeencosto

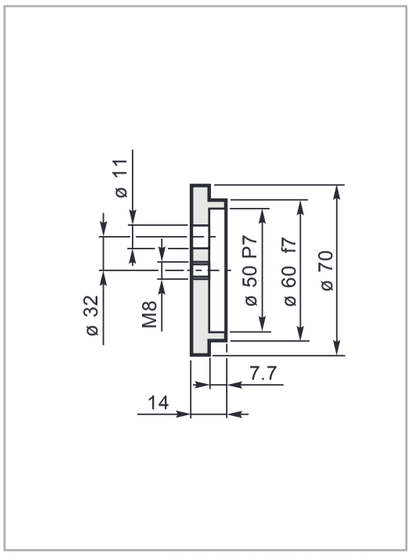

Mat. C40 UNI EN 10083
Code: 37201040800

BS 045

Barrascanalata
Splinedbar
Zugspindel
Barrecannelée
Barraacanalada
Barraranhurada

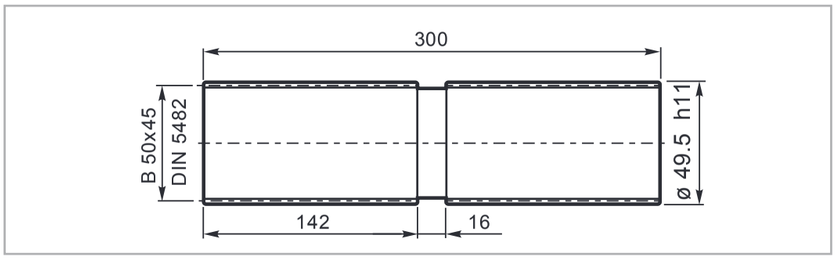

Code: 39126930100
Mat.: Acciaio legato ad elevata resistenza meccanica
Alloyed steel with high mechanical resistance
Legierungsstahl mit hoher mechanischer Festigkeit
Alliage d'acier à haute résistance mécanique
Aleación de acero de elevada resistencia mecánica
Aço ligado de elevada resistência mecânica

Carichiradialisuglialberiuscita/Radialloadsonouputshafts
RadiallastenaufdeAbtriebswellen/Chargesradialessurlesarbres desortie
Cargassobrelosejesdesalida/Cargasradiaisnoseixosdesaida

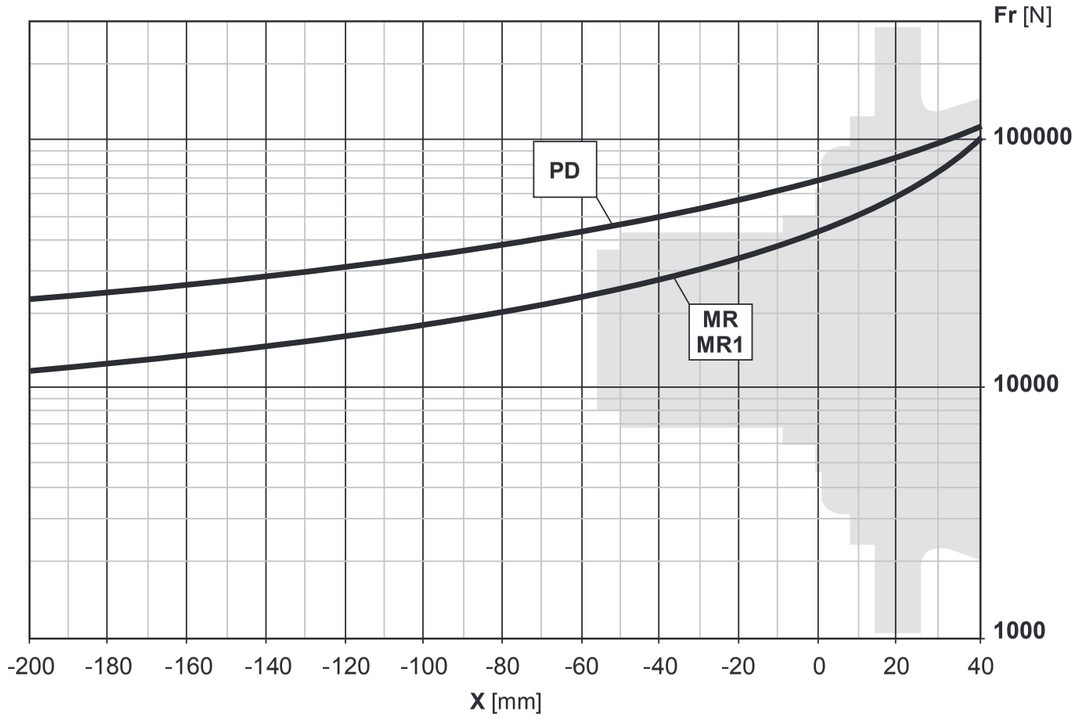

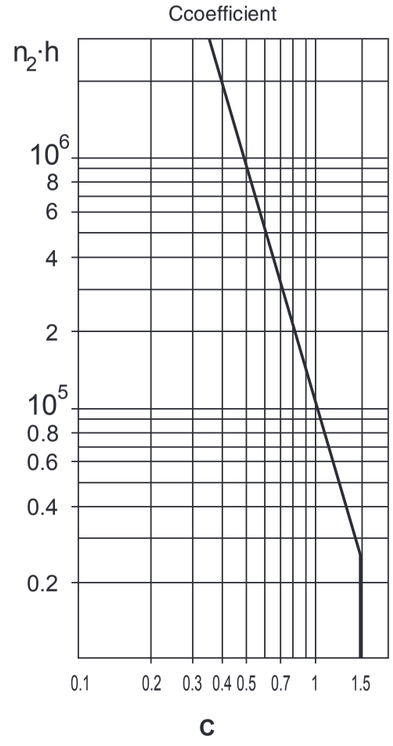

Carichiassiali/Axialloads/Axialkräfte/Chargesaxiales/Cargasaxiales/Forçasaxiais

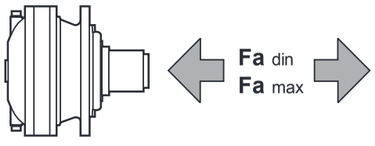

		Flangemounted		PD-PDA
		MN-MN1	MR-MR1	MR1
Fadin	[N]	—	35000	25000
Famax	[N]	—	60000	25000

Carichiradialisuglialberientrata/Radialloadsoninputshafts
RadiallastenaufdeAntriebswellen/Chargesradialessurlesarbres d'entrée
Cargassobrelosejesdeentrada/Cargasradiaisnoseixosdeentrada

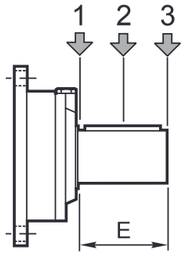

Type	E	**Fr**[N]					
		n_1.h=10 7			**n_1.h=10 8**		
		1	**2**	**3**	**1**	**2**	**3**
SU2	58	3000	2000	1500	1400	1000	700

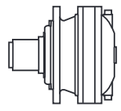

10000 HOURS LIFE

i_{eff}	1500			1000			500			T_{2max} [Nm]	P_T [kW]
	n_2 [rpm]	T_2 [Nm]	P_2 [kW]	n_2 [rpm]	T_2 [Nm]	P_2 [kW]	n_2 [rpm]	T_2 [Nm]	P_2 [kW]		
ED2040											
15.37	98	1510	15.4	65	1705	11.6	32.5	2100	7.2	5600	12
17.47	86	2121	19.1	57	2395	14.4	28.6	2732	8.2	6000	
20.28	74	2206	17.1	49.3	2314	12.0	24.7	2494	6.4	6000	
22.70	66	2231	15.4	44.1	2519	11.6	22.0	2805	6.5	6000	
26.34	57	2276	13.6	38.0	2383	9.5	19.0	2560	5.1	6000	
31.02	48.4	2134	10.8	32.2	2342	7.9	16.1	2639	4.5	6000	
36.00	41.7	2358	10.3	27.8	2463	7.2	13.9	2640	3.8	6000	
41.64	36.0	2325	8.8	24.0	2446	6.2	12.0	2678	3.4	6000	
43.50	34.5	2027	7.3	23.0	2119	5.1	11.5	2276	2.7	6000	
50.32	29.8	2060	6.4	19.9	2152	4.5	9.9	2309	2.4	6000	
ET3040											
59.06	25.4	2765	7.4	16.9	2879	5.1	8.5	3076	2.7	6000	8
61.28	24.5	2640	6.8	16.3	2982	5.1	8.2	3671	3.1	6000	
70.98	21.1	2457	5.4	14.1	2775	4.1	7.0	3206	2.4	6000	
83.76	17.9	2900	5.4	11.9	3275	4.1	6.0	3783	2.4	6000	
89.03	16.8	2591	4.6	11.2	2695	3.2	5.6	2876	1.7	6000	
96.88	15.5	3029	4.9	10.3	3421	3.7	5.2	3803	2.1	6000	
108.8	13.8	3051	4.4	9.2	3320	3.2	4.6	3410	1.6	6000	
124.2	12.1	2447	3.1	8.1	2528	2.1	4.0	2658	1.1	6000	
146.6	10.2	2888	3.1	6.8	2983	2.1	3.4	3137	1.1	6000	
157.5	9.5	3042	3.0	6.3	3179	2.1	3.2	3695	1.2	6000	
186.1	8.1	2901	2.4	5.4	3046	1.7	2.7	3292	0.93	6000	
198.9	7.5	2115	1.7	5.0	2221	1.2	2.5	2401	0.63	6000	
215.3	7.0	2953	2.2	4.6	3098	1.5	2.3	3343	0.81	6000	
249.0	6.0	2648	1.7	4.0	2780	1.2	2.0	3006	0.63	6000	
289.0	5.2	2924	1.6	3.5	3197	1.2	1.7	3489	0.63	6000	
325.7	4.6	3101	1.5	3.1	3244	1.0	1.5	3492	0.56	6000	
EQ4040											
367.7	4.1	3835	1.6	2.7	3888	1.1	1.4	3972	0.57	6000	4
404.7	3.7	2928	1.1	2.5	2966	0.77	1.2	3029	0.39	6000	
460.3	3.3	3674	1.3	2.2	4000	0.91	1.1	4605	0.52	6000	
495.4	3.0	3874	1.2	2.0	3925	0.83	1.0	4008	0.42	6000	
581.3	2.6	3894	1.1	1.7	3944	0.71	0.86	4027	0.36	6000	
643.5	2.3	3907	0.95	1.6	3956	0.64	0.78	4039	0.33	6000	
691.5	2.2	4002	0.91	1.4	4348	0.66	0.72	4494	0.34	6000	
817.1	1.8	4142	0.80	1.2	4424	0.57	0.61	4516	0.29	6000	
879.4	1.7	3945	0.71	1.1	3994	0.48	0.57	4075	0.24	6000	
1017	1.5	3963	0.61	0.98	4011	0.41	0.49	4092	0.21	6000	
1142	1.3	3550	0.49	0.88	3593	0.33	0.44	3666	0.17	6000	
1304	1.2	2886	0.35	0.77	2961	0.24	0.38	3092	0.12	6000	
1430	1.0	4445	0.49	0.70	4498	0.33	0.35	4589	0.17	6000	
1539	0.97	3406	0.35	0.65	3494	0.24	0.32	3649	0.12	6000	
1806	0.83	3248	0.28	0.55	3304	0.19	0.28	3607	0.11	6000	
1999	0.75	3610	0.28	0.50	3652	0.19	0.25	3969	0.10	6000	
2268	0.66	4502	0.31	0.44	4781	0.22	0.22	5124	0.12	6000	
2502	0.60	4519	0.28	0.40	4572	0.19	0.20	4969	0.10	6000	
2904	0.52	4726	0.26	0.34	5112	0.18	0.17	5767	0.10	6000	
3170	0.47	4042	0.20	0.32	4382	0.15	0.16	5013	0.08	6000	

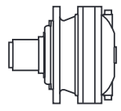

i_{eff}	1500			1000			500			T_{2max} [Nm]	P_T [kW]
	n_2 [rpm]	T_2 [Nm]	P_2 [kW]	n_2 [rpm]	T_2 [Nm]	P_2 [kW]	n_2 [rpm]	T_2 [Nm]	P_2 [kW]		
ED2040											
15.37	98	2477	25.3	65	2626	17.9	32.5	2800	9.5	5600	12
17.47	86	2896	26.0	57	3031	18.2	28.6	3443	10.3	6000	
20.28	74	2654	20.6	49.3	2774	14.3	24.7	3136	8.1	6000	
22.70	66	2984	20.7	44.1	3119	14.4	22.0	3648	8.4	6000	
26.34	57	2732	16.3	38.0	2850	11.3	19.0	3323	6.6	6000	
31.02	48.4	2703	13.7	32.2	2925	9.9	16.1	3250	5.5	6000	
36.00	41.7	2823	12.3	27.8	3053	8.9	13.9	3555	5.2	6000	
41.64	36.0	2857	10.8	24.0	3077	7.7	12.0	3406	4.3	6000	
43.50	34.5	2444	8.8	23.0	2636	6.3	11.5	3082	3.7	6000	
50.32	29.8	2480	7.7	19.9	2726	5.7	9.9	3181	3.3	6000	
ET3040											
59.06	25.4	3536	9.4	16.9	3860	6.8	8.5	4457	4.0	6000	8
61.28	24.5	3729	9.6	16.3	3821	6.5	8.2	3945	3.4	6000	
70.98	21.1	3221	7.1	14.1	3289	4.9	7.0	3383	2.5	6000	
83.76	17.9	3801	7.1	11.9	3881	4.9	6.0	3993	2.5	6000	
89.03	16.8	3410	6.0	11.2	3718	4.4	5.6	4287	2.5	6000	
96.88	15.5	3831	6.2	10.3	3906	4.2	5.2	4014	2.2	6000	
108.8	13.8	3442	5.0	9.2	3505	3.4	4.6	3599	1.7	6000	
124.2	12.1	2749	3.5	8.1	2840	2.4	4.0	2986	1.3	6000	
146.6	10.2	3244	3.5	6.8	3351	2.4	3.4	3524	1.3	6000	
157.5	9.5	4339	4.3	6.3	4414	2.9	3.2	4527	1.5	6000	
186.1	8.1	3538	3.0	5.4	3856	2.2	2.7	4134	1.2	6000	
198.9	7.5	2594	2.0	5.0	2878	1.5	2.5	3300	0.87	6000	
215.3	7.0	3611	2.6	4.6	3996	1.9	2.3	4195	1.0	6000	
249.0	6.0	3248	2.0	4.0	3603	1.5	2.0	4131	0.87	6000	
289.0	5.2	3769	2.0	3.5	4181	1.5	1.7	4794	0.87	6000	
325.7	4.6	4004	1.9	3.1	4117	1.3	1.5	4480	0.72	6000	
EQ4040											
367.7	4.1	4047	1.7	2.7	4101	1.2	1.4	4461	0.64	6000	4
404.7	3.7	3089	1.2	2.5	3238	0.84	1.2	3612	0.47	6000	
460.3	3.3	5066	1.7	2.2	5133	1.2	1.1	5584	0.64	6000	
495.4	3.0	4087	1.3	2.0	4188	0.89	1.0	4674	0.49	6000	
581.3	2.6	4107	1.1	1.7	4297	0.77	0.86	4791	0.43	6000	
643.5	2.3	4121	1.0	1.6	4367	0.71	0.78	4867	0.40	6000	
691.5	2.2	4585	1.0	1.4	4895	0.74	0.72	5458	0.41	6000	
817.1	1.8	4711	0.91	1.2	5027	0.64	0.61	5599	0.36	6000	
879.4	1.7	4303	0.77	1.1	4588	0.55	0.57	5105	0.30	6000	
1017	1.5	4404	0.68	0.98	4693	0.48	0.49	5218	0.27	6000	
1142	1.3	4114	0.57	0.88	4382	0.40	0.44	4869	0.22	6000	
1304	1.2	3349	0.40	0.77	3564	0.29	0.38	3960	0.16	6000	
1430	1.0	5151	0.57	0.70	5486	0.40	0.35	6000	0.22	6000	
1539	0.97	3952	0.40	0.65	4205	0.29	0.32	4673	0.16	6000	
1806	0.83	4071	0.35	0.55	4327	0.25	0.28	4791	0.14	6000	
1999	0.75	4487	0.35	0.50	4772	0.25	0.25	5290	0.14	6000	
2268	0.66	5786	0.40	0.44	6000	0.28	0.22	6000	0.14	6000	
2502	0.60	5617	0.35	0.40	5974	0.25	0.20	6000	0.13	6000	
2904	0.52	6000	0.33	0.34	6000	0.21	0.17	6000	0.11	6000	
3170	0.47	5827	0.29	0.32	6000	0.20	0.16	6000	0.10	6000	

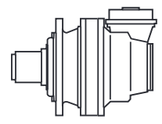

10000 HOURS LIFE

i_{eff}	1500			1000			500			T_{2max} [Nm]	P_T [kW]
	n_2 [rpm]	T_2 [Nm]	P_2 [kW]	n_2 [rpm]	T_2 [Nm]	P_2 [kW]	n_2 [rpm]	T_2 [Nm]	P_2 [kW]		
EC3040-PDA3040											
35.49	42.3	1160	5.1	28.2	1310	3.9	14.1	1613	2.4	6000	
41.88	35.8	1369	5.1	23.9	1546	3.9	11.9	1903	2.4	6000	
46.09	32.5	1507	5.1	21.7	1702	3.9	10.8	2095	2.4	6000	
52.42	28.6	1714	5.1	19.1	1935	3.9	9.5	2383	2.4	6000	
54.39	27.6	1778	5.1	18.4	2008	3.9	9.2	2472	2.4	6000	
60.84	24.7	1989	5.1	16.4	2246	3.9	8.2	2765	2.4	6000	
68.09	22.0	2226	5.1	14.7	2514	3.9	7.3	3095	2.4	6000	
79.02	19.0	2560	5.1	12.7	2664	3.5	6.3	2845	1.9	6000	
88.66	16.9	1774	3.1	11.3	2003	2.4	5.6	2467	1.5	6000	
99.17	15.1	1984	3.1	10.1	2241	2.4	5.0	2759	1.5	6000	5
111.0	13.5	2221	3.1	9.0	2508	2.4	4.5	3088	1.5	6000	
128.8	11.6	2577	3.1	7.8	2791	2.3	3.9	3118	1.3	6000	
140.2	10.7	2023	2.3	7.1	2130	1.6	3.6	2310	0.86	6000	
151.7	9.9	2826	2.9	6.6	2973	2.1	3.3	3219	1.1	6000	
176.0	8.5	2767	2.5	5.7	2873	1.7	2.8	3336	0.99	6000	
203.6	7.4	2805	2.2	4.9	2960	1.5	2.5	3356	0.86	6000	
215.8	7.0	2391	1.7	4.6	2486	1.2	2.3	2894	0.70	6000	
244.1	6.1	2853	1.8	4.1	3081	1.3	2.0	3576	0.77	6000	
282.3	5.3	2908	1.6	3.5	3181	1.2	1.8	3480	0.65	6000	
EC4040-PDA4040											
319.9	4.7	3817	1.9	3.1	3870	1.3	1.6	3956	0.65	6000	
347.1	4.3	3262	1.5	2.9	3306	1.0	1.4	3377	0.51	6000	
401.5	3.7	3278	1.3	2.5	3321	0.87	1.2	3392	0.44	6000	
473.7	3.2	3868	1.3	2.1	3919	0.87	1.1	4002	0.44	6000	
481.2	3.1	3298	1.1	2.1	3340	0.73	1.0	3410	0.37	6000	
567.9	2.6	3891	1.1	1.8	3941	0.73	0.88	4024	0.37	6000	
656.8	2.3	3909	0.94	1.5	3959	0.63	0.76	4041	0.32	6000	
716.7	2.1	3242	0.71	1.4	3329	0.49	0.70	3479	0.25	6000	
822.2	1.8	4147	0.79	1.2	4502	0.57	0.61	5059	0.32	6000	
930.9	1.6	3528	0.60	1.1	3572	0.40	0.54	3645	0.21	6000	
993.8	1.5	3312	0.52	1.0	3399	0.36	0.50	3551	0.19	6000	3
1165	1.3	4417	0.60	0.86	4471	0.40	0.43	4563	0.21	6000	
1291	1.2	3563	0.43	0.77	3606	0.29	0.39	3704	0.15	6000	
1352	1.1	4059	0.47	0.74	4403	0.34	0.37	5043	0.20	6000	
1616	0.93	4461	0.43	0.62	4514	0.29	0.31	4637	0.15	6000	
1848	0.81	4322	0.37	0.54	4683	0.27	0.27	4963	0.14	6000	
1959	0.77	3815	0.31	0.51	4218	0.23	0.26	4817	0.13	6000	
2208	0.68	4043	0.29	0.45	4134	0.20	0.23	4500	0.11	6000	
2563	0.59	4611	0.28	0.39	4798	0.20	0.20	5222	0.11	6000	
2964	0.51	4227	0.22	0.34	4616	0.16	0.17	5138	0.09	6000	
3097	0.48	4023	0.20	0.32	4362	0.15	0.16	4991	0.08	6000	

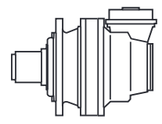

i_{eff}	1500			1000			500			T_{2max} [Nm]	P_T [kW]
	n_2 [rpm]	T_2 [Nm]	P_2 [kW]	n_2 [rpm]	T_2 [Nm]	P_2 [kW]	n_2 [rpm]	T_2 [Nm]	P_2 [kW]		
EC3040-PDA3040											
35.49	42.3	2050	9.1	28.2	2315	6.8	14.1	2850	4.2	6000	
41.88	35.8	2419	9.1	23.9	2731	6.8	11.9	3363	4.2	6000	
46.09	32.5	2662	9.1	21.7	2873	6.5	10.8	2971	3.4	6000	
52.42	28.6	3028	9.1	19.1	3419	6.8	9.5	4210	4.2	6000	
54.39	27.6	3141	9.1	18.4	3390	6.5	9.2	3505	3.4	6000	
60.84	24.7	3136	8.1	16.4	3429	5.9	8.2	3967	3.4	6000	
68.09	22.0	3648	8.4	14.7	3978	6.1	7.3	4388	3.4	6000	
79.02	19.0	3323	6.6	12.7	3626	4.8	6.3	4185	2.8	6000	
88.66	16.9	3134	5.6	11.3	3474	4.1	5.6	3573	2.1	6000	
99.17	15.1	3491	5.5	10.1	3803	4.0	5.0	4380	2.3	6000	5
111.0	13.5	3924	5.6	9.0	4350	4.1	4.5	4472	2.1	6000	
128.8	11.6	3690	4.5	7.8	4014	3.3	3.9	4614	1.9	6000	
140.2	10.7	2491	2.8	7.1	2632	2.0	3.6	3129	1.2	6000	
151.7	9.9	3455	3.6	6.6	3662	2.5	3.3	4107	1.4	6000	
176.0	8.5	3938	3.5	5.7	4251	2.5	2.8	4767	1.4	6000	
203.6	7.4	3619	2.8	4.9	3824	2.0	2.5	4546	1.2	6000	
215.8	7.0	3433	2.5	4.6	3736	1.8	2.3	4298	1.0	6000	
244.1	6.1	4166	2.7	4.1	4565	2.0	2.0	4851	1.0	6000	
282.3	5.3	3759	2.1	3.5	4157	1.5	1.8	4777	0.89	6000	
EC4040-PDA4040											
319.9	4.7	4027	2.0	3.1	4082	1.3	1.6	4363	0.71	6000	
347.1	4.3	3442	1.6	2.9	3487	1.1	1.4	3845	0.58	6000	
401.5	3.7	3458	1.4	2.5	3524	0.92	1.2	3933	0.51	6000	
473.7	3.2	4081	1.4	2.1	4158	0.92	1.1	4641	0.51	6000	
481.2	3.1	3478	1.1	2.1	3628	0.79	1.0	4045	0.44	6000	
567.9	2.6	4104	1.1	1.8	4281	0.79	0.88	4774	0.44	6000	
656.8	2.3	4123	0.99	1.5	4381	0.70	0.76	4882	0.39	6000	
716.7	2.1	3642	0.80	1.4	3740	0.55	0.70	4160	0.30	6000	
822.2	1.8	5162	0.99	1.2	5485	0.70	0.61	6000	0.38	6000	
930.9	1.6	3984	0.67	1.1	4246	0.48	0.54	4721	0.27	6000	
993.8	1.5	3720	0.59	1.0	3933	0.41	0.50	4372	0.23	6000	3
1165	1.3	4987	0.67	0.86	5315	0.48	0.43	5910	0.27	6000	
1291	1.2	4194	0.51	0.77	4465	0.36	0.39	4958	0.20	6000	
1352	1.1	5788	0.67	0.74	6000	0.46	0.37	6000	0.23	6000	
1616	0.93	5250	0.51	0.62	5590	0.36	0.31	6000	0.19	6000	
1848	0.81	5608	0.48	0.54	5965	0.34	0.27	6000	0.17	6000	
1959	0.77	5446	0.44	0.51	5792	0.31	0.26	6000	0.16	6000	
2208	0.68	5079	0.36	0.45	5397	0.26	0.23	5977	0.14	6000	
2563	0.59	5894	0.36	0.39	6000	0.25	0.20	6000	0.13	6000	
2964	0.51	5800	0.31	0.34	6000	0.21	0.17	6000	0.11	6000	
3097	0.48	5802	0.29	0.32	6000	0.20	0.16	6000	0.10	6000	

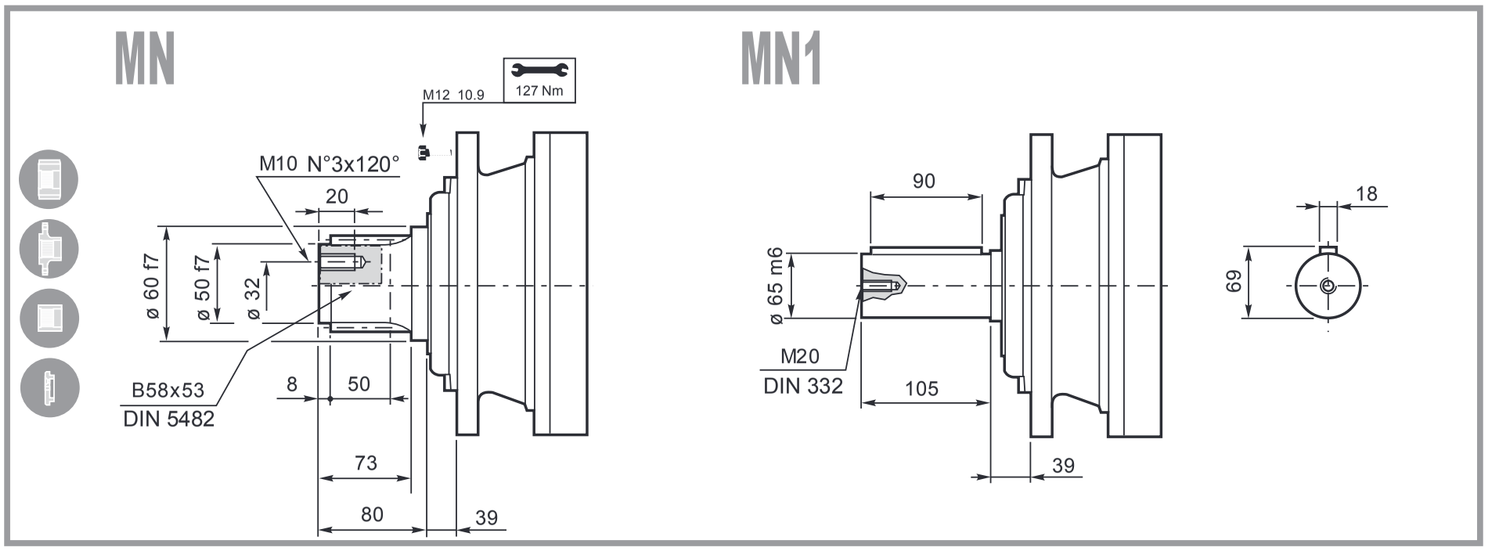

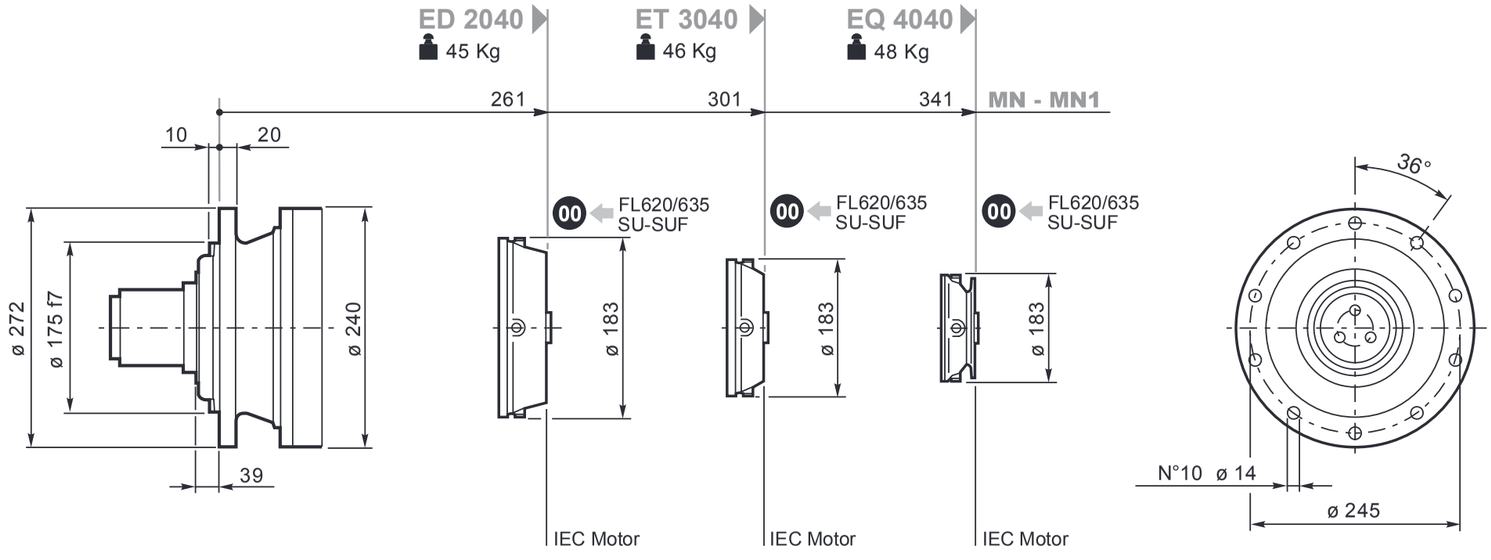

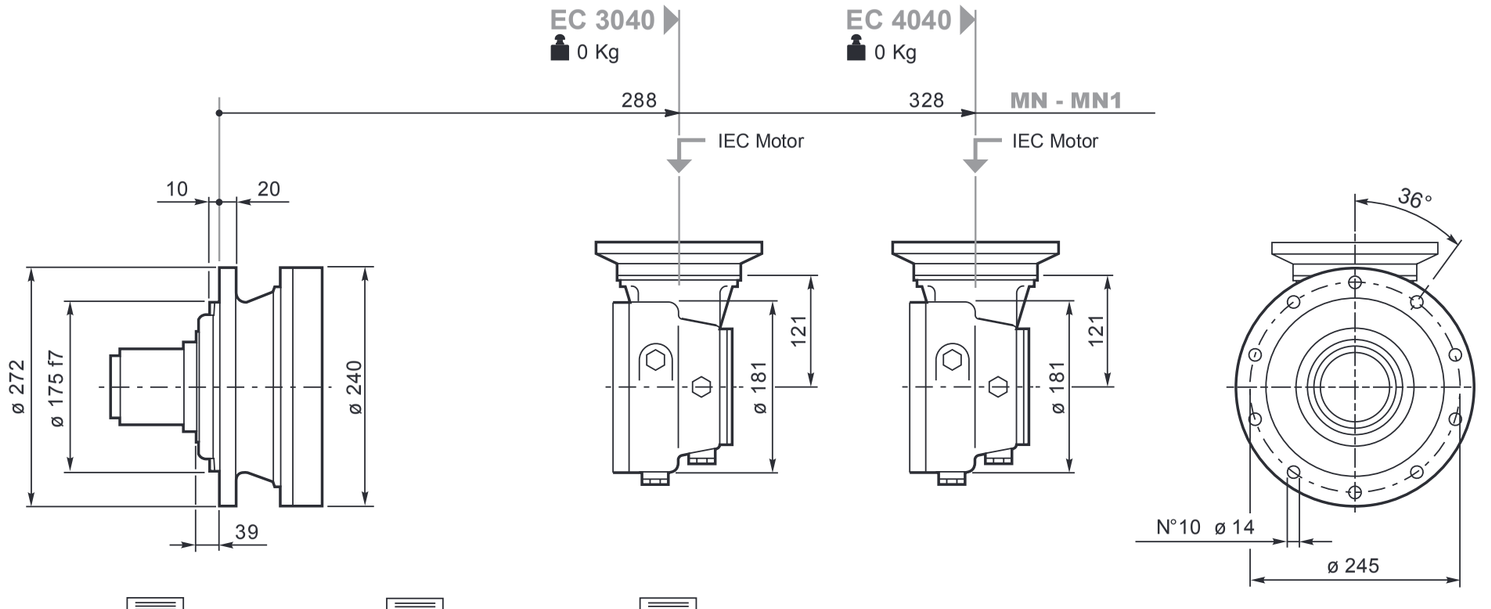

00 ⇨ 230 FL620/635 SU-SUF ⇨ 77 IEC Motor ⇨ 77

SU2

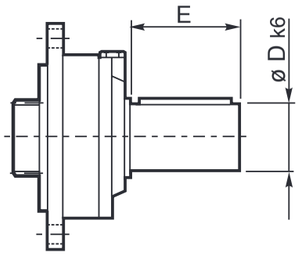

	D k6	E		Lt
				MN-MN1
SU2	40	58	ED2040	321
			ET3040	372
			EQ4040	412

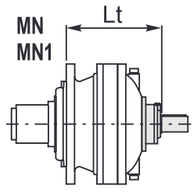

FL620.10-FL635.10FL620.U-FL635.U

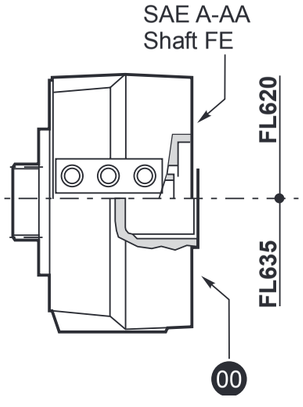

		Lt
		MN-MN1
FL620.U	ED2040	365.5
	ET 3040	405.5
	EQ4040	445.5
FL635.U	ED2040	352
	ET3040	392
	EQ4040	432
FL620.10	ED2040	325
	ET3040	365
	EQ4040	405
FL635.10	ED2040	306
	ET3040	346
	EQ4040	386

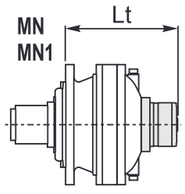

IECMotor

		Lt				
		IEC 63	IEC 71	IEC 80 90	IEC 100 112	IEC 132
ED2040	MN-MN1	281	283	288	289	356
ET3040	MN-MN1	321	323	328	329	396
EQ4040	MN-MN1	361	363	368	369	436
EC3040	MN-MN1	151	151	151	151	238
EC4040	MN-MN1	151	151	151	151	238

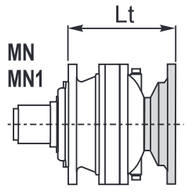

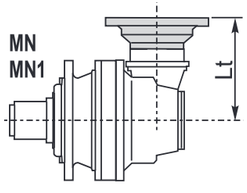

FA 045

Flangiaruota
Drivingflange
Radnabenflansch
Flasquederoue
Bridadelarueda
Flangederoda

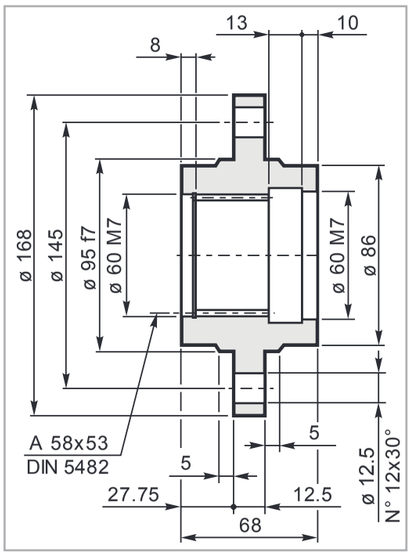

Mat. C40 UNI EN 10083
Code: 34700641800

FR 045

Flangiaruota
Drivingflange
Radnabenflansch
Flasquederoue
Bridadelarueda
Flangederoda

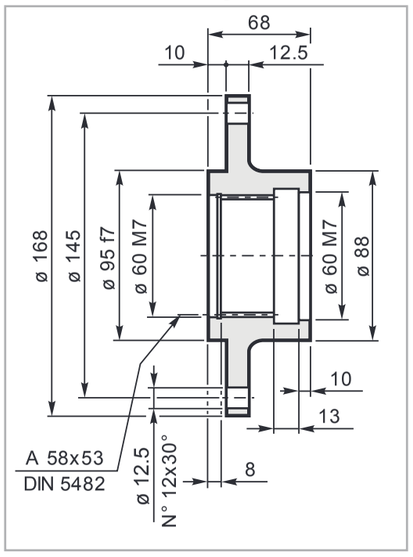

Mat. C40 UNI EN 10083
Code: 34700131800

Pignoni
Pinion
Ritzel
Pignon
Piñones
Pinhões

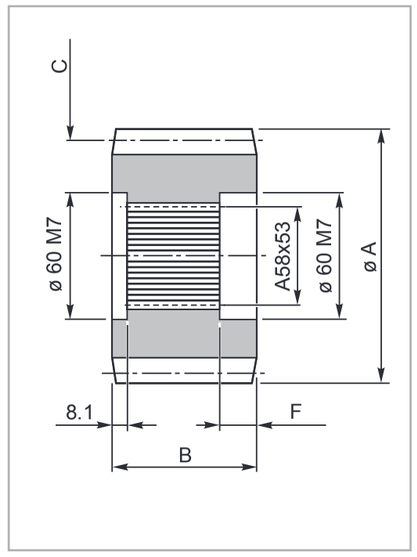

code	A	B	C	F
335.0143.0800	114.8	68	M=8 Z=12 X=0.3	23.5
335.0174.0800	99.6	68	M=6 Z=14 X=0.3	24
335.0353.000K	127.6	68	M=8 Z=13 X=0.54	23.5
335.5193.060	115	68	M=5 Z=21 —	24
335.6273.000	120	68	M=8 Z=13 —	24

MS 045

Manicottoscanalato
Splinedbush
Keilmuffe
Manchoncannelée
Manguitoacanalado
Luvaranhurada

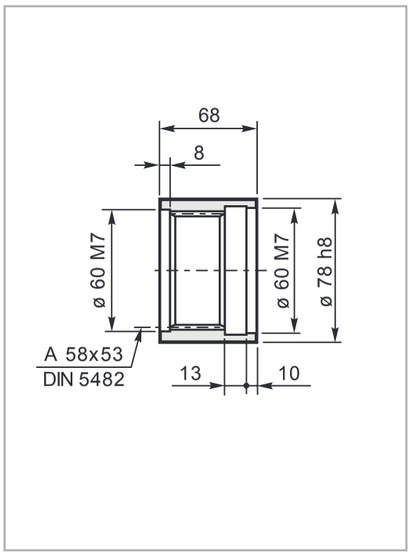

Mat. 39NiCrMo3 UNI EN 10083
Code: 39102848500

RDF 045

Rondelladifermo
Shaftcover
Gegenscheibe
Rondellefrein
Arandeladebloqueo
Amueladeencosto

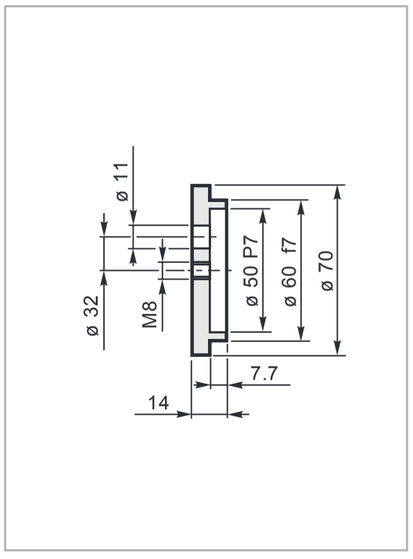

Mat. C40 UNI EN 10083
Code: 37201040800

BS 045

Barrascanalata
Splinedbar
Zugspindel
Barrecannelée
Barraacanalada
Barraranhurada

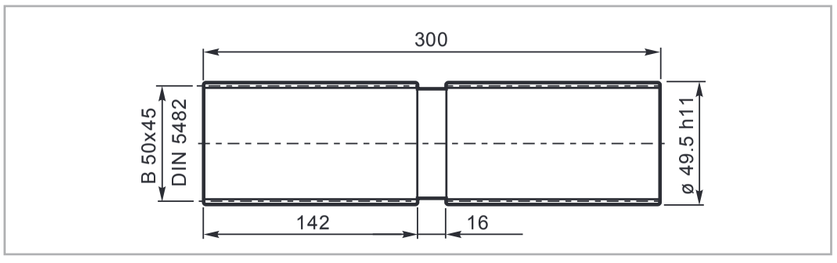

Code: 39126930100
Mat.: Acciaio legato ad elevata resistenza meccanica
Alloyed steel with high mechanical resistance
Legierungsstahl mit hoher mechanischer Festigkeit
Alliage d'acier à haute résistance mécanique
Aleación de acero de elevada resistencia mecánica
Aço ligado de elevada resistência mecânica

Carichiradialisuglialberiuscita/Radialloadsonouputshafts
RadiallastenaufdeAbtriebswellen/Chargesradialessurlesarbres desortie
Cargassobrelosejesdesalida/Cargasradiaisnoseixosdesaida

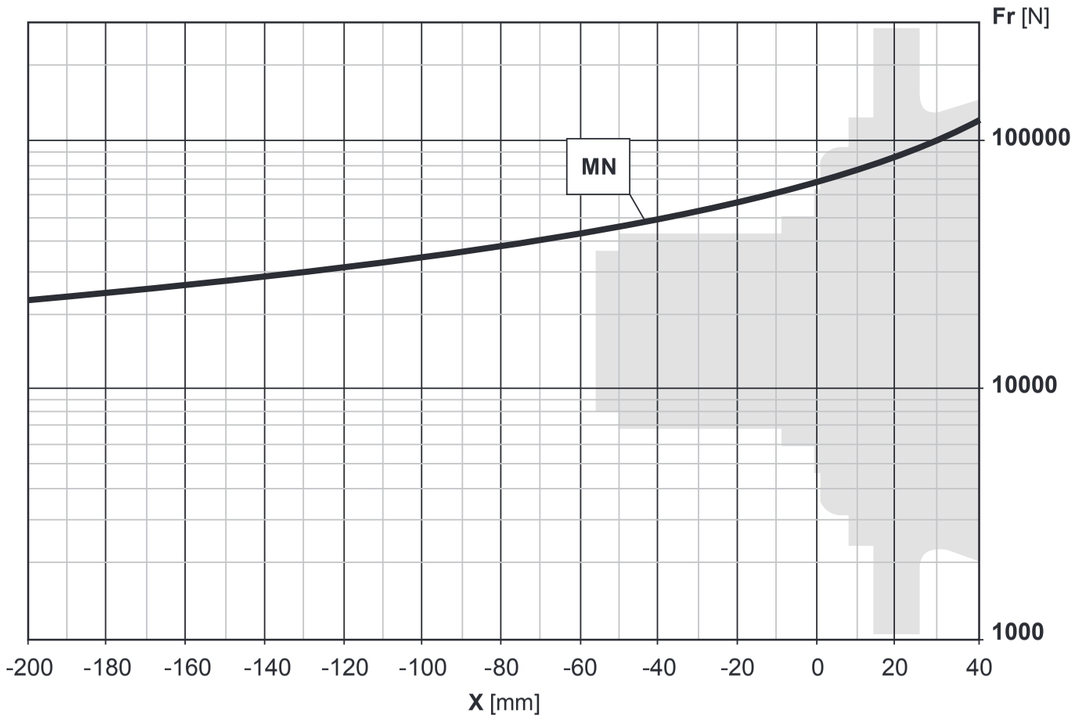

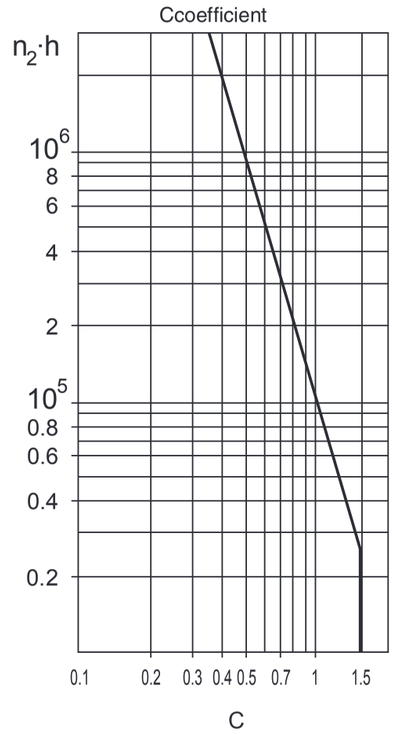

Carichiassiali/Axialloads/Axialkräfte/Chargesaxiales/Cargasaxiales/Forçasaxiais

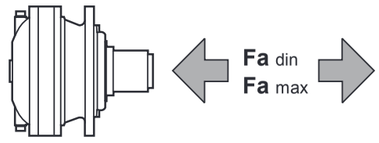

		Flangemounted		PD-PDA
		MN-MN1	MR-MR1	MR1
Fadin	[N]	45000	—	—
Famax	[N]	80000	—	—

Carichiradialisuglialberientrata/Radialloadsoninputshafts
RadiallastenaufdeAntriebswellen/Chargesradialessurlesarbres d'entrée
Cargassobrelosejesdeentrada/Cargasradiaisnoseixosdeentrada

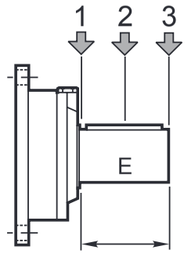

Type	E	**Fr**[N]					
		$n_1.h=10^7$			$n_1.h=10^8$		
		1	**2**	**3**	**1**	**2**	**3**
SU2	58	3000	2000	1500	1400	1000	700

045

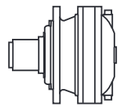

10000 HOURS LIFE

i_{eff}	1500			1000			500			T_{2max} [Nm]	P_T [kW]
	n_2 [rpm]	T_2 [Nm]	P_2 [kW]	n_2 [rpm]	T_2 [Nm]	P_2 [kW]	n_2 [rpm]	T_2 [Nm]	P_2 [kW]		
EM1045											
3.50	429	1565	70	286	1767	53	143	2175	32.6	6000	
4.13	363	1617	62	242	1827	46.3	121	2249	28.5	6000	
5.17	290	1682	51	193	1900	38.5	97	2339	23.7	6000	20
6.00	250	1732	45.4	167	1956	34.1	83	2173	19.0	6000	
7.25	207	1582	34.3	138	1695	24.5	69	1868	13.5	6000	
ED2045											
10.78	139	2193	32.0	93	2476	24.1	46.4	3049	14.8	6000	
12.25	122	2278	29.2	82	2573	22.0	40.8	3168	13.5	6000	
14.46	104	2394	26.0	69	2704	19.6	34.6	3329	12.1	6000	
17.06	88	2475	22.8	59	2795	17.2	29.3	3393	10.4	6000	
18.10	83	2561	22.2	55	2893	16.7	27.6	3562	10.3	6000	
21.00	71	2678	20.0	47.6	3025	15.1	23.8	3724	9.3	6000	15
25.38	59	2835	17.6	39.4	3202	13.2	19.7	3553	7.3	6000	
29.94	50	2931	15.4	33.4	3310	11.6	16.7	3583	6.3	6000	
31.02	48.4	2582	13.1	32.2	2698	9.1	16.1	2893	4.9	6000	
36.00	41.7	2358	10.3	27.8	2463	7.2	13.9	2640	3.8	6000	
43.50	34.5	2407	8.7	23.0	2511	6.0	11.5	2689	3.2	6000	
52.56	28.5	2070	6.2	19.0	2161	4.3	9.5	2319	2.3	6000	
ET3045											
53.78	27.9	3552	10.4	18.6	3961	7.7	9.3	4314	4.2	6000	
63.46	23.6	3732	9.2	15.8	4022	6.6	7.9	4469	3.7	6000	
73.50	20.4	3901	8.3	13.6	4077	5.8	6.8	4609	3.3	6000	
79.44	18.9	3955	7.8	12.6	4106	5.4	6.3	4684	3.1	6000	
92.19	16.3	4010	6.8	10.8	4174	4.7	5.4	4831	2.7	6000	
100.3	15.0	4042	6.3	10.0	4250	4.4	5.0	4915	2.6	6000	
108.6	13.8	4071	5.9	9.2	4323	4.2	4.6	4996	2.4	6000	
125.6	11.9	4125	5.2	8.0	4459	3.7	4.0	5146	2.1	6000	
145.7	10.3	4221	4.6	6.9	4601	3.3	3.4	5088	1.8	6000	10
152.3	9.9	3846	4.0	6.6	4014	2.8	3.3	4302	1.5	6000	
176.1	8.5	3907	3.5	5.7	4074	2.4	2.8	4363	1.3	6000	
207.8	7.2	3970	3.0	4.8	4326	2.2	2.4	4941	1.2	6000	
224.2	6.7	4035	2.8	4.5	4395	2.1	2.2	4798	1.1	6000	
260.2	5.8	4165	2.5	3.8	4532	1.8	1.9	4970	1.0	6000	
280.7	5.3	3302	1.8	3.6	3605	1.3	1.8	4167	0.78	6000	
314.4	4.8	4334	2.2	3.2	4711	1.6	1.6	5022	0.84	6000	
364.8	4.1	2542	1.1	2.7	2788	0.80	1.4	3244	0.47	6000	
EQ4045											
404.7	3.7	5051	2.0	2.5	5245	1.4	1.2	5615	0.73	6000	
441.0	3.4	5312	1.9	2.3	5418	1.3	1.1	5684	0.68	6000	
510.1	2.9	5382	1.7	2.0	5439	1.1	0.98	5803	0.60	6000	
551.3	2.7	5393	1.5	1.8	5449	1.0	0.91	5867	0.56	6000	
639.8	2.3	5270	1.3	1.6	5470	0.90	0.78	5992	0.49	6000	
696.2	2.2	5425	1.2	1.4	5495	0.83	0.72	6000	0.45	6000	
773.1	1.9	4524	0.92	1.3	4698	0.64	0.65	5463	0.37	6000	
913.5	1.6	4595	0.79	1.1	4866	0.56	0.55	5662	0.33	6000	
1011	1.5	5477	0.85	0.99	5796	0.60	0.49	6000	0.31	6000	
1140	1.3	5565	0.77	0.88	5895	0.54	0.44	6000	0.28	6000	6
1222	1.2	4743	0.61	0.82	5190	0.45	0.41	6021	0.26	6000	
1442	1.0	5337	0.58	0.69	5652	0.41	0.35	6226	0.23	6000	
1599	0.94	5036	0.50	0.63	5502	0.36	0.31	6366	0.21	6000	
1849	0.81	5200	0.44	0.54	5676	0.32	0.27	6559	0.19	6000	
1995	0.75	4415	0.35	0.50	4530	0.24	0.25	4730	0.12	6000	
2315	0.65	5124	0.35	0.43	5257	0.24	0.22	5489	0.12	6000	
2623	0.57	4633	0.28	0.38	5013	0.20	0.19	5720	0.11	6000	
2798	0.54	5687	0.32	0.36	6000	0.23	0.18	6000	0.11	6000	
3301	0.45	5997	0.29	0.30	6000	0.19	0.15	6000	0.09	6000	

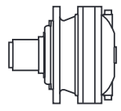

i_{eff}	1500			1000			500			T_{2max} [Nm]	P_T [kW]
	n_2 [rpm]	T_2 [Nm]	P_2 [kW]	n_2 [rpm]	T_2 [Nm]	P_2 [kW]	n_2 [rpm]	T_2 [Nm]	P_2 [kW]		
EM1045											
3.50	429	2764	124	286	3122	93	143	3773	56	6000	
4.13	363	2858	109	242	3112	79	121	3449	43.7	6000	
5.17	290	2411	73	193	2592	53	97	2855	28.9	6000	20
6.00	250	2238	59	167	2391	41.7	83	2618	22.8	6000	
7.25	207	1953	42.3	138	2077	30.0	69	2267	16.4	6000	
ED2045											
10.78	139	3786	55	93	3980	38.7	46.4	4542	22.1	6000	
12.25	122	3849	49.4	82	4038	34.5	40.8	4671	20.0	6000	
14.46	104	3928	42.7	69	4147	30.0	34.6	4841	17.5	6000	
17.06	88	3585	33.0	59	3753	23.0	29.3	4381	13.5	6000	
18.10	83	4031	35.0	55	4368	25.3	27.6	5077	14.7	6000	
21.00	71	4116	30.8	47.6	4516	22.5	23.8	4974	12.4	6000	15
25.38	59	3705	22.9	39.4	3933	16.2	19.7	4283	8.8	6000	
29.94	50	3892	20.4	33.4	4260	14.9	16.7	4921	8.6	6000	
31.02	48.4	3085	15.6	32.2	3352	11.3	16.1	3901	6.6	6000	
36.00	41.7	2823	12.3	27.8	3053	8.9	13.9	3555	5.2	6000	
43.50	34.5	2905	10.5	23.0	3186	7.7	11.5	3700	4.5	6000	
52.56	28.5	2504	7.5	19.0	2753	5.5	9.5	3211	3.2	6000	
ET3045											
53.78	27.9	5067	14.8	18.6	5371	10.5	9.3	5509	5.4	6000	
63.46	23.6	5244	13.0	15.8	5397	8.9	7.9	5643	4.7	6000	
73.50	20.4	5356	11.4	13.6	5419	7.7	6.8	5763	4.1	6000	
79.44	18.9	5369	10.6	12.6	5431	7.2	6.3	5828	3.8	6000	
92.19	16.3	5186	8.8	10.8	5404	6.1	5.4	5953	3.4	6000	
100.3	15.0	5405	8.5	10.0	5466	5.7	5.0	6000	3.1	6000	
108.6	13.8	5417	7.8	9.2	5517	5.3	4.6	6000	2.9	6000	
125.6	11.9	5439	6.8	8.0	5634	4.7	4.0	6000	2.5	6000	
145.7	10.3	5452	5.9	6.9	5756	4.1	3.4	6000	2.1	6000	10
152.3	9.9	4609	4.8	6.6	4961	3.4	3.3	5779	2.0	6000	
176.1	8.5	4677	4.2	5.7	5127	3.0	2.8	5961	1.8	6000	
207.8	7.2	5299	4.0	4.8	5616	2.8	2.4	6189	1.6	6000	
224.2	6.7	4963	3.5	4.5	5127	2.4	2.2	5390	1.3	6000	
260.2	5.8	5473	3.3	3.8	5797	2.3	1.9	6000	1.2	6000	
280.7	5.3	4887	2.7	3.6	5290	2.0	1.8	6039	1.1	6000	
314.4	4.8	5622	2.8	3.2	5953	2.0	1.6	6000	1.0	6000	
364.8	4.1	3829	1.6	2.7	4156	1.2	1.4	4763	0.68	6000	
EQ4045											
404.7	3.7	6000	2.3	2.5	6000	1.6	1.2	6000	0.75	6000	
441.0	3.4	6000	2.1	2.3	6000	1.4	1.1	6000	0.69	6000	
510.1	2.9	6000	1.8	2.0	6000	1.3	0.98	6000	0.62	6000	
551.3	2.7	6000	1.7	1.8	6000	1.1	0.91	6000	0.57	6000	
639.8	2.3	6000	1.4	1.6	6000	1.0	0.78	6000	0.49	6000	
696.2	2.2	6000	1.4	1.4	6000	0.88	0.72	6000	0.45	6000	
773.1	1.9	6000	1.2	1.3	6000	0.82	0.65	6000	0.41	6000	
913.5	1.6	6000	1.0	1.1	6000	0.69	0.55	6000	0.35	6000	
1011	1.5	6000	0.94	0.99	6000	0.62	0.49	6000	0.31	6000	
1140	1.3	6000	0.82	0.88	6000	0.55	0.44	6000	0.28	6000	6
1222	1.2	6000	0.75	0.82	6000	0.52	0.41	6000	0.26	6000	
1442	1.0	6000	0.63	0.69	6000	0.43	0.35	6000	0.22	6000	
1599	0.94	6000	0.59	0.63	6000	0.40	0.31	6000	0.19	6000	
1849	0.81	6000	0.51	0.54	6000	0.34	0.27	6000	0.17	6000	
1995	0.75	5123	0.40	0.50	5451	0.29	0.25	6000	0.16	6000	
2315	0.65	5945	0.40	0.43	6000	0.27	0.22	6000	0.14	6000	
2623	0.57	6000	0.36	0.38	6000	0.24	0.19	6000	0.12	6000	
2798	0.54	6000	0.34	0.36	6000	0.23	0.18	6000	0.11	6000	
3301	0.45	6000	0.28	0.30	6000	0.19	0.15	6000	0.09	6000	

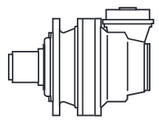

i_{eff}	1500			1000			500			T_{2max} [Nm]	P_T [kW]
	n_2 [rpm]	T_2 [Nm]	P_2 [kW]	n_2 [rpm]	T_2 [Nm]	P_2 [kW]	n_2 [rpm]	T_2 [Nm]	P_2 [kW]		
EC2045-PDA2045											
10.50	143	2175	32.6	95	2457	24.5	47.6	3025	15.1	6000	
12.39	121	2249	28.5	81	2540	21.5	40.4	3127	13.2	6000	
16.17	93	1582	15.4	62	1787	11.6	30.9	2200	7.1	6000	10
18.00	83	2173	19.0	56	2283	13.3	27.8	2463	7.2	6000	
19.08	79	1867	15.4	52	2109	11.6	26.2	2596	7.1	6000	
21.75	69	1868	13.5	46.0	1962	9.4	23.0	2119	5.1	6000	
23.89	63	2337	15.4	41.9	2624	11.5	20.9	2820	6.2	6000	
27.72	54	2290	13.0	36.1	2396	9.1	18.0	2573	4.9	6000	
33.50	44.8	1968	9.2	29.9	2060	6.4	14.9	2216	3.5	6000	
EC3045-PDA3045											
36.75	40.8	3168	13.5	27.2	3578	10.2	13.6	4077	5.8	6000	
43.37	34.6	3329	12.1	23.1	3760	9.1	11.5	4138	5.0	6000	
49.80	30.1	3471	10.9	20.1	3920	8.2	10.0	4244	4.5	6000	
56.60	26.5	3606	10.0	17.7	3980	7.4	8.8	4362	4.0	6000	
63.00	23.8	3724	9.3	15.9	4020	6.7	7.9	4462	3.7	6000	
73.57	20.4	2827	6.0	13.6	2941	4.2	6.8	3139	2.2	6000	
83.60	17.9	3974	7.5	12.0	4125	5.2	6.0	4734	3.0	6000	
89.83	16.7	3583	6.3	11.1	3719	4.3	5.6	4196	2.4	6000	7
97.02	15.5	4029	6.5	10.3	4220	4.6	5.2	4882	2.6	6000	
114.5	13.1	3664	5.0	8.7	3810	3.5	4.4	4414	2.0	6000	
123.5	12.1	2973	3.8	8.1	3088	2.6	4.0	3508	1.5	6000	
138.3	10.8	3728	4.2	7.2	3969	3.0	3.6	4590	1.7	6000	
166.3	9.0	2752	2.6	6.0	2858	1.8	3.0	3296	1.0	6000	
173.2	8.7	3069	2.8	5.8	3246	2.0	2.9	3770	1.1	6000	
201.0	7.5	2801	2.2	5.0	2951	1.5	2.5	3432	0.89	6000	
242.8	6.2	2419	1.6	4.1	2541	1.1	2.1	2970	0.64	6000	
EC4045-PDA4045											
276.6	5.4	4831	2.7	3.6	5063	1.9	1.8	5396	1.0	6000	
310.3	4.8	4946	2.5	3.2	5369	1.8	1.6	5466	0.92	6000	
347.1	4.3	4978	2.3	2.9	5171	1.6	1.4	5493	0.83	6000	
414.7	3.6	5246	2.0	2.4	5410	1.4	1.2	5635	0.71	6000	
450.8	3.3	5103	1.8	2.2	5297	1.2	1.1	5702	0.66	6000	
498.3	3.0	5379	1.7	2.0	5435	1.1	1.0	5784	0.61	6000	
570.0	2.6	4066	1.1	1.8	4179	0.77	0.88	4372	0.40	6000	
625.0	2.4	5259	1.3	1.6	5456	0.91	0.80	5972	0.50	6000	
712.7	2.1	5322	1.2	1.4	5514	0.81	0.70	6000	0.44	6000	
799.3	1.9	4538	0.89	1.3	4722	0.62	0.63	5502	0.36	6000	
929.1	1.6	4202	0.71	1.1	4315	0.49	0.54	4509	0.25	6000	
988.1	1.5	5474	0.87	1.0	5777	0.61	0.51	6000	0.32	6000	3
1078	1.4	4877	0.71	0.93	5008	0.49	0.46	5233	0.25	6000	
1194	1.3	4718	0.62	0.84	5164	0.45	0.42	5991	0.26	6000	
1409	1.1	5319	0.59	0.71	5633	0.42	0.35	6000	0.22	6000	
1593	0.94	4738	0.47	0.63	5130	0.34	0.31	5859	0.19	6000	
1806	0.83	5174	0.45	0.55	5648	0.33	0.28	6000	0.18	6000	
1925	0.78	4918	0.40	0.52	5322	0.29	0.26	6000	0.16	6000	
2208	0.68	5052	0.36	0.45	5465	0.26	0.23	6000	0.14	6000	
2563	0.59	4611	0.28	0.39	4990	0.20	0.20	5695	0.12	6000	
2668	0.56	5242	0.31	0.37	5666	0.22	0.19	6000	0.12	6000	
3097	0.48	4785	0.24	0.32	5176	0.18	0.16	5900	0.10	6000	

Tuttiirapportievidenziati(es.10.50)hannodimensioniparticolaridellacoppiaconicaincerteversioni;vederetavoledimensionali.
Allratiosgreyhighlighted(ex.10.50)havespecificdimensionsofthebevelgearsetinsomeversions;seedimensionaltables.
Allemit(es.10.50)gekennzeichnetenÜbersetzungenhabeninbestimmtenVersionenbesondereDimensionendesKegelradtriebs.SieheauchDimensionstabellen.
Lesrapportsrepéréspar(es.10.50)ontdesdimensionsdecoupleconiqueparticulières.Voirlestableauxdimensionnels.
Todaslasrelacionesindicadascon(es.10.50)tienendimensionesparticularesdelparcónicosegúnlasversiones;verlastablasdedimensión.
Asrelaçõesmarcadascom(es.10.50)têmdimensõesparticularesdaengrenagemcônicaemcertasversões;videtabelasdimensionais.

* bg 91

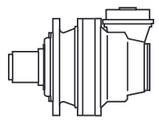

i_{eff}	1500			1000			500			T_{2max} [Nm]	P_T [kW]
	n_2 [rpm]	T_2 [Nm]	P_2 [kW]	n_2 [rpm]	T_2 [Nm]	P_2 [kW]	n_2 [rpm]	T_2 [Nm]	P_2 [kW]		
EC2045-PDA2045											
10.50	143	3773	56	95	3968	39.6	47.6	4516	22.5	6000	
12.39	121	3449	43.7	81	3620	30.6	40.4	4086	17.3	6000	
16.17	93	2796	27.2	62	3157	20.5	30.9	3887	12.6	6000	
18.00	83	2618	22.8	56	2739	15.9	27.8	3053	8.9	6000	
19.08	79	3299	27.2	52	3726	20.5	26.2	4488	12.3	6000	10
21.75	69	2267	16.4	46.0	2371	11.4	23.0	2636	6.3	6000	
23.89	63	3001	19.7	41.9	3156	13.8	20.9	3688	8.1	6000	
27.72	54	2747	15.6	36.1	2875	10.9	18.0	3360	6.3	6000	
33.50	44.8	2378	11.2	29.9	2480	7.8	14.9	2908	4.5	6000	
EC3045-PDA3045											
36.75	40.8	4671	20.0	27.2	5093	14.5	13.6	5419	7.7	6000	
43.37	34.6	4841	17.5	23.1	5271	12.7	11.5	5444	6.6	6000	
49.80	30.1	4986	15.7	20.1	5359	11.3	10.0	5465	5.7	6000	
56.60	26.5	5121	14.2	17.7	5379	10.0	8.8	5550	5.1	6000	
63.00	23.8	4974	12.4	15.9	5200	8.6	7.9	5637	4.7	6000	
73.57	20.4	3709	7.9	13.6	4043	5.8	6.8	4659	3.3	6000	
83.60	17.9	5377	10.1	12.0	5439	6.8	6.0	5870	3.7	6000	
89.83	16.7	4921	8.6	11.1	4977	5.8	5.6	5500	3.2	6000	7
97.02	15.5	5214	8.4	10.3	5450	5.9	5.2	5996	3.2	6000	
114.5	13.1	4955	6.8	8.7	5155	4.7	4.4	5693	2.6	6000	
123.5	12.1	4139	5.3	8.1	4497	3.8	4.0	5161	2.2	6000	
138.3	10.8	4995	5.7	7.2	5298	4.0	3.6	5847	2.2	6000	
166.3	9.0	3892	3.7	6.0	4228	2.7	3.0	4851	1.5	6000	
173.2	8.7	4437	4.0	5.8	4813	2.9	2.9	5509	1.7	6000	
201.0	7.5	4046	3.2	5.0	4392	2.3	2.5	5032	1.3	6000	
242.8	6.2	3520	2.3	4.1	3828	1.7	2.1	4399	0.95	6000	
EC4045-PDA4045											
276.6	5.4	5953	3.4	3.6	6000	2.3	1.8	6000	1.1	6000	
310.3	4.8	6000	3.0	3.2	6000	2.0	1.6	6000	1.0	6000	
347.1	4.3	6000	2.7	2.9	6000	1.8	1.4	6000	0.88	6000	
414.7	3.6	6000	2.3	2.4	6000	1.5	1.2	6000	0.75	6000	
450.8	3.3	6000	2.1	2.2	6000	1.4	1.1	6000	0.69	6000	
498.3	3.0	6000	1.9	2.0	6000	1.3	1.0	6000	0.63	6000	
570.0	2.6	4568	1.3	1.8	4695	0.86	0.88	5003	0.46	6000	
625.0	2.4	6000	1.5	1.6	6000	1.0	0.80	6000	0.50	6000	
712.7	2.1	6000	1.3	1.4	6000	0.88	0.70	6000	0.44	6000	
799.3	1.9	6000	1.2	1.3	6000	0.82	0.63	6000	0.40	6000	
929.1	1.6	4721	0.80	1.1	4848	0.55	0.54	5392	0.30	6000	
988.1	1.5	6000	0.94	1.0	6000	0.63	0.51	6000	0.32	6000	3
1078	1.4	5479	0.80	0.93	5626	0.55	0.46	6000	0.29	6000	
1194	1.3	6000	0.82	0.84	6000	0.53	0.42	6000	0.26	6000	
1409	1.1	6000	0.69	0.71	6000	0.45	0.35	6000	0.22	6000	
1593	0.94	6000	0.59	0.63	6000	0.40	0.31	6000	0.19	6000	
1806	0.83	6000	0.52	0.55	6000	0.35	0.28	6000	0.18	6000	
1925	0.78	6000	0.49	0.52	6000	0.33	0.26	6000	0.16	6000	
2208	0.68	6000	0.43	0.45	6000	0.28	0.23	6000	0.14	6000	
2563	0.59	6000	0.37	0.39	6000	0.25	0.20	6000	0.13	6000	
2668	0.56	6000	0.35	0.37	6000	0.23	0.19	6000	0.12	6000	
3097	0.48	6000	0.30	0.32	6000	0.20	0.16	6000	0.10	6000	

Tuttiirapportievidenziati(es.10.50)hannodimensioniparticolaridellacoppiaconicaincerteversioni;vederetavoledimensionali.
Allratiosgreyhighlighted(ex.10.50)havespecificdimensionsofthebevelgearsetinsomeversions;seedimensionaltables.
Allemit(es.10.50)gekennzeichnetenÜbersetzungenhabeninbestimmtenVersionenbesondereDimensionendesKegelradtriebs.SieheauchDimensionstabellen.
Lesrapportsrepéréspar(es.10.50)ontdesdimensionsdecoupleconiqueparticulières.Voirlestableauxdimensionnels.
Todaslasrelacionesindicadascon(es.10.50)tienendimensionesparticularesdelparcónicosegúnlasversiones;verlastablasdedimensión.
Asrelaçõesmarcadascom(es.10.50)têmdimensõesparticularesdaengrenagemcônicaemcertasversões;videtabelasdimensionais.

* bg 91

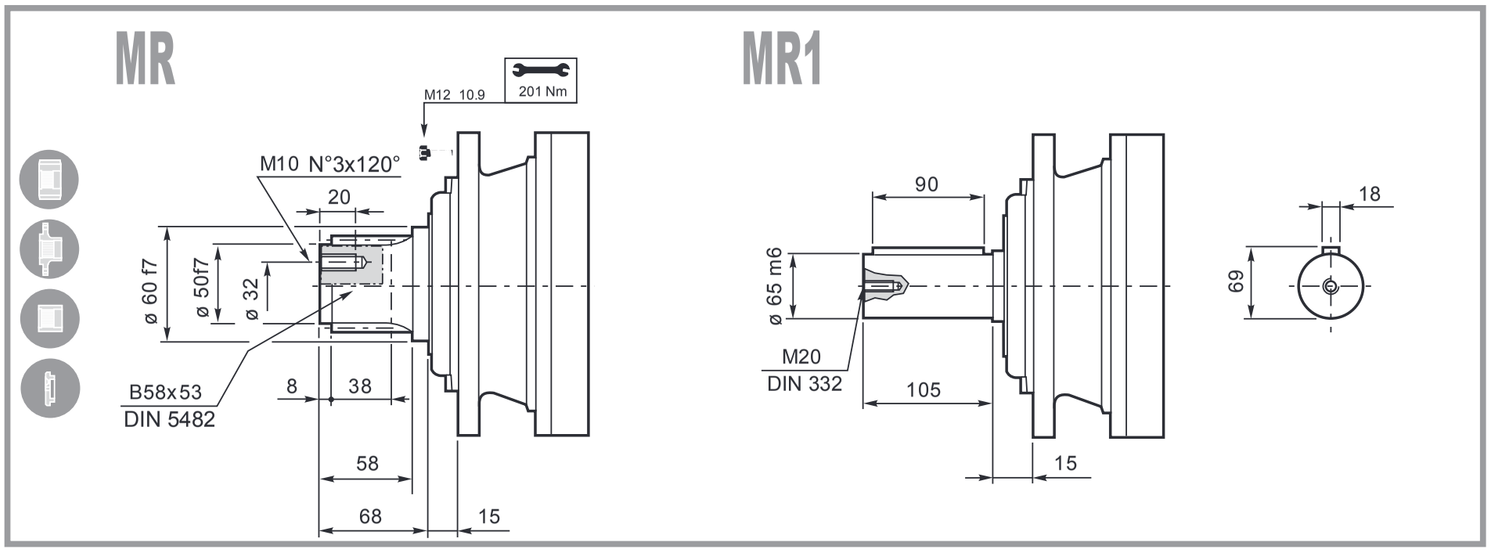
MR
MR1
M12 10.9
201 Nm
M10 N°3x120°
20
ø 60 f7
ø 50f7
ø 32
B58x53
DIN 5482
8
38
58
68
15
90
ø 65 m6
M20
DIN 332
105
15
18
69

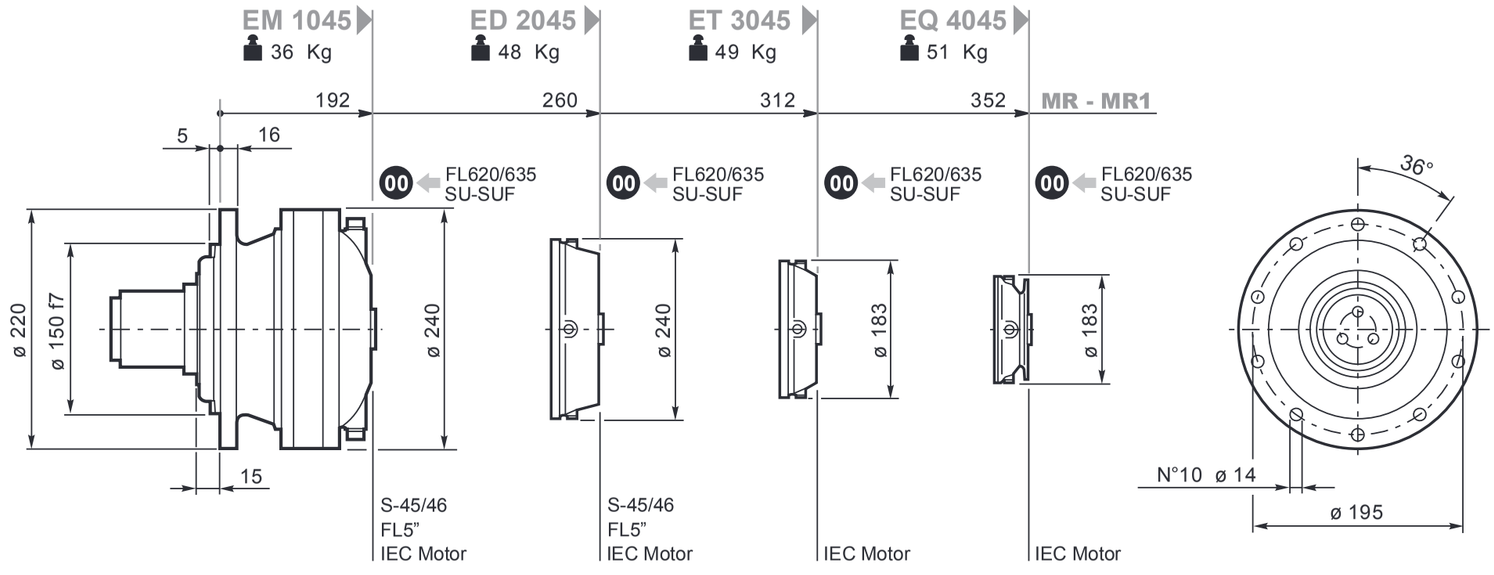
EM 1045
36 Kg
ED 2045
48 Kg
ET 3045
49 Kg
EQ 4045
51 Kg
192
260
312
352
MR - MR1
5
16
00
FL620/635
SU-SUF
ø 220
ø 150 f7
ø 240
ø 183
15
S-45/46
FL5"
IEC Motor
36°
N°10 ø 14
ø 195

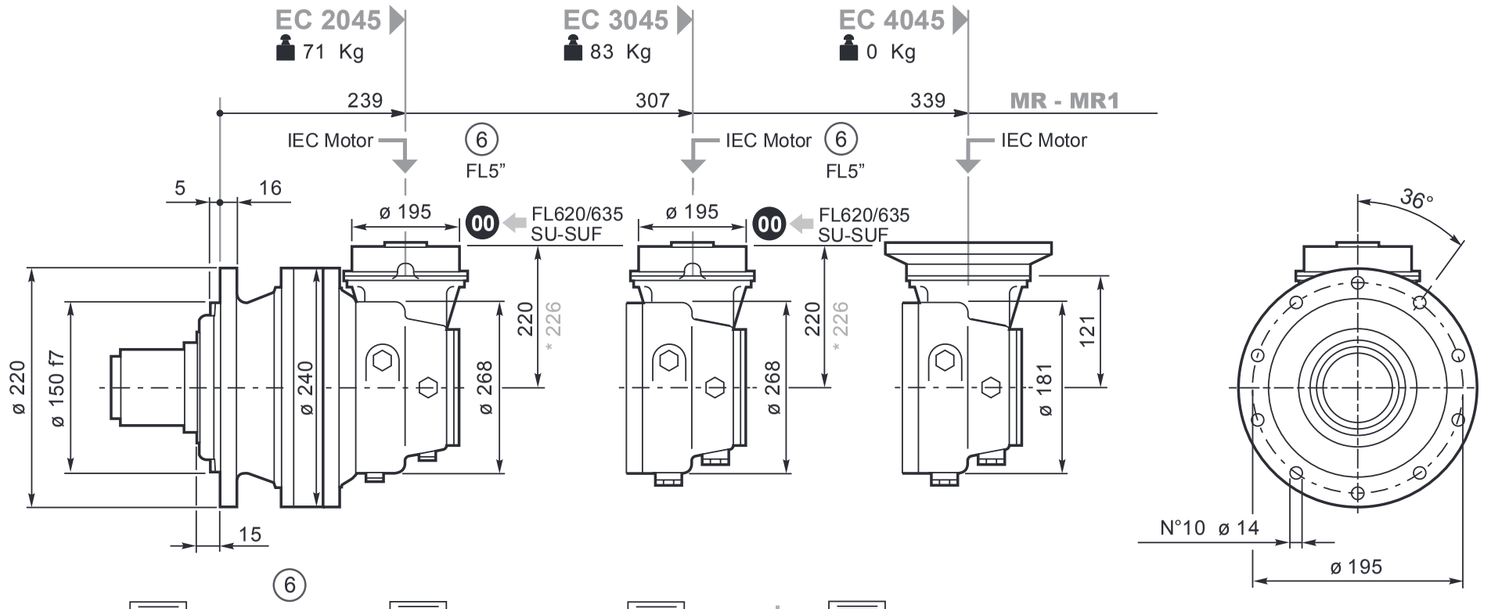
EC 2045
71 Kg
EC 3045
83 Kg
EC 4045
0 Kg
239
307
339
MR - MR1
IEC Motor
6
FL5"
5
16
ø 195
00
FL620/635
SU-SUF
ø 220
ø 150 f7
ø 240
ø 268
220
* 226
ø 181
121
15
36°
N°10 ø 14
ø 195

00
230
6
S-45/46
FL5"
FL620/635
SU-SUF
90
IEC Motor
91
*
bg
82

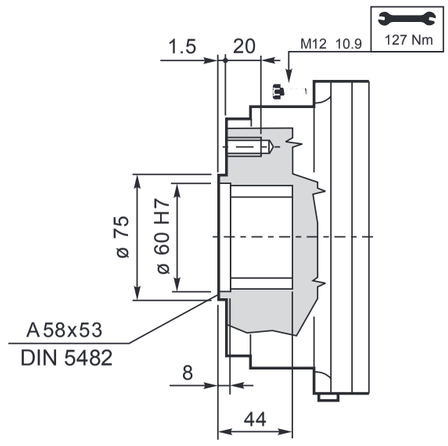

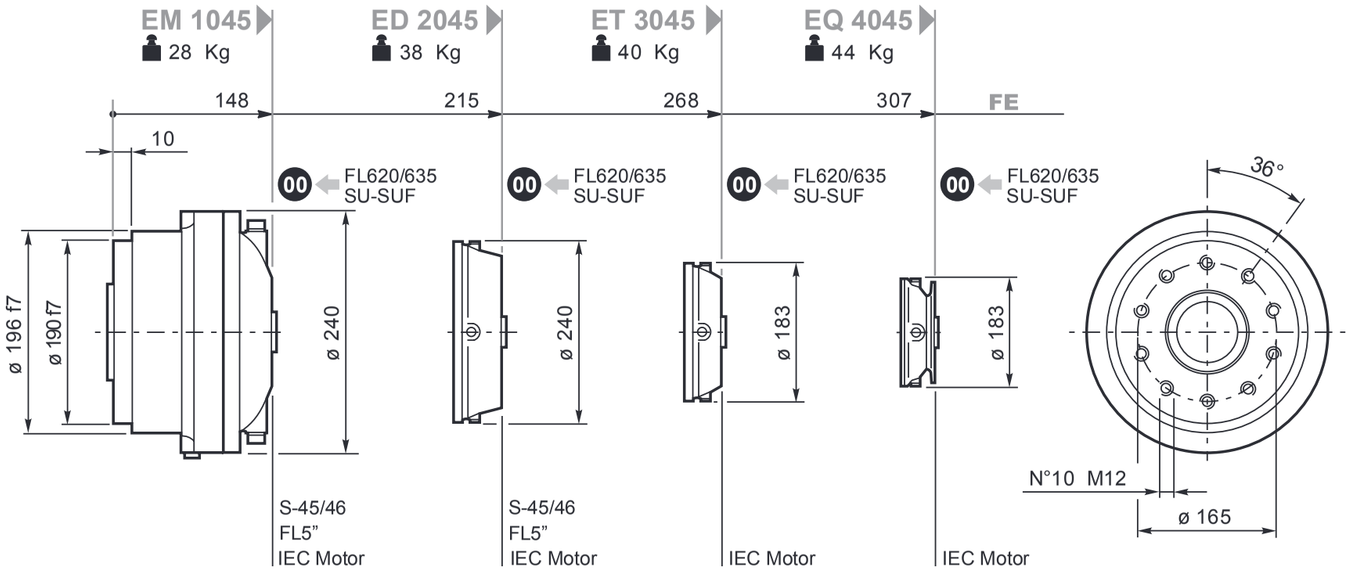

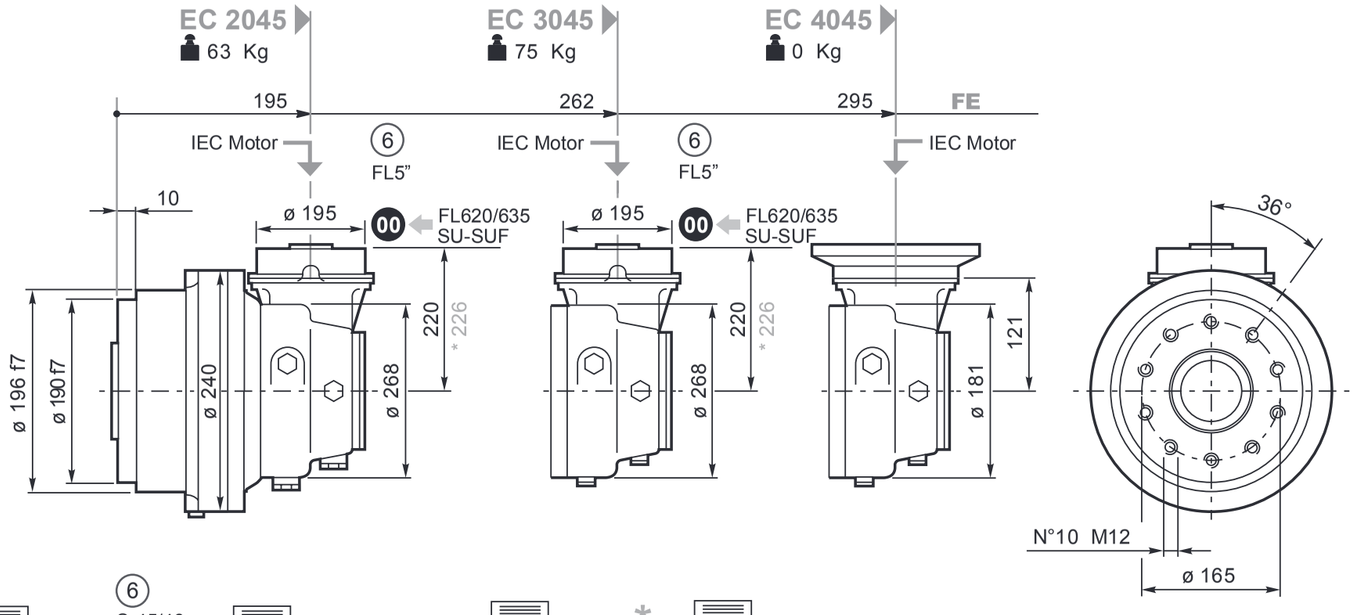

00 ⇨ 230
6 S-45/46 FL5" FL620/635 SU-SUF ⇨ 90
IEC Motor ⇨ 91
* bg ⇨ 82

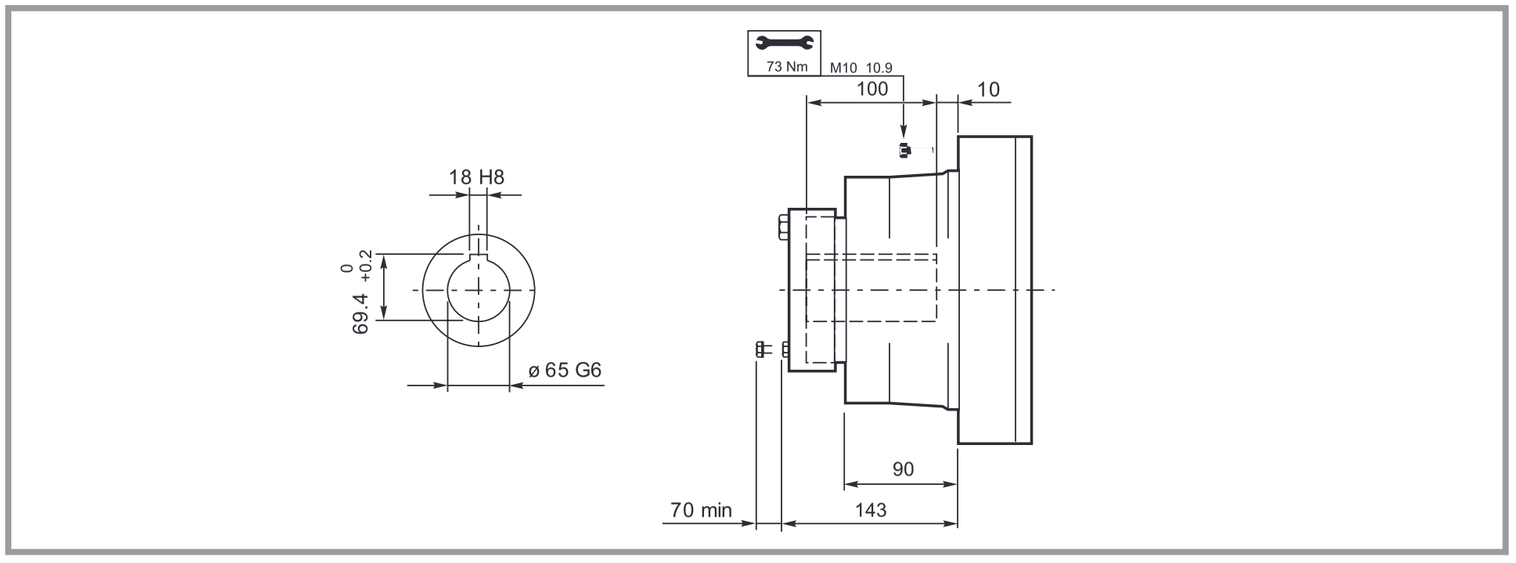

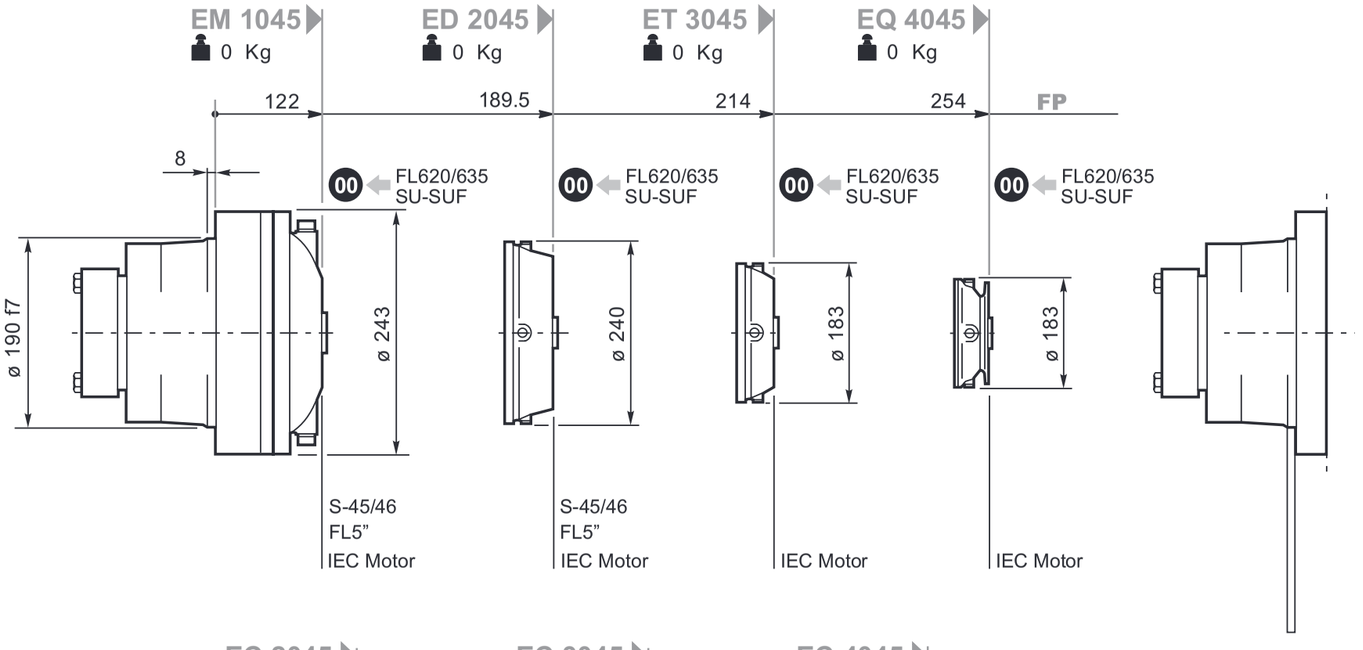

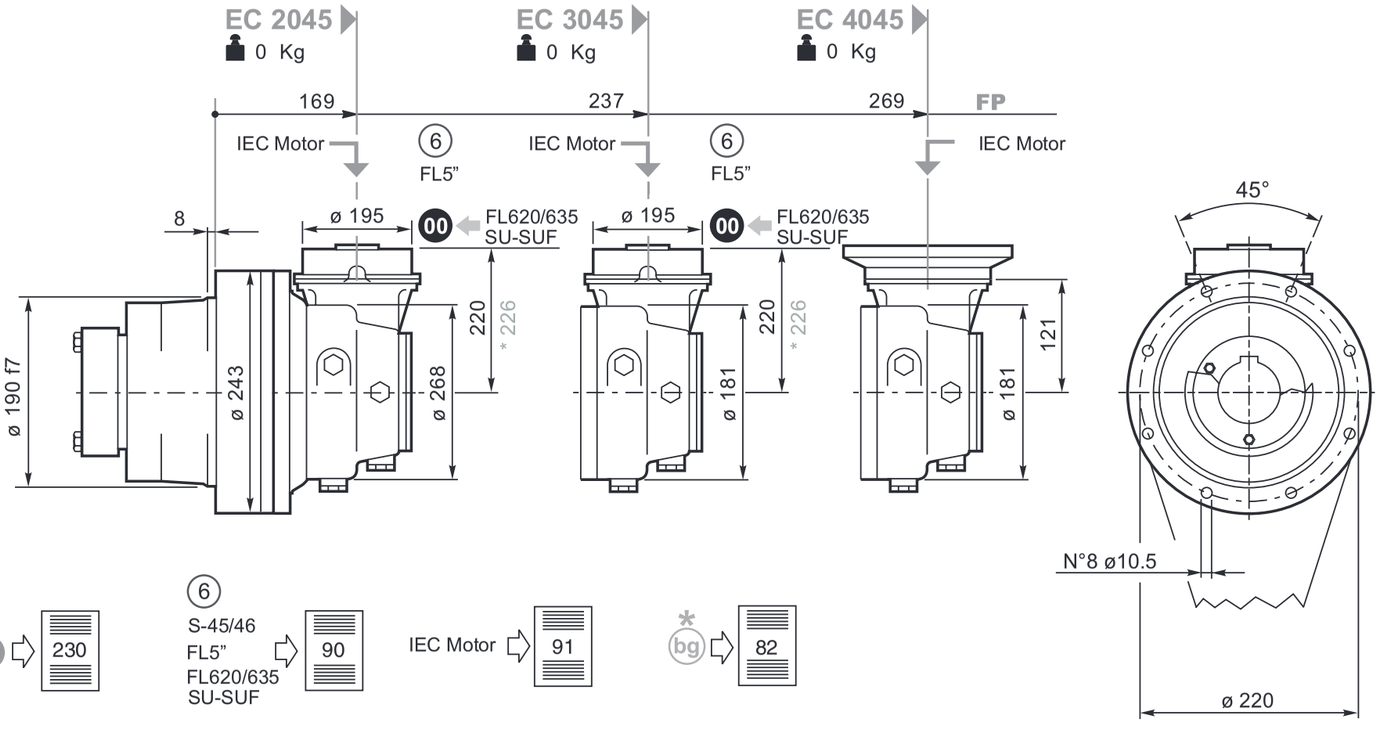

00 ⇨ 230

6 S-45/46 FL5" FL620/635 SU-SUF ⇨ 90

IEC Motor ⇨ 91

* bg ⇨ 82

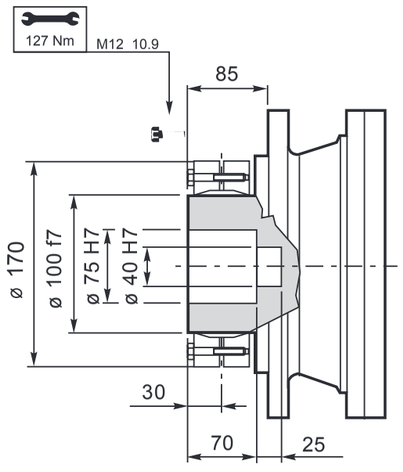
127 Nm
M12 10.9
85
ø 170
ø 100 f7
ø 75 H7
ø 40 H7
30
70
25

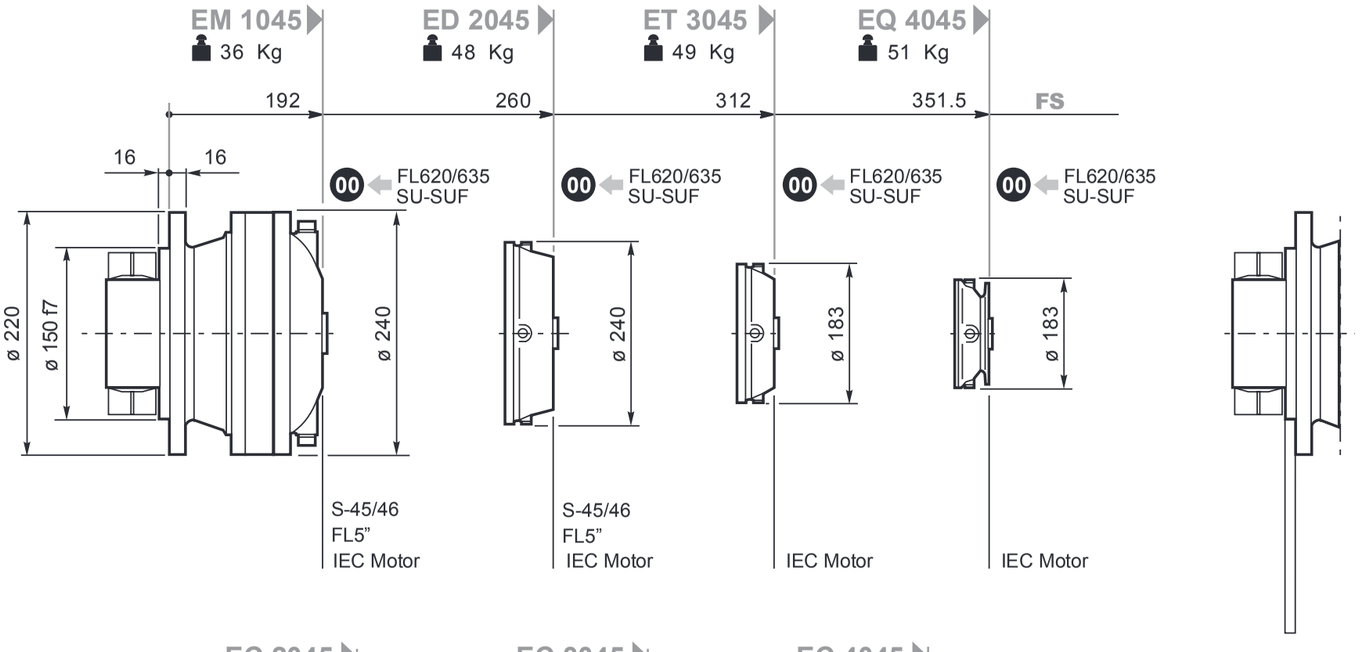
EM 1045
36 Kg
ED 2045
48 Kg
ET 3045
49 Kg
EQ 4045
51 Kg
192
260
312
351.5
FS
16
16
00
FL620/635
SU-SUF
ø 220
ø 150 f7
ø 240
ø 240
ø 183
ø 183
S-45/46
FL5"
IEC Motor
S-45/46
FL5"
IEC Motor
IEC Motor
IEC Motor

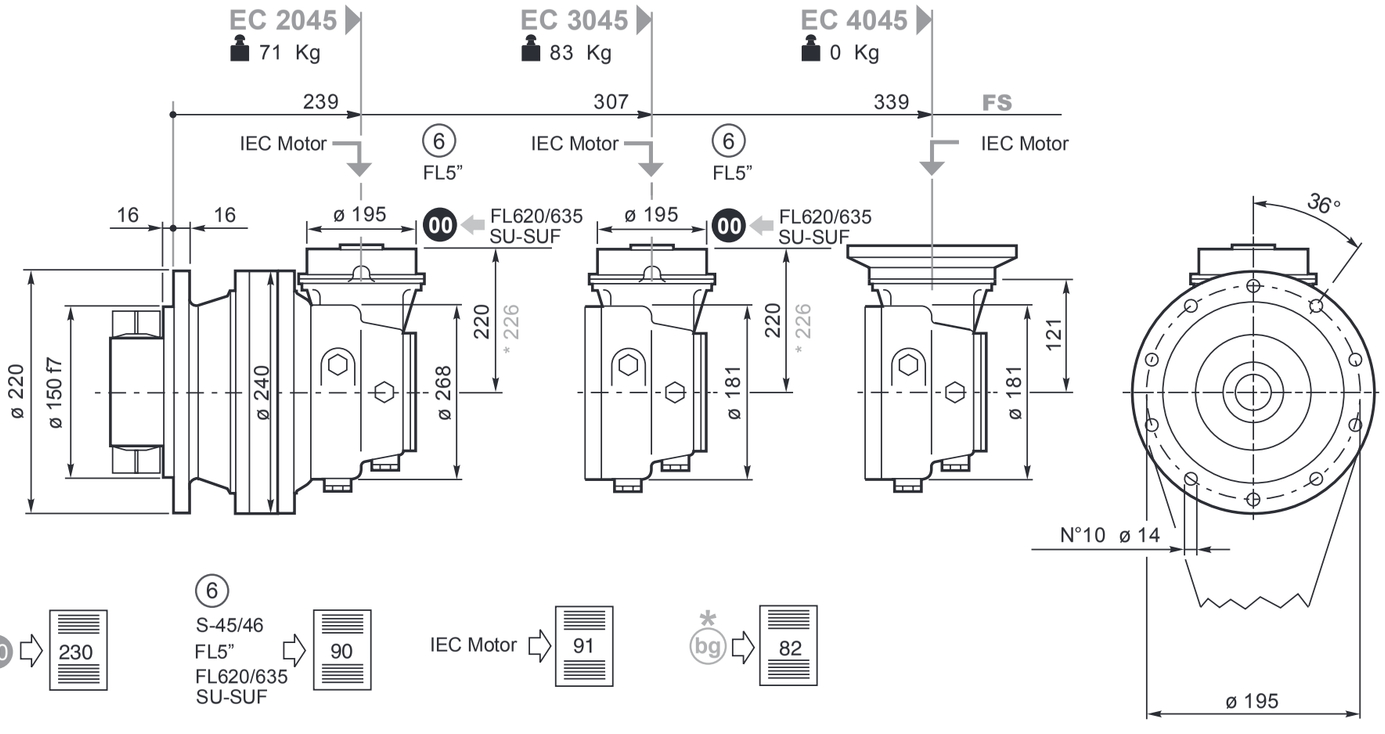
EC 2045
71 Kg
EC 3045
83 Kg
EC 4045
0 Kg
239
307
339
FS
IEC Motor
6
FL5"
IEC Motor
6
FL5"
IEC Motor
16
16
ø 195
00
FL620/635
SU-SUF
ø 195
00
FL620/635
SU-SUF
ø 220
ø 150 f7
ø 240
ø 268
220
* 226
ø 181
220
* 226
ø 181
121
36°
N°10 ø 14
ø 195
00
230
6
S-45/46
FL5"
FL620/635
SU-SUF
90
IEC Motor
91
*
bg
82

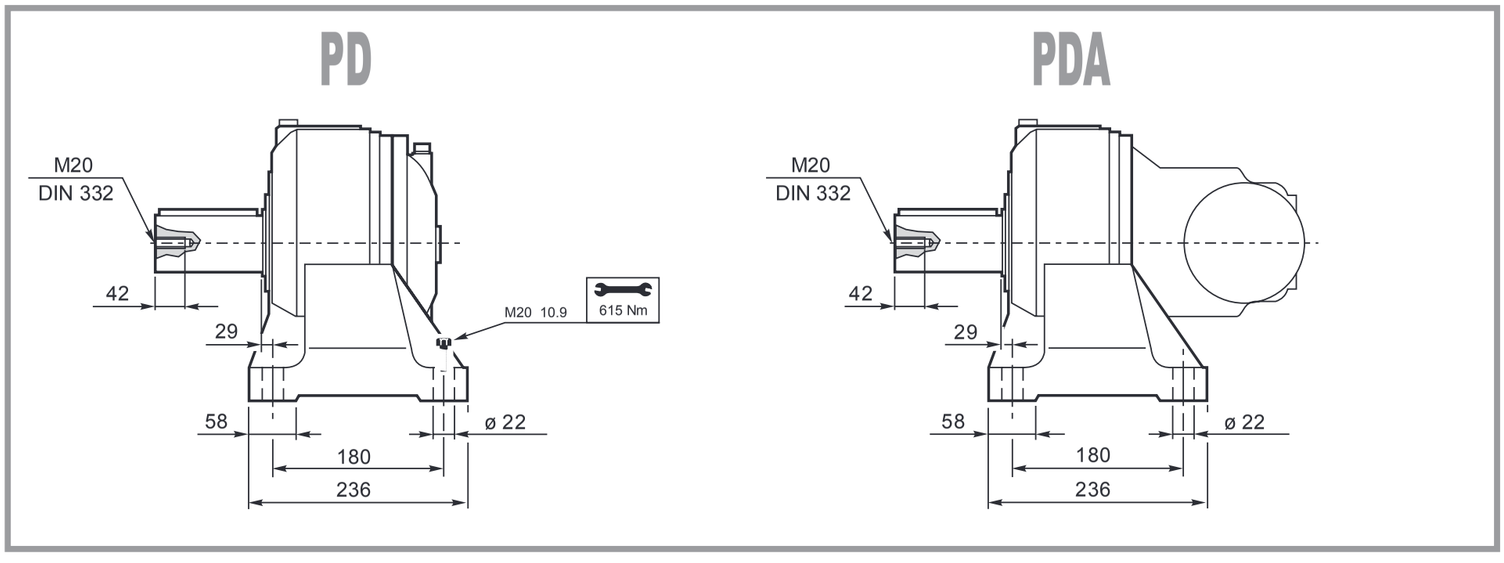
PD
PDA
M20
DIN 332
42
29
58
180
236
ø 22
M20 10.9
615 Nm

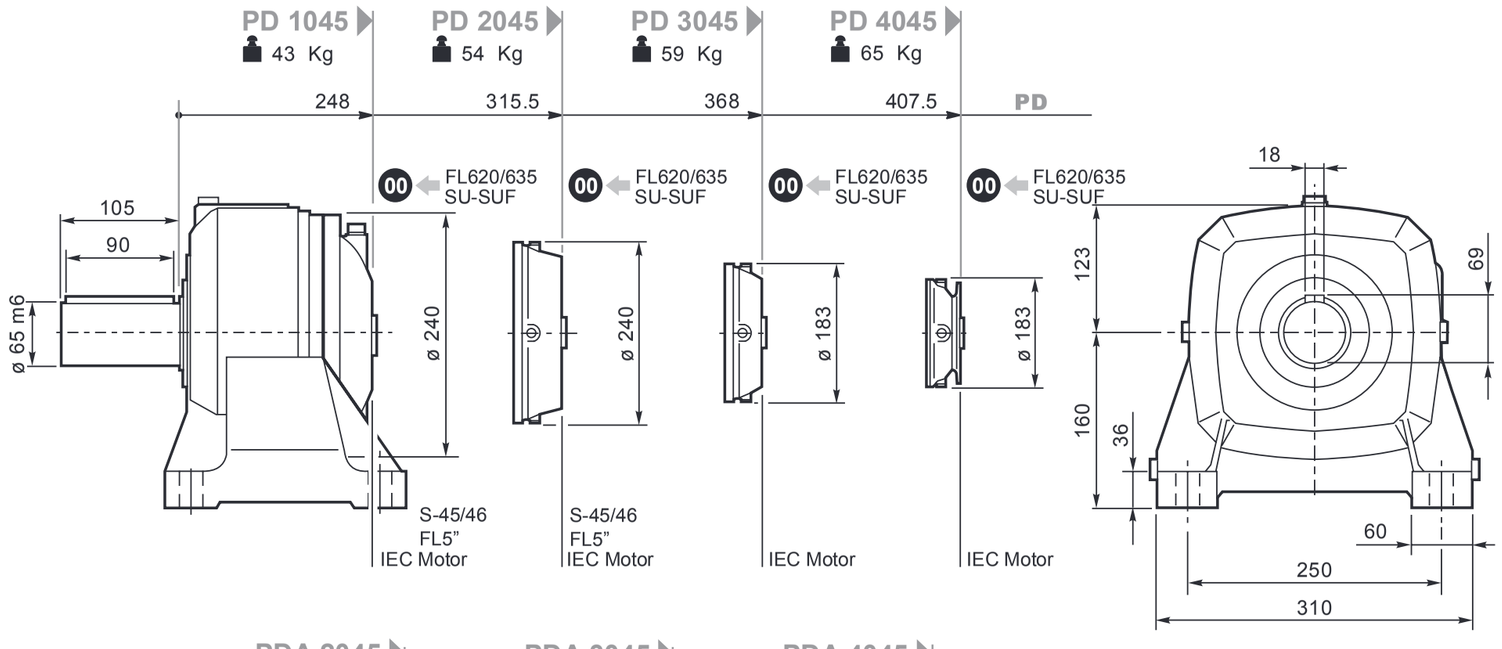
PD 1045
43 Kg
PD 2045
54 Kg
PD 3045
59 Kg
PD 4045
65 Kg
248
315.5
368
407.5
PD
00 FL620/635 SU-SUF
105
90
ø 65 m6
ø 240
ø 183
S-45/46
FL5"
IEC Motor
18
123
69
160
36
60
250
310

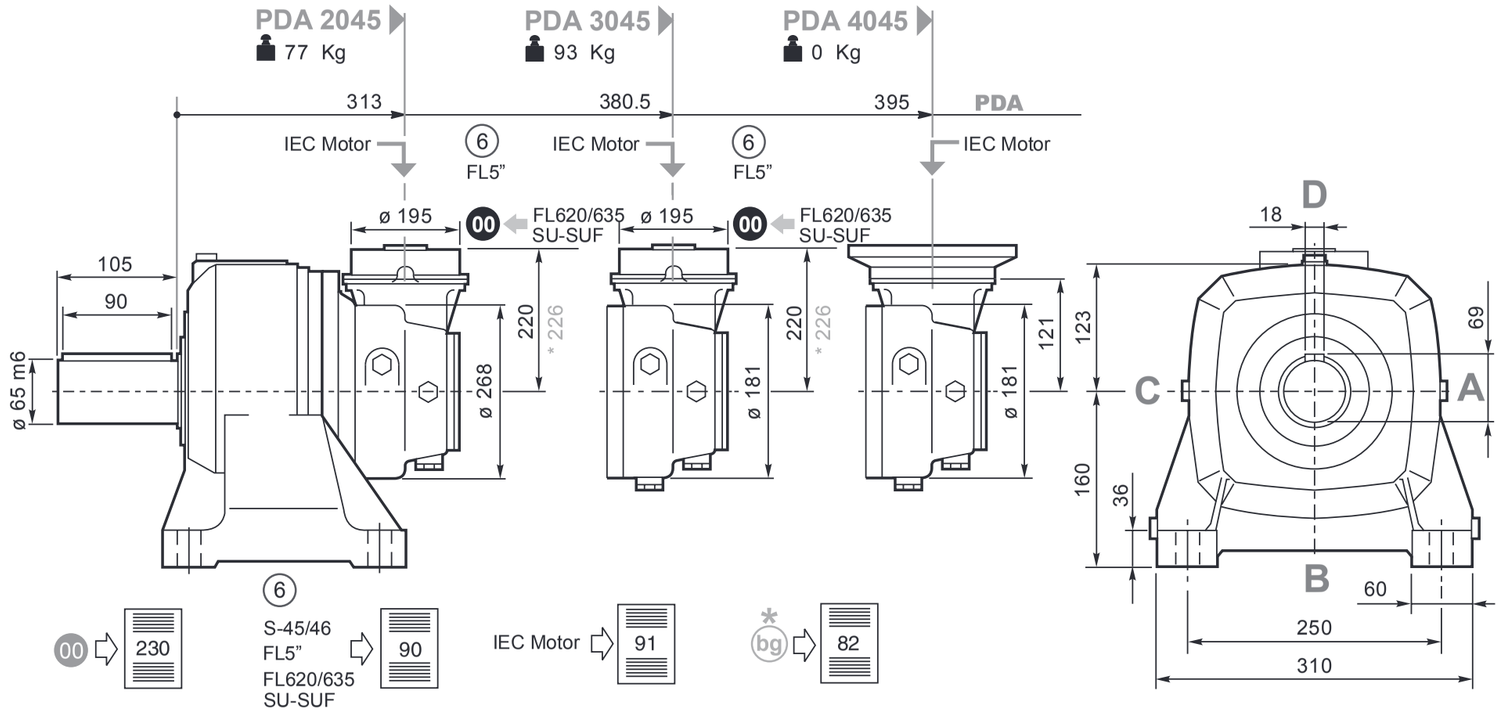
PDA 2045
77 Kg
PDA 3045
93 Kg
PDA 4045
0 Kg
313
380.5
395
PDA
IEC Motor
6
FL5"
ø 195
00 FL620/635 SU-SUF
105
90
ø 65 m6
220
* 226
ø 268
ø 181
121
D
C
A
B
18
123
69
160
36
60
250
310
00 230
S-45/46
FL5"
FL620/635
SU-SUF
90
IEC Motor 91
bg 82

S45CR1-S46C1

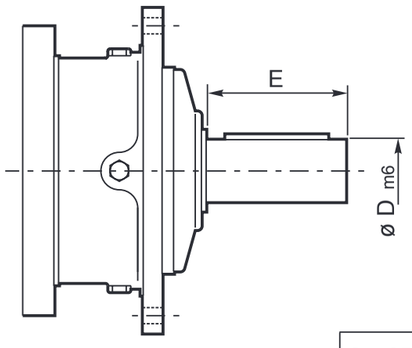

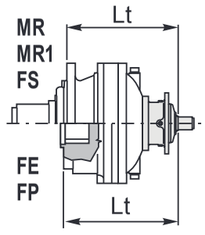

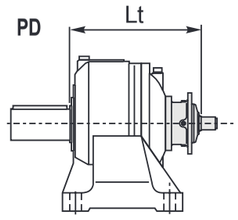

	D m6	E		Lt			
				MR-MR1-FS	FE	FP	PD
S45CR1	65	105	**EM1045**	255	211	185	311
			ED2045	323	278	253	378.5
S46C1	65	105	**EM1045**	296	252	226	352
			ED2045	364	319	294	419.5

SU2

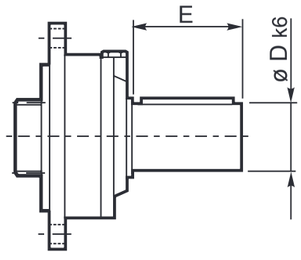

	D k6	E		Lt				
				MR MR1	FE	FS	FP	PD
SU2	40	58	**EM1045**	252	208	252	182	308
			ED2045	320	275	320	250	375.5
			ET3045	372	328	372	302	428
			EQ4045	429	367	411.5	342	467.5

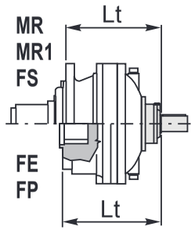

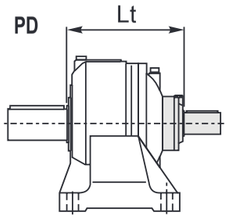

⑥ 48.82

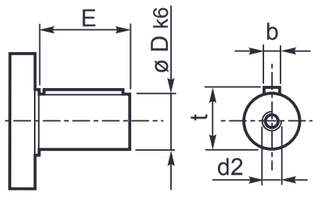

	D	E		Lt
				MR-MR1-FS-FE-FP-PDA
48.82	48	82	**EC2045**	280
			EC3045	280

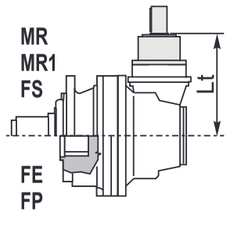

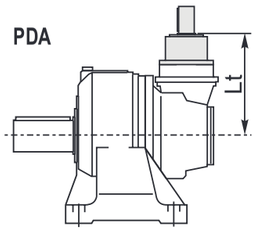

Per le configurazioni in entrata: S46C1, 48.82 (CC40 - CC41), FL5" è disponibile a richiesta il dispositivo antiritorno; per ulteriori informazioni e dati tecnici consultare il Servizio Tecnico Commerciale di Brevini Riduttori.

Anti-run back device is available for following input settings: S46C1, 48.82 (CC40 - CC41), FL5"; for further information and technical data please contact Brevini Riduttori Technical Sales Service.

Für die Antriebskonfigurationen: S46C1, 48.82 (CC40 - CC41), FL5" ist auf Anfrage eine Rücklaufsperre verfügbar. Weitere Informationen und die Technischen Daten erhalten Sie beim Technischen Verkaufsservice der Brevini Riduttori

Pour les configurations d'entrée : S46C1, 48.82 (CC40 - CC41), FL5" le dispositif antidévireur est disponible sur demande ; pour toute information supplémentaire ou toutes données techniques, s'adresser au Service Technique Commercial de Brevini Riduttori.

Para las configuraciones en entrada: S46C1, 48.82 (CC40 - CC41), FL5" , se encuentra disponible a pedido, el dispositivo antirretrocesos; para ulteriores informaciones y datos técnicos, consultar al Servicio Técnico Comercial de Brevini Riduttori.

Para as configurações na entrada: S46C1, 48.82 (CC40 - CC41), FL5" está disponível, a pedido, o dispositivo contra-recuos; para mais informações e dados técnicos, contacte o Serviço Técnico Comercial da Brevini Riduttori.

FL250-FL350-FL450FL750

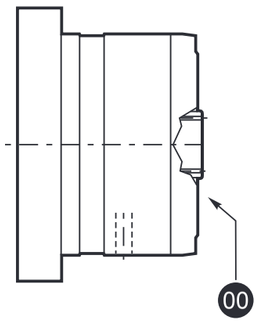

		Lt			
		MR-MR1-FS	FE	FP	PD
FL250 FL350 FL450	EM1045	285	241	215	342
	ED2045	353	309	283	410
	EC2045	280	280	280	280
	EC2045*	377	377	377	377
	EC3045	280	280	280	280
	EC3045*	377	377	377	377
FL750	EM1045	297	254	228	355
	ED2045	366	322	296	423

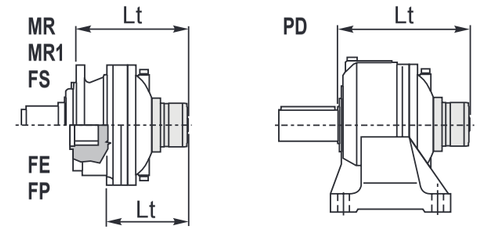

FL620.10
FL635.10

FL620.U-FL635.U

SAE A-AA
Shaft FE

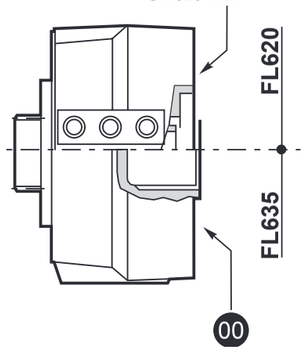

		Lt			
		MR-MR1-FS	FE	FP	PD
FL620.U	EM1045	296.5	252.5	226.5	352.5
	ED2045	364.5	319.5	294.5	420
	ET3045	416.5	372.5	346.5	472.5
	EQ4045	456.5	411.5	386.5	512
	EC2045	324.5	324.5	324.5	324.5
	EC2045*	330.5	330.5	330.5	330.5
	EC3045	324.5	324.5	324.5	324.5
	EC3045*	330.5	330.5	330.5	330.5
FL635.U	EM1045	283	329	213	339
	ED2045	351	306	281	406.5
	ET3045	403	359	333	459
	EQ4045	443	398	373	498.5
	EC2045	311	311	311	311
	EC2045*	317	317	317	317
	EC3045	311	311	311	311
	EC3045*	317	317	317	317
FL620.10	ET3045	376	332	306	432
	EQ4045	416	371	346	492
FL635.10	ET3045	357	313	287	413
	EQ4045	397	352	327	473

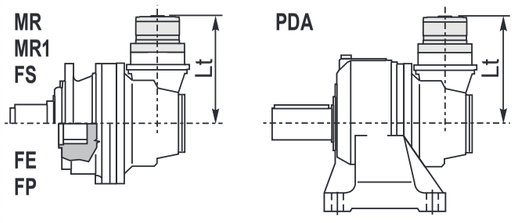

IECMotor

		Lt							
		IEC 63	IEC 71	IEC 80 90	IEC 100 112	IEC 132	IEC 160 180	IEC 200	IEC 225
EM1045	MR-MR1-FS	212	214	219	220	287	318	328	359
EM1045	FE	168	170	175	176	243	274	284	315
EM1045	FP								
ED2045	MR-MR1-FS	280	282	287	288	355	386	396	427
ED2045	FE	235	237	242	243	310	341	351	382
ED2045	FP								
ET3045	MR-MR1-FS	332	334	339	340	407			
ET3045	FE	288	290	295	296	363			
ET3045	FP								
EQ4045	MR-MR1-FS	372	374	379	380	447			
EQ4045	FE	327	329	334	335	402			
EQ4045	FP								
PD1045	PD	268	270	275	276	343	374	384	415
PD2045	PD	336	338	343	344	411	442	452	
PD3045	PD	388	390	395	396	463			
PD4045	PD	428	430	435	436	503			
EC2045	MR-MR1-FE-FS-FP-PDA	240	242	247	248	315	346		
EC2045*	MR-MR1-FE-FS-FP-PDA	246	248	253	254	321	352		
EC3045	MR-MR1-FE-FS-FP-PDA	240	242	247	248	315	346		
EC3045*	MR-MR1-FE-FS-FP-PDA	246	248	253	254	321	352		
EC4045	MR-MR1-FE-FS-FP-PDA	151	151	151	151	238			

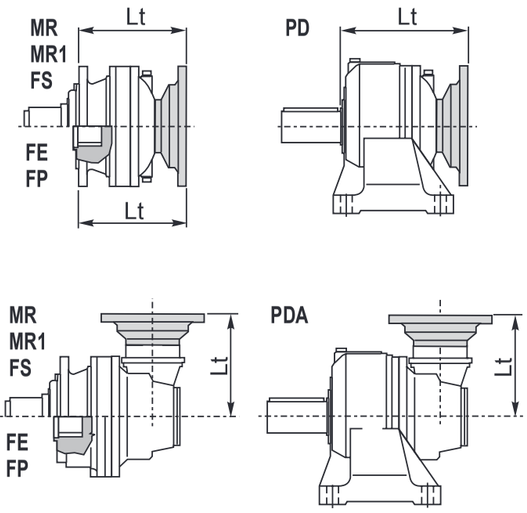

* bg 82

FA 045

Flangiaruota
Drivingflange
Radnabenflansch
Flasquederoue
Bridadelarueda
Flangederoda

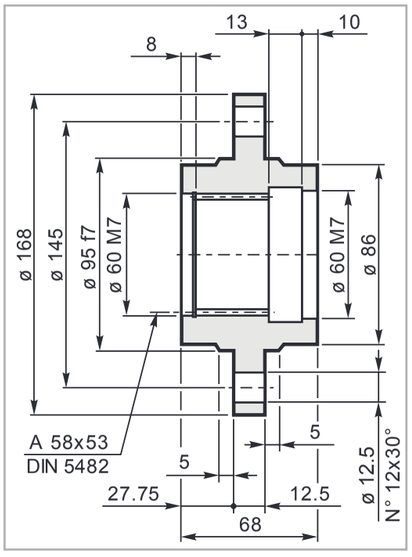

Mat. C40 UNI EN 10083
Code: 34700641800

FR 045

Flangiaruota
Drivingflange
Radnabenflansch
Flasquederoue
Bridadelarueda
Flangederoda

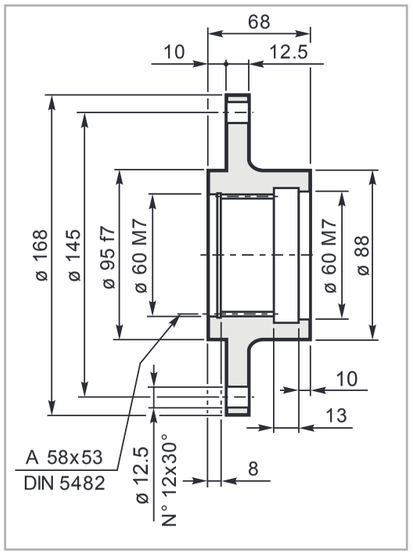

Mat. C40 UNI EN 10083
Code:34700131800

Pignoni
Pinion
Ritzel
Pignon
Piñones
Pinhões

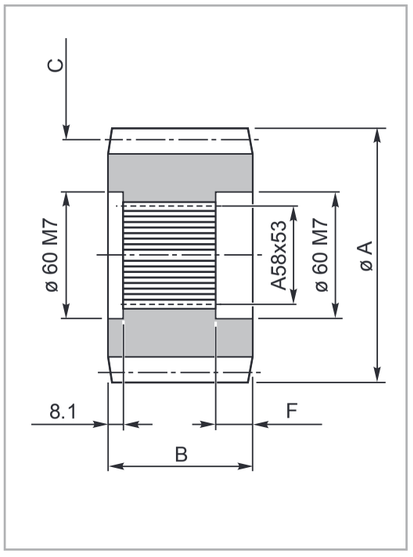

code	A	B	C	F
335.0143.0800	114.8	68	M=8 Z=12 X=0.3	23.5
335.0174.0800	99.6	68	M=6 Z=14 X=0.3	24
335.0353.000K	127.6	68	M=8 Z=13 X=0.54	23.5
335.5193.060	115	68	M=5 Z=21 —	24
335.6273.000	120	68	M=8 Z=13 —	24

MS 045

Manicottoscanalato
Splinedbush
Keilmuffe
Manchoncannelée
Manguitoacanalado
Luvaranhurada

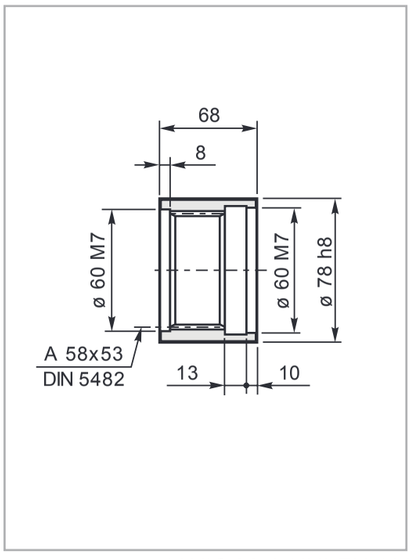

Mat. 39NiCrMo3 UNI EN 10083
Code: 39102848500

RDF 045

Rondelladifermo
Shaftcover
Gegenscheibe
Rondellefrein
Arandeladebloqueo
Amueladeencosto

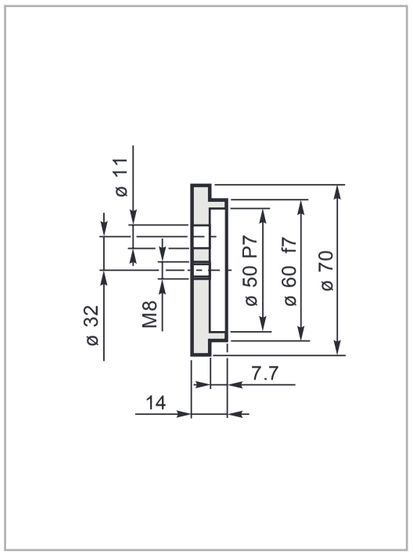

Mat. C40 UNI EN 10083
Code: 37201040800

BS 045

Barrascanalata
Splinedbar
Zugspindel
Barrecannelée
Barraacanalada
Barraranhurada

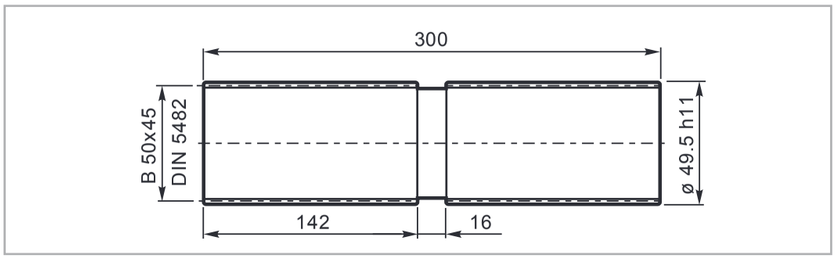

Code: 39126930100
Mat.: Acciaio legato ad elevata resistenza meccanica
Alloyed steel with high mechanical resistance
Legierungsstahl mit hoher mechanischer Festigkeit
Alliage d'acier à haute résistance mécanique
Aleación de acero de elevada resistencia mecánica
Aço ligado de elevada resistência mecânica

Carichiradialisuglialberiuscita/Radialloadsonouputshafts
RadiallastenaufdeAbtriebswellen/Chargesradialessurlesarbres desortie
Cargassobrelosejesdesalida/Cargasradiaisnoseixosdesaida

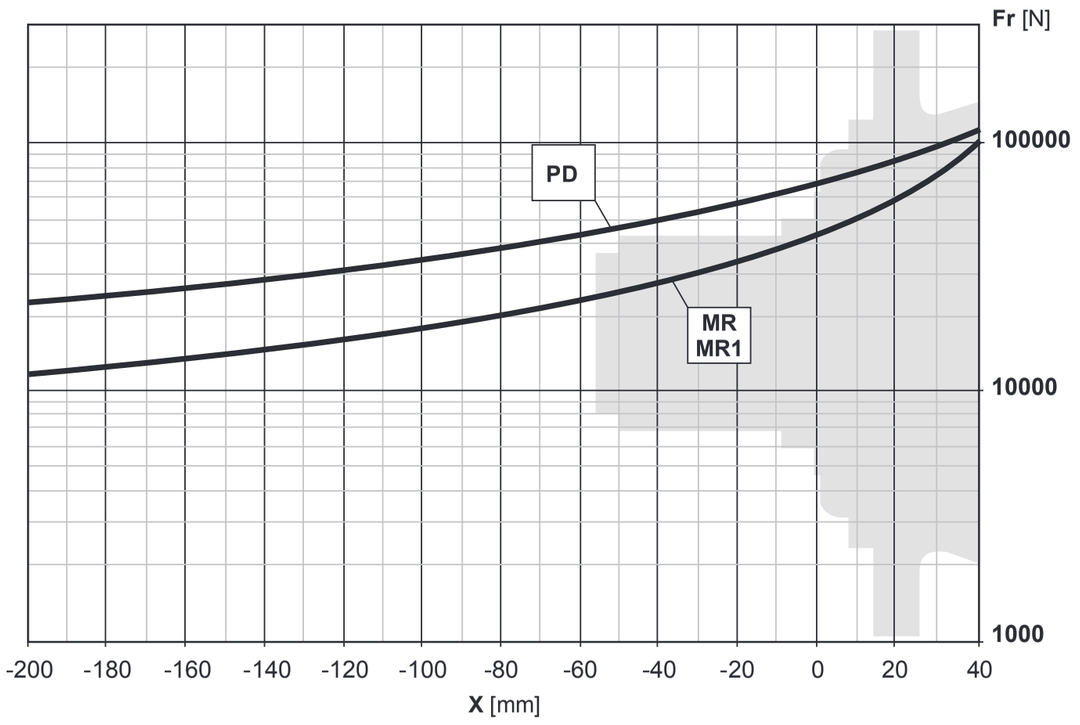

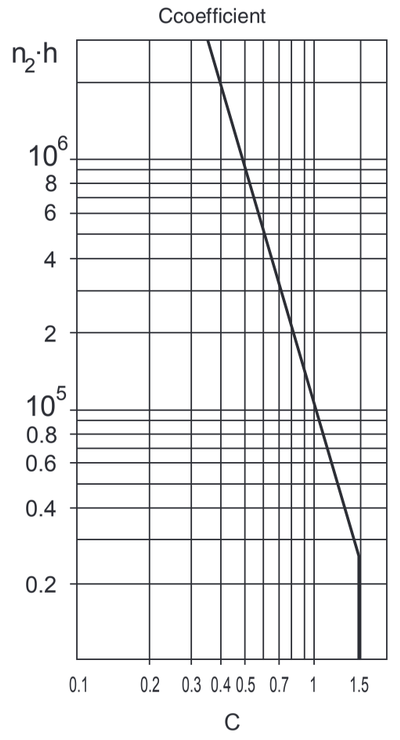

Carichiassiali/Axialloads/Axialkräfte/Chargesaxiales/Cargasaxiales/Forçasaxiais

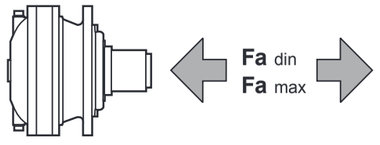

		Flangemounted		PD-PDA
		MN-MN1	MR-MR1	MR1
Fadin	[N]	—	35000	25000
Famax	[N]	—	60000	25000

Carichiradialisuglialberientrata/Radialloadsoninputshafts
RadiallastenaufdeAntriebswellen/Chargesradialessurlesarbres d'entrée
Cargassobrelosejesdeentrada/Cargasradiaisnoseixosdeentrada

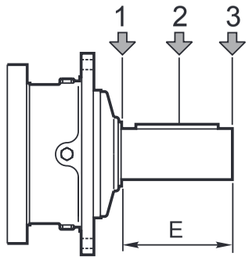

Type	E	**Fr**[N]					
		n_1.h=10 ^{7}			**n_1.h=10 ^{8}**		
		1	**2**	**3**	**1**	**2**	**3**
S45CR1	105	10000	6000	4000	5000	3000	2000
S46C1	105	104000	8800	6400	7000	4400	3200

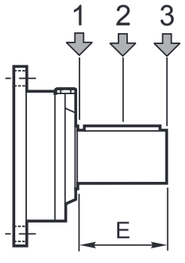

Type	E	**Fr**[N]					
		n_1.h=10 ^{7}			**n_1.h=10 ^{8}**		
		1	**2**	**3**	**1**	**2**	**3**
SU2	58	3000	2000	1500	1400	1000	700

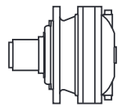

10000 HOURS LIFE

i_{eff}	1500			1000			500			T_{2max} [Nm]	P_T [kW]
	n_2 [rpm]	T_2 [Nm]	P_2 [kW]	n_2 [rpm]	T_2 [Nm]	P_2 [kW]	n_2 [rpm]	T_2 [Nm]	P_2 [kW]		
EM1046											
3.50	429	1565	70	286	1767	53	143	2175	32.6	6000	
4.13	363	1617	62	242	1827	46.3	121	2249	28.5	6000	
5.17	290	1682	51	193	1900	38.5	97	2339	23.7	6000	20
6.00	250	1732	45.4	167	1956	34.1	83	2173	19.0	6000	
7.25	207	1582	34.3	138	1695	24.5	69	1868	13.5	6000	
ED2046											
10.78	139	2193	32.0	93	2476	24.1	46.4	3049	14.8	6000	
12.25	122	2278	29.2	82	2573	22.0	40.8	3168	13.5	6000	
14.46	104	2394	26.0	69	2704	19.6	34.6	3329	12.1	6000	
17.06	88	2475	22.8	59	2795	17.2	29.3	3393	10.4	6000	
18.10	83	2561	22.2	55	2893	16.7	27.6	3562	10.3	6000	
21.00	71	2678	20.0	47.6	3025	15.1	23.8	3724	9.3	6000	15
25.38	59	2835	17.6	39.4	3202	13.2	19.7	3553	7.3	6000	
29.94	50	2931	15.4	33.4	3310	11.6	16.7	3583	6.3	6000	
31.02	48.4	2582	13.1	32.2	2698	9.1	16.1	2893	4.9	6000	
36.00	41.7	2358	10.3	27.8	2463	7.2	13.9	2640	3.8	6000	
43.50	34.5	2407	8.7	23.0	2511	6.0	11.5	2689	3.2	6000	
52.56	28.5	2070	6.2	19.0	2161	4.3	9.5	2319	2.3	6000	
ET3046											
53.78	27.9	3552	10.4	18.6	3961	7.7	9.3	4314	4.2	6000	
63.46	23.6	3732	9.2	15.8	4022	6.6	7.9	4469	3.7	6000	
73.50	20.4	3901	8.3	13.6	4077	5.8	6.8	4609	3.3	6000	
79.44	18.9	3955	7.8	12.6	4106	5.4	6.3	4684	3.1	6000	
92.19	16.3	4010	6.8	10.8	4174	4.7	5.4	4831	2.7	6000	
100.3	15.0	4042	6.3	10.0	4250	4.4	5.0	4915	2.6	6000	
108.6	13.8	4071	5.9	9.2	4323	4.2	4.6	4996	2.4	6000	
125.6	11.9	4125	5.2	8.0	4459	3.7	4.0	5146	2.1	6000	
145.7	10.3	4221	4.6	6.9	4601	3.3	3.4	5088	1.8	6000	10
152.3	9.9	3846	4.0	6.6	4014	2.8	3.3	4302	1.5	6000	
176.1	8.5	3907	3.5	5.7	4074	2.4	2.8	4363	1.3	6000	
207.8	7.2	3970	3.0	4.8	4326	2.2	2.4	4941	1.2	6000	
224.2	6.7	4035	2.8	4.5	4395	2.1	2.2	4798	1.1	6000	
260.2	5.8	4165	2.5	3.8	4532	1.8	1.9	4970	1.0	6000	
280.7	5.3	3302	1.8	3.6	3605	1.3	1.8	4167	0.78	6000	
314.4	4.8	4334	2.2	3.2	4711	1.6	1.6	5022	0.84	6000	
364.8	4.1	2542	1.1	2.7	2788	0.80	1.4	3244	0.47	6000	
EQ4046											
404.7	3.7	5051	2.0	2.5	5245	1.4	1.2	5615	0.73	6000	
441.0	3.4	5312	1.9	2.3	5418	1.3	1.1	5684	0.68	6000	
510.1	2.9	5382	1.7	2.0	5439	1.1	0.98	5803	0.60	6000	
551.3	2.7	5393	1.5	1.8	5449	1.0	0.91	5867	0.56	6000	
639.8	2.3	5270	1.3	1.6	5470	0.90	0.78	5992	0.49	6000	
696.2	2.2	5425	1.2	1.4	5495	0.83	0.72	6000	0.45	6000	
773.1	1.9	4524	0.92	1.3	4698	0.64	0.65	5463	0.37	6000	
913.5	1.6	4595	0.79	1.1	4866	0.56	0.55	5662	0.33	6000	
1011	1.5	5477	0.85	0.99	5796	0.60	0.49	6000	0.31	6000	
1140	1.3	5565	0.77	0.88	5895	0.54	0.44	6000	0.28	6000	6
1222	1.2	4743	0.61	0.82	5190	0.45	0.41	6000	0.26	6000	
1442	1.0	5337	0.58	0.69	5652	0.41	0.35	6000	0.22	6000	
1599	0.94	5036	0.50	0.63	5502	0.36	0.31	6000	0.19	6000	
1849	0.81	5200	0.44	0.54	5676	0.32	0.27	6000	0.17	6000	
1995	0.75	4415	0.35	0.50	4530	0.24	0.25	4730	0.12	6000	
2315	0.65	5124	0.35	0.43	5257	0.24	0.22	5489	0.12	6000	
2623	0.57	4633	0.28	0.38	5013	0.20	0.19	5720	0.11	6000	
2798	0.54	5687	0.32	0.36	6000	0.23	0.18	6000	0.11	6000	
3301	0.45	5997	0.29	0.30	6000	0.19	0.15	6000	0.09	6000	

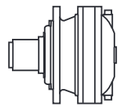

i_{eff}	1500			1000			500			T_{2max} [Nm]	P_T [kW]
	n_2 [rpm]	T_2 [Nm]	P_2 [kW]	n_2 [rpm]	T_2 [Nm]	P_2 [kW]	n_2 [rpm]	T_2 [Nm]	P_2 [kW]		
EM1046											
3.50	429	2764	124	286	3122	93	143	3773	56	6000	
4.13	363	2858	109	242	3112	79	121	3449	43.7	6000	
5.17	290	2411	73	193	2592	53	97	2855	28.9	6000	20
6.00	250	2238	59	167	2391	41.7	83	2618	22.8	6000	
7.25	207	1953	42.3	138	2077	30.0	69	2267	16.4	6000	
ED2046											
10.78	139	3786	55	93	3980	38.7	46.4	4542	22.1	6000	
12.25	122	3849	49.4	82	4038	34.5	40.8	4671	20.0	6000	
14.46	104	3928	42.7	69	4147	30.0	34.6	4841	17.5	6000	
17.06	88	3585	33.0	59	3753	23.0	29.3	4381	13.5	6000	
18.10	83	4031	35.0	55	4368	25.3	27.6	5077	14.7	6000	
21.00	71	4116	30.8	47.6	4516	22.5	23.8	4974	12.4	6000	15
25.38	59	3705	22.9	39.4	3933	16.2	19.7	4283	8.8	6000	
29.94	50	3892	20.4	33.4	4260	14.9	16.7	4921	8.6	6000	
31.02	48.4	3085	15.6	32.2	3352	11.3	16.1	3901	6.6	6000	
36.00	41.7	2823	12.3	27.8	3053	8.9	13.9	3555	5.2	6000	
43.50	34.5	2905	10.5	23.0	3186	7.7	11.5	3700	4.5	6000	
52.56	28.5	2504	7.5	19.0	2753	5.5	9.5	3211	3.2	6000	
ET3046											
53.78	27.9	5067	14.8	18.6	5371	10.5	9.3	5509	5.4	6000	
63.46	23.6	5244	13.0	15.8	5397	8.9	7.9	5643	4.7	6000	
73.50	20.4	5356	11.4	13.6	5419	7.7	6.8	5763	4.1	6000	
79.44	18.9	5369	10.6	12.6	5431	7.2	6.3	5828	3.8	6000	
92.19	16.3	5186	8.8	10.8	5404	6.1	5.4	5953	3.4	6000	
100.3	15.0	5405	8.5	10.0	5466	5.7	5.0	6000	3.1	6000	
108.6	13.8	5417	7.8	9.2	5517	5.3	4.6	6000	2.9	6000	
125.6	11.9	5439	6.8	8.0	5634	4.7	4.0	6000	2.5	6000	
145.7	10.3	5452	5.9	6.9	5756	4.1	3.4	6000	2.1	6000	10
152.3	9.9	4609	4.8	6.6	4961	3.4	3.3	5779	2.0	6000	
176.1	8.5	4677	4.2	5.7	5127	3.0	2.8	5961	1.8	6000	
207.8	7.2	5299	4.0	4.8	5616	2.8	2.4	6000	1.5	6000	
224.2	6.7	4963	3.5	4.5	5127	2.4	2.2	5390	1.3	6000	
260.2	5.8	5473	3.3	3.8	5797	2.3	1.9	6000	1.2	6000	
280.7	5.3	4887	2.7	3.6	5290	2.0	1.8	6000	1.1	6000	
314.4	4.8	5622	2.8	3.2	5953	2.0	1.6	6000	1.0	6000	
364.8	4.1	3829	1.6	2.7	4156	1.2	1.4	4763	0.68	6000	
EQ4046											
404.7	3.7	6000	2.3	2.5	6000	1.6	1.2	6000	0.75	6000	
441.0	3.4	6000	2.1	2.3	6000	1.4	1.1	6000	0.69	6000	
510.1	2.9	6000	1.8	2.0	6000	1.3	0.98	6000	0.62	6000	
551.3	2.7	6000	1.7	1.8	6000	1.1	0.91	6000	0.57	6000	
639.8	2.3	6000	1.4	1.6	6000	1.0	0.78	6000	0.49	6000	
696.2	2.2	6000	1.4	1.4	6000	0.88	0.72	6000	0.45	6000	
773.1	1.9	6000	1.2	1.3	6000	0.82	0.65	6000	0.41	6000	
913.5	1.6	6000	1.0	1.1	6000	0.69	0.55	6000	0.35	6000	
1011	1.5	6000	0.94	0.99	6000	0.62	0.49	6000	0.31	6000	
1140	1.3	6000	0.82	0.88	6000	0.55	0.44	6000	0.28	6000	6
1222	1.2	6000	0.75	0.82	6000	0.52	0.41	6000	0.26	6000	
1442	1.0	6000	0.63	0.69	6000	0.43	0.35	6000	0.22	6000	
1599	0.94	6000	0.59	0.63	6000	0.40	0.31	6000	0.19	6000	
1849	0.81	6000	0.51	0.54	6000	0.34	0.27	6000	0.17	6000	
1995	0.75	5123	0.40	0.50	5451	0.29	0.25	6000	0.16	6000	
2315	0.65	5945	0.40	0.43	6000	0.27	0.22	6000	0.14	6000	
2623	0.57	6000	0.36	0.38	6000	0.24	0.19	6000	0.12	6000	
2798	0.54	6000	0.34	0.36	6000	0.23	0.18	6000	0.11	6000	
3301	0.45	6000	0.28	0.30	6000	0.19	0.15	6000	0.09	6000	

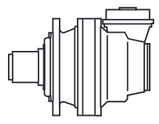

i_{eff}	1500			1000			500			T_{2max} [Nm]	P_T [kW]
	n_2 [rpm]	T_2 [Nm]	P_2 [kW]	n_2 [rpm]	T_2 [Nm]	P_2 [kW]	n_2 [rpm]	T_2 [Nm]	P_2 [kW]		
EC2046-PDA2046											
10.50	143	2175	32.6	95	2457	24.5	47.6	3025	15.1	6000	
12.39	121	2249	28.5	81	2540	21.5	40.4	3127	13.2	6000	
16.17	93	1582	15.4	62	1787	11.6	30.9	2200	7.1	6000	
18.00	83	2173	19.0	56	2283	13.3	27.8	2463	7.2	6000	
19.08	79	1867	15.4	52	2109	11.6	26.2	2596	7.1	6000	12
21.75	69	1868	13.5	46.0	1962	9.4	23.0	2119	5.1	6000	
23.89	63	2337	15.4	41.9	2624	11.5	20.9	2820	6.2	6000	
27.72	54	2290	13.0	36.1	2396	9.1	18.0	2573	4.9	6000	
33.50	44.8	1968	9.2	29.9	2060	6.4	14.9	2216	3.5	6000	
EC3046-PDA3046											
36.75	40.8	3168	13.5	27.2	3578	10.2	13.6	4077	5.8	6000	
43.37	34.6	3329	12.1	23.1	3760	9.1	11.5	4138	5.0	6000	
49.80	30.1	3471	10.9	20.1	3920	8.2	10.0	4244	4.5	6000	
56.60	26.5	3606	10.0	17.7	3980	7.4	8.8	4362	4.0	6000	
63.00	23.8	3724	9.3	15.9	4020	6.7	7.9	4462	3.7	6000	
73.57	20.4	2827	6.0	13.6	2941	4.2	6.8	3139	2.2	6000	
83.60	17.9	3974	7.5	12.0	4125	5.2	6.0	4734	3.0	6000	
89.83	16.7	3583	6.3	11.1	3719	4.3	5.6	4196	2.4	6000	7
97.02	15.5	4029	6.5	10.3	4220	4.6	5.2	4882	2.6	6000	
114.5	13.1	3664	5.0	8.7	3810	3.5	4.4	4414	2.0	600c	
123.5	12.1	2973	3.8	8.1	3088	2.6	4.0	3508	1.5	6000	
138.3	10.8	3728	4.2	7.2	3969	3.0	3.6	4590	1.7	6000	
166.3	9.0	2752	2.6	6.0	2858	1.8	3.0	3296	1.0	6000	
173.2	8.7	3069	2.8	5.8	3246	2.0	2.9	3770	1.1	6000	
201.0	7.5	2801	2.2	5.0	2951	1.5	2.5	3432	0.89	6000	
242.8	6.2	2419	1.6	4.1	2541	1.1	2.1	2970	0.64	6000	
EC4046-PDA4046											
276.6	5.4	4831	2.7	3.6	5063	1.9	1.8	5396	1.0	6000	
310.3	4.8	4946	2.5	3.2	5369	1.8	1.6	5466	0.92	6000	
347.1	4.3	4978	2.3	2.9	5171	1.6	1.4	5493	0.83	6000	
414.7	3.6	5246	2.0	2.4	5410	1.4	1.2	5635	0.71	6000	
450.8	3.3	5103	1.8	2.2	5297	1.2	1.1	5702	0.66	6000	
498.3	3.0	5379	1.7	2.0	5435	1.1	1.0	5784	0.61	6000	
570.0	2.6	4066	1.1	1.8	4179	0.77	0.88	4372	0.40	6000	
625.0	2.4	5259	1.3	1.6	5456	0.91	0.80	5972	0.50	6000	
712.7	2.1	5322	1.2	1.4	5514	0.81	0.70	6000	0.44	6000	
799.3	1.9	4538	0.89	1.3	4722	0.62	0.63	5502	0.36	6000	
929.1	1.6	4202	0.71	1.1	4315	0.49	0.54	4509	0.25	6000	
988.1	1.5	5474	0.87	1.0	5777	0.61	0.51	6000	0.32	6000	3
1078	1.4	4877	0.71	0.93	5008	0.49	0.46	5233	0.25	6000	
1194	1.3	4718	0.62	0.84	5164	0.45	0.42	5991	0.26	6000	
1409	1.1	5319	0.59	0.71	5633	0.42	0.35	6000	0.22	6000	
1593	0.94	4738	0.47	0.63	5130	0.34	0.31	5859	0.19	6000	
1806	0.83	5174	0.45	0.55	5648	0.33	0.28	6000	0.18	6000	
1925	0.78	4918	0.40	0.52	5322	0.29	0.26	6000	0.16	6000	
2208	0.68	5052	0.36	0.45	5465	0.26	0.23	6000	0.14	6000	
2563	0.59	4611	0.28	0.39	4990	0.20	0.20	5695	0.12	6000	
2668	0.56	5242	0.31	0.37	5666	0.22	0.19	6000	0.12	6000	
3097	0.48	4785	0.24	0.32	5176	0.18	0.16	5900	0.10	6000	

Tuttiirapportievidenziati(es.10.50)hannodimensioniparticolaridellacoppiaconicaincerteversioni;vederetavoledimensionali.
Allratiosgreyhighlighted(ex.10.50)havespecificdimensionsofthebevelgearsetinsomeversions;seedimensionaltables.
Allemit(es.10.50)gekennzeichnetenÜbersetzungenhabeninbestimmtenVersionenbesondereDimensionendesKegelradtriebs.SieheauchDimensionstabellen.
Lesrapportsrepéréspar(es.10.50)ontdesdimensionsdecoupleconiqueparticulières.Voirlestableauxdimensionnels.
Todaslasrelacionesindicadascon(es.10.50)tienendimensionesparticularesdelparcónicosegúnlasversiones;verlastablasdedimensión.
Asrelaçõesmarcadascom(es.10.50)têmdimensõesparticularesdaengrenagemcônicaemcertasversões;videtabelasdimensionais.

* bg 101

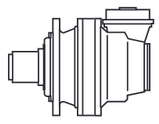

i_{eff}	1500			1000			500			T_{2max} [Nm]	P_T [kW]
	n_2 [rpm]	T_2 [Nm]	P_2 [kW]	n_2 [rpm]	T_2 [Nm]	P_2 [kW]	n_2 [rpm]	T_2 [Nm]	P_2 [kW]		
EC2046-PDA2046											
10.50	143	3773	56	95	3968	39.6	47.6	4516	22.5	6000	
12.39	121	3449	43.7	81	3620	30.6	40.4	4086	17.3	6000	
16.17	93	2796	27.2	62	3157	20.5	30.9	3887	12.6	6000	
18.00	83	2618	22.8	56	2739	15.9	27.8	3053	8.9	6000	
19.08	79	3299	27.2	52	3726	20.5	26.2	4488	12.3	6000	12
21.75	69	2267	16.4	46.0	2371	11.4	23.0	2636	6.3	6000	
23.89	63	3001	19.7	41.9	3156	13.8	20.9	3688	8.1	6000	
27.72	54	2747	15.6	36.1	2875	10.9	18.0	3360	6.3	6000	
33.50	44.8	2378	11.2	29.9	2480	7.8	14.9	2908	4.5	6000	
EC3046-PDA3046											
36.75	40.8	4671	20.0	27.2	5093	14.5	13.6	5419	7.7	6000	
43.37	34.6	4841	17.5	23.1	5271	12.7	11.5	5444	6.6	6000	
49.80	30.1	4986	15.7	20.1	5359	11.3	10.0	5465	5.7	6000	
56.60	26.5	5121	14.2	17.7	5379	10.0	8.8	5550	5.1	6000	
63.00	23.8	4974	12.4	15.9	5200	8.6	7.9	5637	4.7	6000	
73.57	20.4	3709	7.9	13.6	4043	5.8	6.8	4659	3.3	6000	
83.60	17.9	5377	10.1	12.0	5439	6.8	6.0	5870	3.7	6000	
89.83	16.7	4921	8.6	11.1	4977	5.8	5.6	5500	3.2	6000	7
97.02	15.5	5214	8.4	10.3	5450	5.9	5.2	5996	3.2	6000	
114.5	13.1	4955	6.8	8.7	5155	4.7	4.4	5693	2.6	6000	
123.5	12.1	4139	5.3	8.1	4497	3.8	4.0	5161	2.2	6000	
138.3	10.8	4995	5.7	7.2	5298	4.0	3.6	5847	2.2	6000	
166.3	9.0	3892	3.7	6.0	4228	2.7	3.0	4851	1.5	6000	
173.2	8.7	4437	4.0	5.8	4813	2.9	2.9	5509	1.7	6000	
201.0	7.5	4046	3.2	5.0	4392	2.3	2.5	5032	1.3	6000	
242.8	6.2	3520	2.3	4.1	3828	1.7	2.1	4399	0.95	6000	
EC4046-PDA4046											
276.6	5.4	5953	3.4	3.6	6000	2.3	1.8	6000	1.1	6000	
310.3	4.8	6000	3.0	3.2	6000	2.0	1.6	6000	1.0	6000	
347.1	4.3	6000	2.7	2.9	6000	1.8	1.4	6000	0.88	6000	
414.7	3.6	6000	2.3	2.4	6000	1.5	1.2	6000	0.75	6000	
450.8	3.3	6000	2.1	2.2	6000	1.4	1.1	6000	0.69	6000	
498.3	3.0	6000	1.9	2.0	6000	1.3	1.0	6000	0.63	6000	
570.0	2.6	4568	1.3	1.8	4695	0.86	0.88	5003	0.46	6000	
625.0	2.4	6000	1.5	1.6	6000	1.0	0.80	6000	0.50	6000	
712.7	2.1	6000	1.3	1.4	6000	0.88	0.70	6000	0.44	6000	
799.3	1.9	6000	1.2	1.3	6000	0.82	0.63	6000	0.40	6000	
929.1	1.6	4721	0.80	1.1	4848	0.55	0.54	5392	0.30	6000	3
988.1	1.5	6000	0.94	1.0	6000	0.63	0.51	6000	0.32	6000	
1078	1.4	5479	0.80	0.93	5626	0.55	0.46	6000	0.29	6000	
1194	1.3	6000	0.82	0.84	6000	0.53	0.42	6000	0.26	6000	
1409	1.1	6000	0.69	0.71	6000	0.45	0.35	6000	0.22	6000	
1593	0.94	6000	0.59	0.63	6000	0.40	0.31	6000	0.19	6000	
1806	0.83	6000	0.52	0.55	6000	0.35	0.28	6000	0.18	6000	
1925	0.78	6000	0.49	0.52	6000	0.33	0.26	6000	0.16	6000	
2208	0.68	6000	0.43	0.45	6000	0.28	0.23	6000	0.14	6000	
2563	0.59	6000	0.37	0.39	6000	0.25	0.20	6000	0.13	6000	
2668	0.56	6000	0.35	0.37	6000	0.23	0.19	6000	0.12	6000	
3097	0.48	6000	0.30	0.32	6000	0.20	0.16	6000	0.10	6000	

Tuttiirapportievidenziati(es.10.50)hannodimensioniparticolaridellacoppiaconicaincerteversioni;vederetavoledimensionali.
Allratiosgreyhighlighted(ex.10.50)havespecificdimensionsofthebevelgearsetinsomeversions;seedimensionaltables.
Allemit(es.10.50)gekennzeichnetenÜbersetzungenhabeninbestimmtenVersionenbesondereDimensionendesKegelradtriebs.SieheauchDimensionstabellen.
Lesrapportsrepéréspar(es.10.50)ontdesdimensionsdecoupleconiqueparticulières.Voirlestableauxdimensionnels.
Todaslasrelacionesindicadascon(es.10.50)tienendimensionesparticularesdelparcónicosegúnlasversiones;verlastablasdedimensión.
Asrelaçõesmarcadascom(es.10.50)têmdimensõesparticularesdaengrenagemcônicaemcertasversões;videtabelasdimensionais.

* bg 101

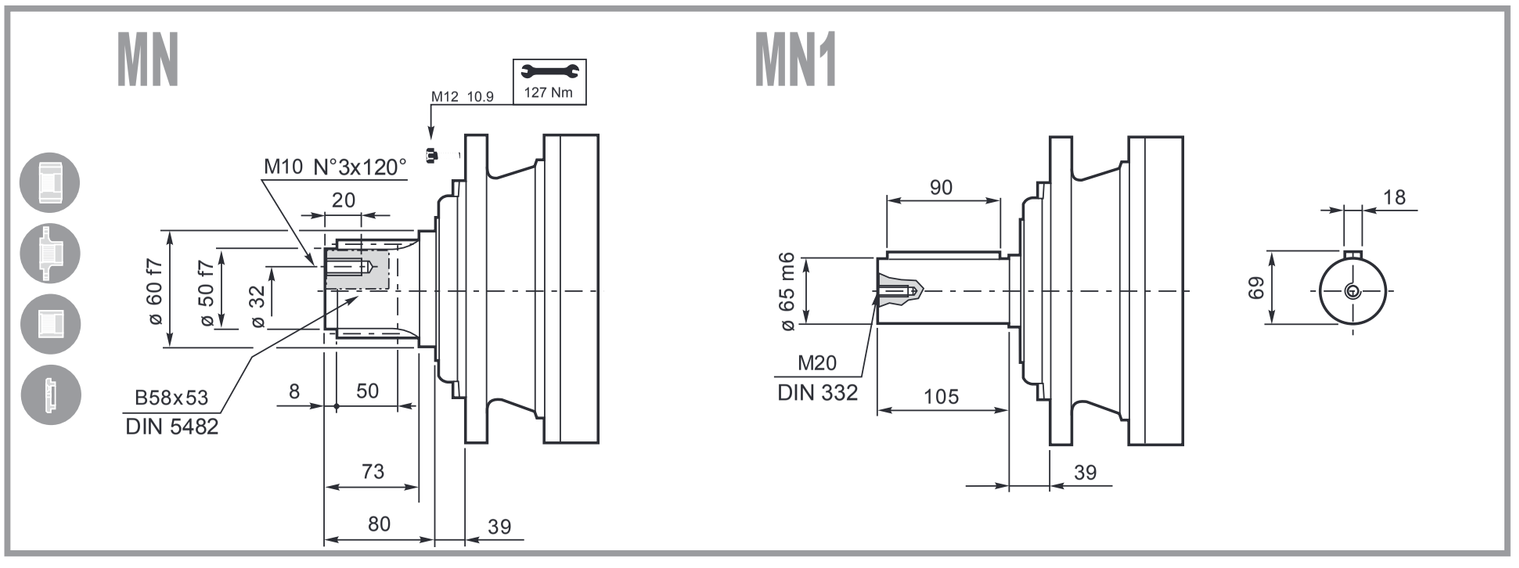
MN
MN1
M12 10.9
127 Nm
M10 N°3x120°
20
ø 60 f7
ø 50 f7
ø 32
B58x53
DIN 5482
8
50
73
80
39
90
ø 65 m6
M20
DIN 332
105
39
18
69

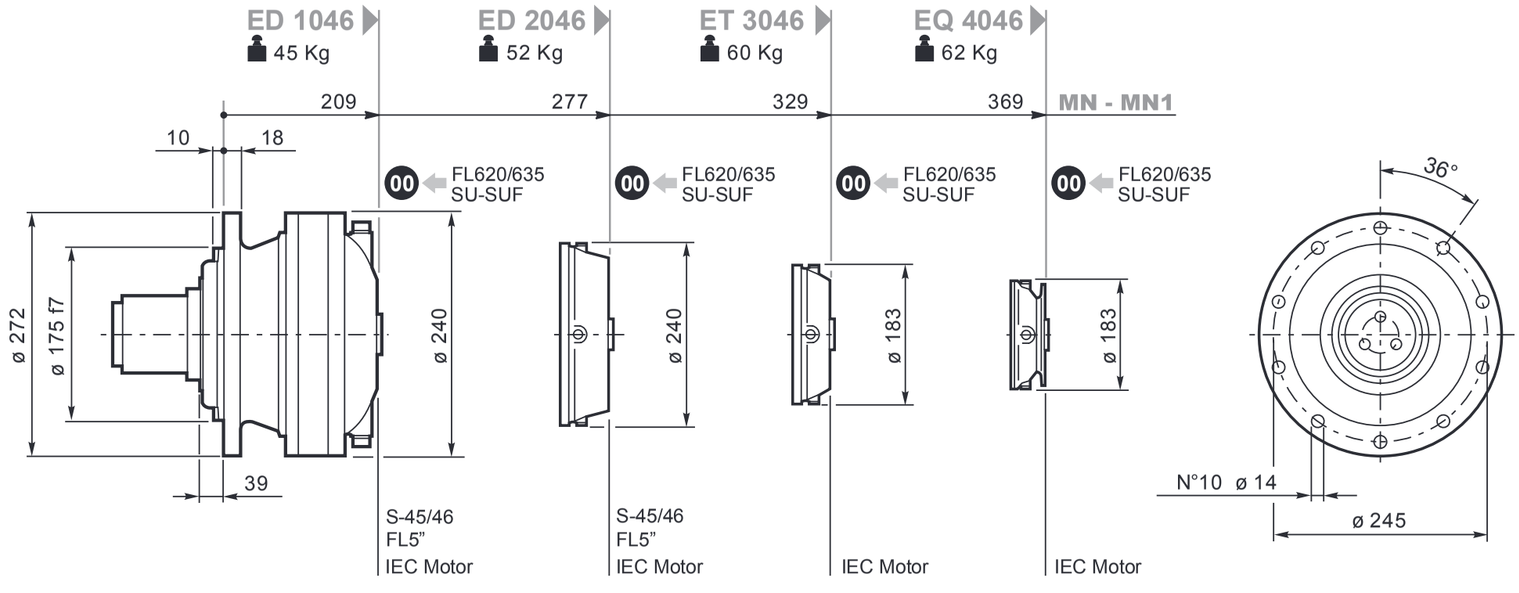
ED 1046
45 Kg
ED 2046
52 Kg
ET 3046
60 Kg
EQ 4046
62 Kg
209
277
329
369
MN - MN1
10
18
00
FL620/635
SU-SUF
ø 272
ø 175 f7
ø 240
ø 183
39
S-45/46
FL5"
IEC Motor
36°
N°10 ø 14
ø 245

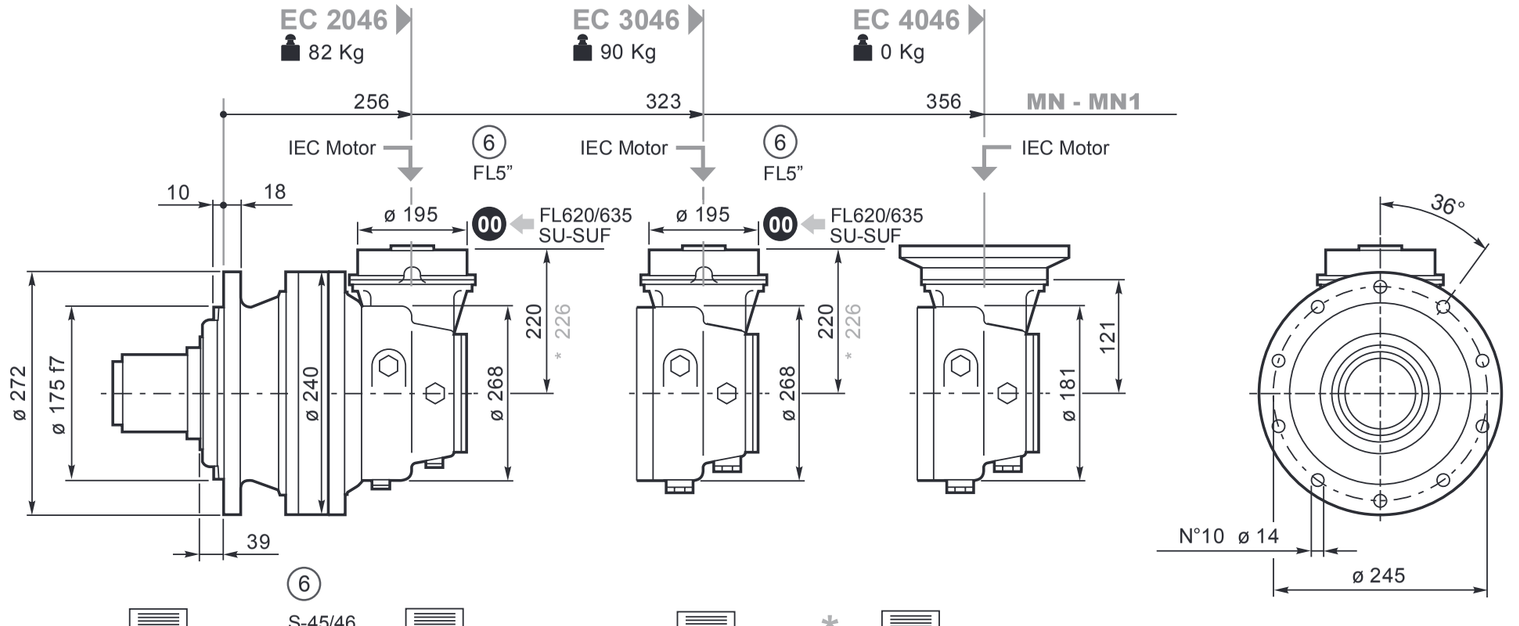
EC 2046
82 Kg
EC 3046
90 Kg
EC 4046
0 Kg
256
323
356
MN - MN1
IEC Motor
6
FL5"
10
18
ø 195
00
FL620/635
SU-SUF
220
* 226
ø 268
121
ø 181
ø 272
ø 175 f7
ø 240
39
36°
N°10 ø 14
ø 245

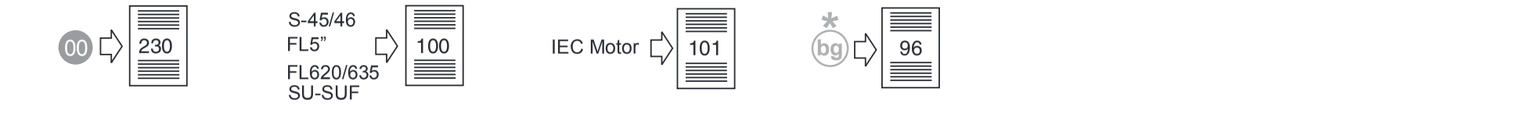
00
230
6
S-45/46
FL5"
FL620/635
SU-SUF
100
IEC Motor
101
*
bg
96

S45CR1-S46C1

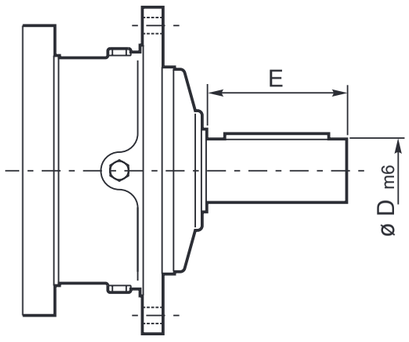

	D m6	E		Lt
				MN-MN1
S45CR1	65	105	**ED2046**	272
			ET3046	340
S46C1	65	105	**ED2046**	313
			ET3046	381

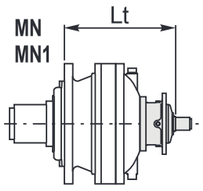

SU2

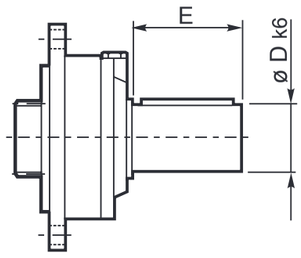

	D k6	E		Lt
				MN-MN1
SU2	40	58	**EM1046**	269
			ED2046	337
			ET3046	389
			EQ4046	429

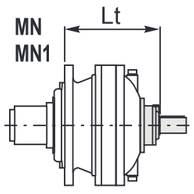

⑥ 48.82

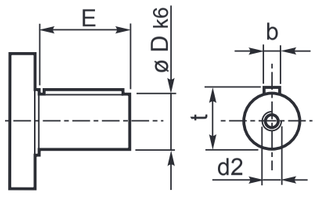

	D	E		Lt
				MN-MN1
48.82	48	82	**EC2046**	280
			EC3046	280

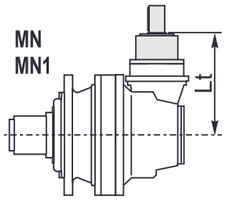

Per le configurazioni in entrata: S46C1, 48.82 (CC40 - CC41), FL5" è disponibile a richiesta il dispositivo antiritorno; per ulteriori informazioni e dati tecnici consultare il Servizio Tecnico Commerciale di Brevini Riduttori.

Anti-run back device is available for following input settings: S46C1, 48.82 (CC40 - CC41), FL5"; for further information and technical data please contact Brevini Riduttori Technical Sales Service.

Für die Antriebskonfigurationen: S46C1, 48.82 (CC40 - CC41), FL5" ist auf Anfrage eine Rücklaufsperre verfügbar. Weitere Informationen und die Technischen Daten erhalten Sie beim Technischen Verkaufsservice der Brevini Riduttori

Pour les configurations d'entrée : S46C1, 48.82 (CC40 - CC41), FL5" le dispositif antidévireur est disponible sur demande ; pour toute information supplémentaire ou toutes données techniques, s'adresser au Service Technique Commercial de Brevini Riduttori.

Para las configuraciones en entrada: S46C1, 48.82 (CC40 - CC41), FL5" , se encuentra disponible a pedido, el dispositivo antirretrocesos; para ulteriores informaciones y datos técnicos, consultar al Servicio Técnico Comercial de Brevini Riduttori.

Para as configurações na entrada: S46C1, 48.82 (CC40 - CC41), FL5" está disponível, a pedido, o dispositivo contra-recuos; para mais informações e dados técnicos, contacte o Serviço Técnico Comercial da Brevini Riduttori.

FL250-FL350-FL450FL650-FL750

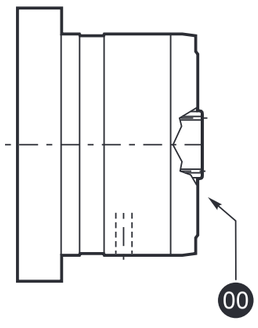

		Lt
		MN-MN1
FL250 FL350 FL450	EM1046	302
	ED2046	370
	EC2046	280
	EC2046*	377
	EC3046	280
	EC3046*	377
FL650 FL750	EM1046	315
	ED2046	383

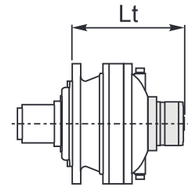

FL620.10
FL635.10

FL620.U-FL635.U

SAE A-AA
Shaft FE

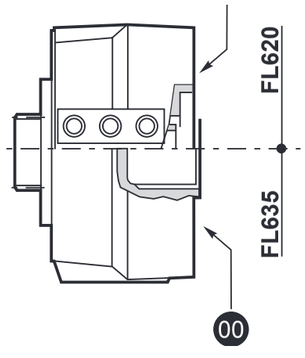

		Lt
		MN-MN1
FL620.U	EM1046	313.5
	ED2046	381.5
	ET3046	433.5
	EQ4046	473.5
	EC2046	324.5
	EC2046*	330.5
	EC3046	324.5
	EC3046*	330.5
FL635.U	EM1046	300
	ED2046	368
	ET3046	420
	EQ4046	460
	EC2046	311
	EC2046*	317
	EC3046	311
	EC3046*	317
FL620.10	ED2046	393
	ET3046	433
FL635.10	ED2046	374
	ET3046	414

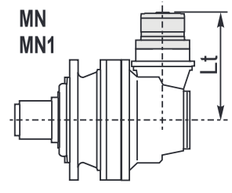

IECMotor

		Lt							
		IEC 63	IEC 71	IEC 80 90	IEC 100 112	IEC 132	IEC 160 180	IEC 200	IEC 225
EM1046	MN-MN1	229	231	236	237	304	335	345	376
ED2046	MN-MN1	297	299	304	305	372	403	413	444
ET3046	MN-MN1	349	351	356	357	424			
EQ4046	MN-MN1	389	391	396	397	464			
EC2046	MN-MN1	240	242	247	248	315	346		
EC2046*	MN-MN1	246	248	253	254	321	352		
EC3046	MN-MN1	240	242	247	248	315	346		
EC3046*	MN-MN1	246	248	253	254	321	352		
EC4046*	MN-MN1	151	151	151	151	238			

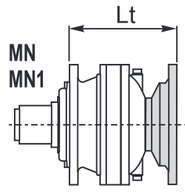

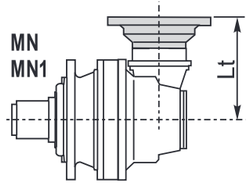

* bg 96

FA 046

Flangiaruota
Drivingflange
Radnabenflansch
Flasquederoue
Brida delarueda
Flangederoda

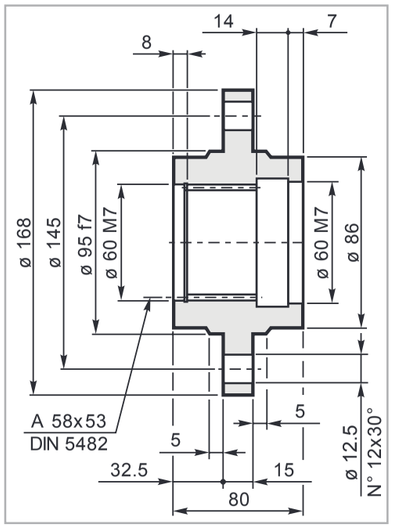

Mat. C40 UNI EN 10083
Code: 34701241800

FR 046

Flangiaruota
Drivingflange
Radnabenflansch
Flasquederoue
Bridadelarueda
Flangederoda

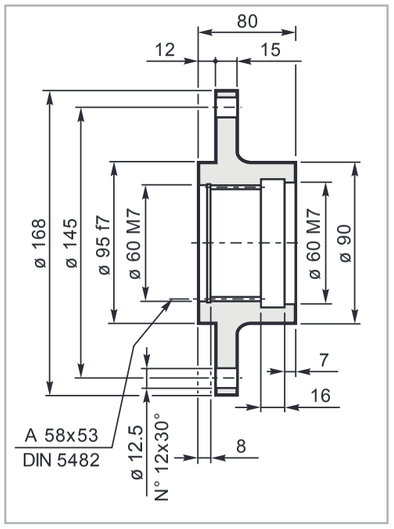

Mat. C40 UNI EN 10083
Code: 34701141800

Pignoni
Pinion
Ritzel
Pignon
Piñones
Pinhões

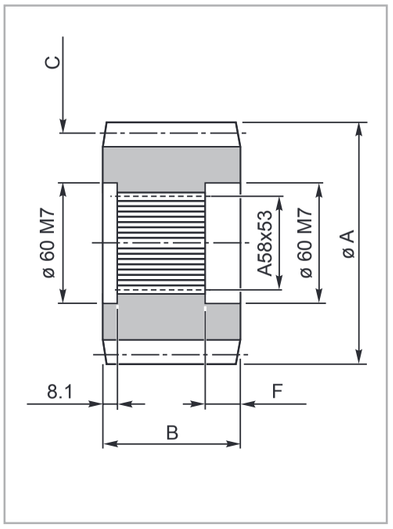

code	A	B	C	F
335.0184.0800	114.8	80	M=8 Z=12 X=0.3	24
335.0274.0800	143	80	M=10 Z=12 X=0.35	23.5
335.0324.0800	136.2	80	M=8 Z=15 —	23.5
335.0344.0800	152	80	M=10 Z=13 X=0.3	23.5
335.2133.0600	143.4	80	M=8 Z=15 X=0.4	23.5
335.3473.0600	156	80	M=6 Z=24 —	23
335.4273.0600	142	80	M=8 Z=16 —	23.5
335.5942.000	136	80	M=8 Z=14 X=0.4	23.5

MS 046

Manicottoscanalato
Splinedbush
Keilmuffe
Manchoncannelée
Manguitoacanalado
Luvaranhurada

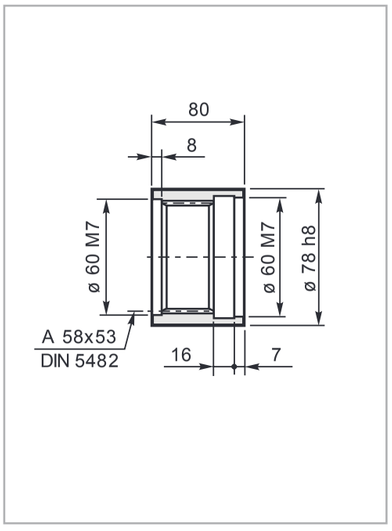

Mat. 39NiCrMo3 UNI EN 10083
Code: 39102948500

RDF 046

Rondelladifermo
Shaftcover
Gegenscheibe
Rondellefrein
Arandeladebloqueo
Amueladeencosto

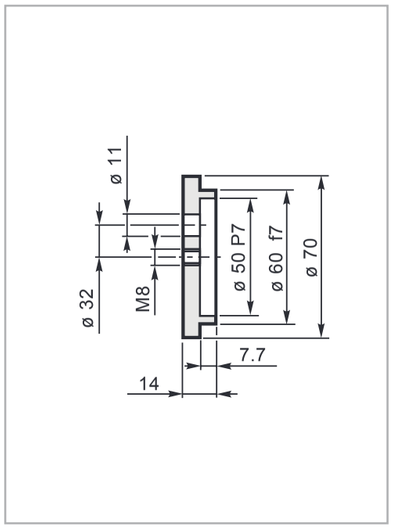

Mat. C40 UNI EN 10083
Code: 37201040800

BS 046

Barrascanalata
Splinedbar
Zugspindel
Barrecannelée
Barraacanalada
Barraranhurada

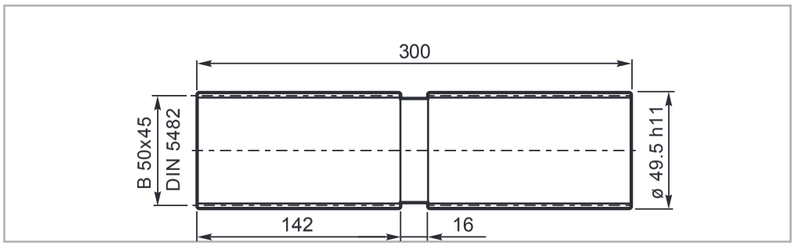

Code: 39126930100
Mat.: Acciaio legato ad elevata resistenza meccanica
Alloyed steel with high mechanical resistance
Legierungsstahl mit hoher mechanischer Festigkeit
Alliage d'acier à haute résistance mécanique
Aleación de acero de elevada resistencia mecánica
Aço ligado de elevada resistência mecânica

Carichiradialisuglialberiuscita/Radialloadsonouputshafts
RadiallastenaufdeAbtriebswellen/Chargesradialessurlesarbres desortie
Cargassobrelosejesdesalida/Cargasradiaisnoseixosdesaida

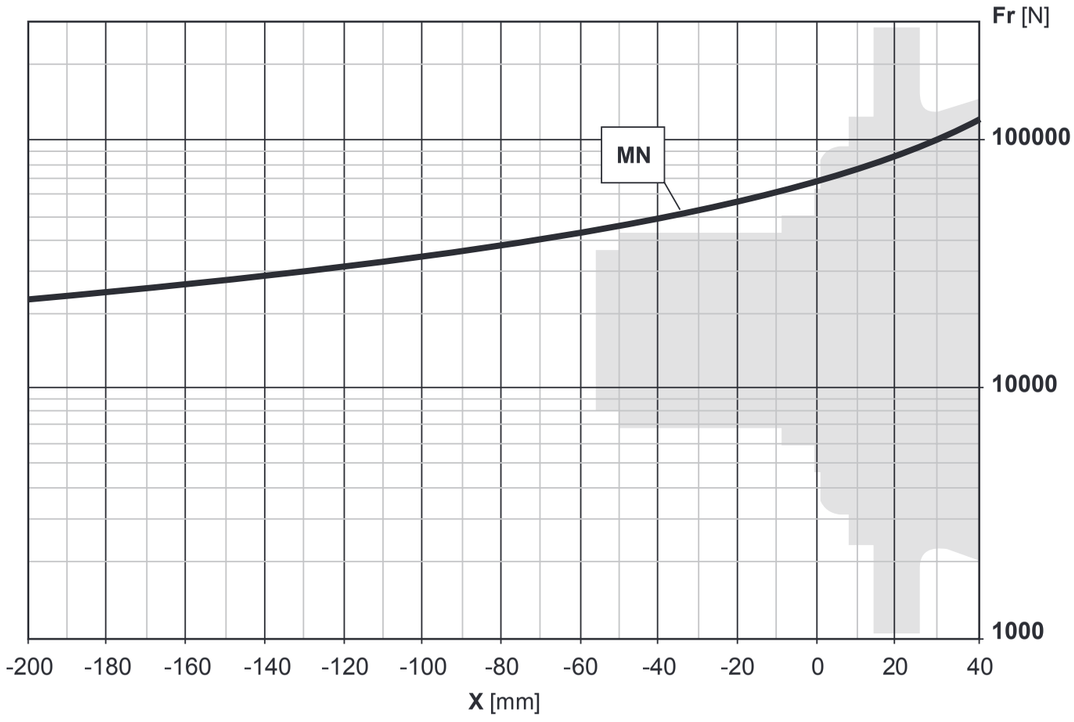

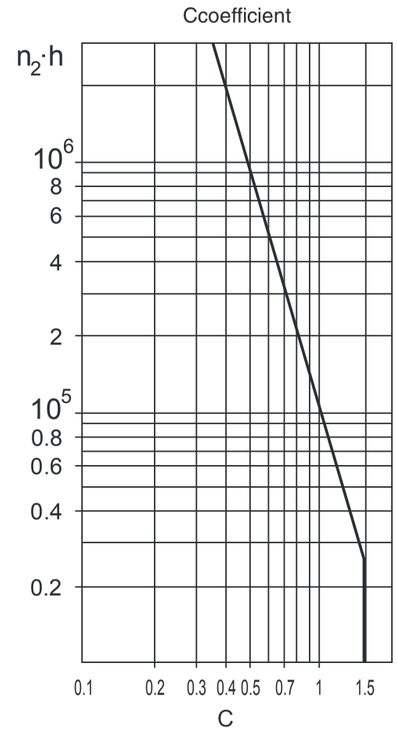

Carichiassiali/Axialloads/Axialkräfte/Chargesaxiales/Cargasaxiales/Forçasaxiais

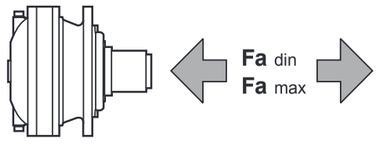

		Flangemounted		PD-PDA
		MN-MN1	MR-MR1	MR1
Fadin	[N]	45000	—	—
Famax	[N]	80000	—	—

Carichiradialisuglialberientrata/Radialloadsoninputshafts
RadiallastenaufdeAntriebswellen/Chargesradialessurlesarbres d'entrée
Cargassobrelosejesdeentrada/Cargasradiaisnoseixosdeentrada

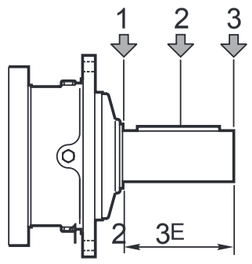

Type	E	**Fr**[N]					
		n_1.h=10 7			**n_1.h=10 8**		
		1	**2**	**3**	**1**	**2**	**3**
S45CR1	105	10000	6000	4000	5000	3000	2000
S46C1	105	104000	8800	6400	7000	4400	3200

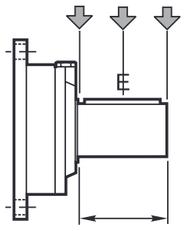

Type	E	**Fr**[N]					
		n_1.h=10 7			**n_1.h=10 8**		
		1	**2**	**3**	**1**	**2**	**3**
SU2	58	3000	2000	1500	1400	1000	700

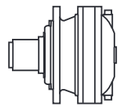

i_{eff}	n_1 [min^{-1}] 1500			1000			500			T_{2max} [Nm]	P_T [kW]
	n_2 [min^{-1}]	T_2 [Nm]	P_2 [kW]	n_2 [min^{-1}]	T_2 [Nm]	P_2 [kW]	n_2 [min^{-1}]	T_2 [Nm]	P_2 [kW]		
EM1065											
3.50	429	2241	101	286	2531	76	143	3116	46.6	10000	
3.86	389	2307	94	259	2605	71	130	3207	43.5	10000	
4.33	346	2346	85	231	2650	64	115	3262	39.5	10000	30
5.00	300	2401	75	200	2712	57	100	3338	35.0	10000	
6.00	250	2502	66	167	2826	49.3	83	3480	30.4	10000	
ED2065											
10.78	139	3110	45.3	93	3512	34.1	46.4	4324	21.0	9800	
12.25	122	3264	41.9	82	3686	31.5	40.8	4538	19.4	9800	
13.51	111	3359	39.1	74	3794	29.4	37.0	4671	18.1	10000	
15.16	99	3417	35.4	66	3859	26.7	33.0	4751	16.4	10000	
17.88	84	3590	31.5	56	4055	23.8	28.0	4992	14.6	10000	
20.65	73	3674	28.0	48.4	4150	21.0	24.2	5109	13.0	10000	18
22.39	67	3841	27.0	44.7	4338	20.3	22.3	5340	12.5	10000	
25.98	58	4016	24.3	38.5	4536	18.3	19.2	5140	10.4	10000	
27.99	54	3334	18.7	35.7	3567	13.3	17.9	3918	7.3	10000	
30.00	50	4110	21.5	33.3	4642	16.2	16.7	5479	9.6	10000	
36.25	41.4	4319	18.7	27.6	4620	13.3	13.8	5075	7.3	10000	
43.50	34.5	3971	14.3	23.0	4137	10.0	11.5	4422	5.3	10000	
ET3065											
51.22	29.3	4924	15.1	19.5	5561	11.4	9.8	6150	6.3	10000	
53.78	27.9	5087	14.9	18.6	5745	11.2	9.3	7073	6.9	10000	
60.44	24.8	5174	13.4	16.5	5844	10.1	8.3	6246	5.4	10000	
73.50	20.4	5058	10.8	13.6	5549	7.9	6.8	6254	4.5	10000	
78.51	19.1	5597	11.2	12.7	6005	8.0	6.4	6603	4.4	10000	
90.93	16.5	5849	10.1	11.0	6085	7.0	5.5	6810	3.9	10000	
98.27	15.3	5841	9.3	10.2	6112	6.5	5.1	6560	3.5	10000	
110.6	13.6	6079	8.6	9.0	6361	6.0	4.5	7297	3.5	10000	14
123.9	12.1	5642	7.2	8.1	5851	4.9	4.0	6651	2.8	10000	
134.3	11.2	6051	7.1	7.4	6315	4.9	3.7	6760	2.6	10000	
155.1	9.7	5757	5.8	6.4	6024	4.1	3.2	6968	2.4	10000	
180.0	8.3	5834	5.1	5.6	6219	3.6	2.8	7170	2.1	10000	
208.2	7.2	5910	4.5	4.8	6413	3.2	2.4	7269	1.8	10000	
217.5	6.9	5495	4.0	4.6	5735	2.8	2.3	6146	1.5	10000	
251.6	6.0	5581	3.5	4.0	5821	2.4	2.0	6233	1.3	10000	
272.8	5.5	5375	3.1	3.7	5552	2.1	1.8	5838	1.1	10000	
EQ4065											
322.7	4.6	7604	3.7	3.1	7906	2.6	1.5	9121	1.5	10000	
373.2	4.0	7704	3.2	2.7	8152	2.3	1.3	9392	1.3	10000	
411.6	3.6	7683	2.9	2.4	8332	2.1	1.2	9537	1.2	10000	
441.0	3.4	6873	2.4	2.3	7218	1.7	1.1	7800	0.93	10000	
510.1	2.9	6998	2.2	2.0	7341	1.5	0.98	7923	0.81	10000	
555.3	2.7	7619	2.2	1.8	7992	1.5	0.90	8626	0.81	10000	
631.1	2.4	8077	2.0	1.6	8750	1.5	0.79	9802	0.81	10000	
696.2	2.2	7397	1.7	1.4	7774	1.2	0.72	8406	0.63	10000	
771.8	1.9	7348	1.5	1.3	7688	1.0	0.65	8274	0.56	10000	
892.7	1.7	6595	1.2	1.1	6907	0.81	0.56	7448	0.44	10000	
994.6	1.5	8119	1.3	1.0	8789	0.93	0.50	10000	0.52	10000	8
1104	1.4	8159	1.2	0.91	8545	0.81	0.45	9215	0.44	10000	
1303	1.2	9309	1.1	0.77	10000	0.81	0.38	10000	0.40	10000	
1445	1.0	7916	0.86	0.69	8637	0.63	0.35	9973	0.36	10000	
1631	0.92	8185	0.79	0.61	8905	0.57	0.31	10000	0.32	10000	
1884	0.80	9194	0.77	0.53	9932	0.55	0.27	10000	0.26	10000	
2095	0.72	7243	0.54	0.48	7839	0.39	0.24	8946	0.22	10000	
2186	0.69	8653	0.62	0.46	9419	0.45	0.23	10000	0.24	10000	
2468	0.61	5462	0.35	0.41	5604	0.24	0.20	5852	0.12	10000	
2850	0.53	6307	0.35	0.35	6471	0.24	0.18	6757	0.12	10000	
3170	0.47	7852	0.39	0.32	8486	0.28	0.16	9665	0.16	10000	

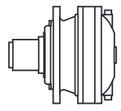

i_{eff}	n_1 [min^{-1}]									T_{2max} [Nm]	P_T [kW]
	1500			1000			500				
	n_2 [min^{-1}]	T_2 [Nm]	P_2 [kW]	n_2 [min^{-1}]	T_2 [Nm]	P_2 [kW]	n_2 [min^{-1}]	T_2 [Nm]	P_2 [kW]		
EM1065											
3.50	429	3960	178	286	4472	134	143	5506	82	10000	
3.86	389	4076	166	259	4603	125	130	5667	77	10000	
4.33	346	4145	150	231	4682	113	115	5715	69	10000	30
5.00	300	4242	133	200	4791	100	100	5438	57	10000	
6.00	250	3746	98	167	3975	69	83	4323	37.7	10000	
ED2065											
10.78	139	5495	80	93	6205	60	46.4	7412	36.0	9800	
12.25	122	5767	74	82	6430	55	40.8	7159	30.6	9800	
13.51	111	5836	68	74	6101	47.3	37.0	7004	27.1	10000	
15.16	99	5816	60	66	6071	42.0	33.0	6924	23.9	10000	
17.88	84	5921	52	56	6172	36.1	28.0	7171	21.0	10000	
20.65	73	5627	42.8	48.4	5859	29.7	24.2	6775	17.2	10000	18
22.39	67	5648	39.6	44.7	6066	28.4	22.3	6667	15.6	10000	
25.98	58	5282	31.9	38.5	5634	22.7	19.2	6154	12.4	10000	
27.99	54	4086	22.9	35.7	4338	16.2	17.9	4724	8.8	10000	
30.00	50	5841	30.6	33.3	6327	22.1	16.7	7107	12.4	10000	
36.25	41.4	5292	22.9	27.6	5619	16.2	13.8	6119	8.8	10000	
43.50	34.5	4777	17.3	23.0	5229	12.6	11.5	6061	7.3	10000	
ET3065											
51.22	29.3	7101	21.8	19.5	7725	15.8	9.8	8874	9.1	10000	
53.78	27.9	7500	21.9	18.6	7965	15.5	9.3	9256	9.0	10000	
60.44	24.8	7352	19.1	16.5	7990	13.8	8.3	9165	7.9	10000	
73.50	20.4	6404	13.7	13.6	6932	9.9	6.8	7700	5.5	10000	
78.51	19.1	7759	15.5	12.7	8420	11.2	6.4	9640	6.4	10000	
90.93	16.5	7923	13.7	11.0	8576	9.9	5.5	9526	5.5	10000	
98.27	15.3	6962	11.1	10.2	7271	7.7	5.1	8473	4.5	10000	
110.6	13.6	7593	10.8	9.0	8176	7.7	4.5	9050	4.3	10000	14
123.9	12.1	7813	9.9	8.1	8469	7.2	4.0	9684	4.1	10000	
134.3	11.2	7195	8.4	7.4	7801	6.1	3.7	9049	3.5	10000	
155.1	9.7	8172	8.3	6.4	8849	6.0	3.2	10105	3.4	10000	
180.0	8.3	7649	6.7	5.6	8256	4.8	2.8	9578	2.8	10000	
208.2	7.2	7788	5.9	4.8	8524	4.3	2.4	9872	2.5	10000	
217.5	6.9	6585	4.8	4.6	7087	3.4	2.3	8256	2.0	10000	
251.6	6.0	6681	4.2	4.0	7324	3.0	2.0	8516	1.8	10000	
272.8	5.5	6039	3.5	3.7	6238	2.4	1.8	6559	1.3	10000	
EQ4065											
322.7	4.6	10000	4.8	3.1	10000	3.2	1.5	10000	1.6	10000	
373.2	4.0	10000	4.2	2.7	10000	2.8	1.3	10000	1.4	10000	
411.6	3.6	10000	3.8	2.4	10000	2.5	1.2	10000	1.3	10000	
441.0	3.4	8383	3.0	2.3	9136	2.2	1.1	9796	1.2	10000	
510.1	2.9	8557	2.6	2.0	9469	1.9	0.98	9941	1.0	10000	
555.3	2.7	9315	2.6	1.8	10000	1.9	0.90	10000	0.94	10000	
631.1	2.4	10000	2.5	1.6	10000	1.7	0.79	10000	0.83	10000	
696.2	2.2	9081	2.0	1.4	10000	1.5	0.72	10000	0.75	10000	
771.8	1.9	9488	1.9	1.3	9754	1.3	0.65	10000	0.68	10000	
892.7	1.7	8555	1.5	1.1	9394	1.1	0.56	10000	0.59	10000	
994.6	1.5	10000	1.6	1.0	10000	1.0	0.50	10000	0.52	10000	8
1104	1.4	10000	1.5	0.91	10000	0.95	0.45	10000	0.47	10000	
1303	1.2	10000	1.3	0.77	10000	0.81	0.38	10000	0.40	10000	
1445	1.0	10000	1.0	0.69	10000	0.72	0.35	10000	0.37	10000	
1631	0.92	10000	0.96	0.61	10000	0.64	0.31	10000	0.32	10000	
1884	0.80	10000	0.84	0.53	10000	0.55	0.27	10000	0.28	10000	
2095	0.72	10000	0.75	0.48	10000	0.50	0.24	10000	0.25	10000	
2186	0.69	10000	0.82	0.46	10000	0.48	0.23	10000	0.24	10000	
2468	0.61	6338	0.40	0.41	6744	0.29	0.20	7495	0.16	10000	
2850	0.53	7319	0.40	0.35	7787	0.29	0.18	8655	0.16	10000	
3170	0.47	10000	0.49	0.32	10000	0.34	0.16	10000	0.17	10000	

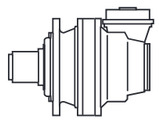

i_{eff}	n_1 [min^{-1}] 1500			1000			500			T_{2max} [Nm]	P_T [kW]
	n_2 [min^{-1}]	T_2 [Nm]	P_2 [kW]	n_2 [min^{-1}]	T_2 [Nm]	P_2 [kW]	n_2 [min^{-1}]	T_2 [Nm]	P_2 [kW]		
EC2065-PDA2065											
10.50	143	2368	35.4	95	2674	26.7	47.6	3292	16.4	10000	
11.58	130	2611	35.4	86	2949	26.7	43.2	3631	16.4	10000	
12.99	115	2929	35.4	77	3308	26.7	38.5	4073	16.4	10000	
16.17	93	1582	15.4	62	1787	11.6	30.9	2200	7.1	10000	14
17.83	84	1745	15.4	56	1971	11.6	28.0	2426	7.1	10000	
20.00	75	1957	15.4	50	2211	11.6	25.0	2722	7.1	10000	
23.10	65	2260	15.4	43.3	2553	11.6	21.6	3143	7.1	10000	
27.72	54	2713	15.4	36.1	3063	11.6	18.0	3772	7.1	10000	
EC3065-PDA3065											
40.53	37.0	4671	18.1	24.7	5275	13.6	12.3	6131	7.9	10000	
45.47	33.0	4751	16.4	22.0	5365	12.4	11.0	6085	7.0	10000	
49.80	30.1	4874	15.4	20.1	5504	11.6	10.0	6777	7.1	10000	
56.60	26.5	5166	14.3	17.7	5834	10.8	8.8	7164	6.6	10000	
62.42	24.0	5317	13.4	16.0	5987	10.0	8.0	6527	5.5	10000	
70.02	21.4	5408	12.1	14.3	5944	8.9	7.1	6445	4.8	10000	
80.85	18.6	5424	10.5	12.4	5631	7.3	6.2	6079	3.9	10000	11
92.20	16.3	5238	8.9	10.8	5478	6.2	5.4	5877	3.3	10000	
103.4	14.5	5875	8.9	9.7	6145	6.2	4.8	6592	3.3	10000	
108.8	13.8	5075	7.3	9.2	5323	5.1	4.6	5735	2.8	10000	
120.0	12.5	5408	7.1	8.3	5650	4.9	4.2	6056	2.6	10000	
138.6	10.8	5699	6.5	7.2	5909	4.5	3.6	6808	2.6	10000	
166.3	9.0	4523	4.3	6.0	4695	3.0	3.0	5404	1.7	10000	
201.0	7.5	4603	3.6	5.0	4846	2.5	2.5	5624	1.5	10000	
EC4065-PDA4065											
220.5	6.8	6254	4.5	4.5	6623	3.1	2.3	7218	1.7	10000	
255.0	5.9	5607	3.5	3.9	5936	2.4	2.0	6476	1.3	10000	
281.3	5.3	6184	3.5	3.6	6546	2.4	1.8	7142	1.3	10000	
315.5	4.8	6937	3.5	3.2	7343	2.4	1.6	8012	1.3	10000	
359.4	4.2	6696	2.9	2.8	7045	2.1	1.4	7629	1.1	10000	
415.7	3.6	6001	2.3	2.4	6318	1.6	1.2	6852	0.86	10000	
451.1	3.3	5815	2.0	2.2	6567	1.5	1.1	8085	0.94	10000	
498.3	3.0	6424	2.0	2.0	7255	1.5	1.0	7903	0.83	10000	
576.4	2.6	6257	1.7	1.7	6570	1.2	0.87	7105	0.65	10000	
635.7	2.4	6901	1.7	1.6	7246	1.2	0.79	7836	0.65	10000	
713.1	2.1	7741	1.7	1.4	8128	1.2	0.70	8791	0.65	10000	
823.4	1.8	7820	1.5	1.2	8472	1.1	0.61	9682	0.62	10000	7
892.9	1.7	7513	1.3	1.1	7794	0.91	0.56	9031	0.53	10000	
1018	1.5	7603	1.2	0.98	8012	0.82	0.49	9281	0.48	10000	
1149	1.3	5199	0.71	0.87	5338	0.49	0.44	5579	0.25	10000	
1220	1.2	7729	1.0	0.82	8332	0.72	0.41	9635	0.41	10000	
1412	1.1	7876	0.88	0.71	8594	0.64	0.35	9926	0.37	10000	
1594	0.94	5311	0.52	0.63	5451	0.36	0.31	5694	0.19	10000	
1840	0.82	6133	0.52	0.54	6295	0.36	0.27	6575	0.19	10000	
1861	0.81	6874	0.58	0.54	7520	0.42	0.27	8717	0.25	10000	
2136	0.70	7118	0.52	0.47	7305	0.36	0.23	7631	0.19	10000	
2581	0.58	7391	0.45	0.39	8069	0.33	0.19	9221	0.19	10000	
3097	0.48	7817	0.40	0.32	8449	0.29	0.16	9623	0.16	10000	

Tuttiirapportievidenziati(es.10.50)hannodimensioniparticolaridellacoppiaconicaincerteversioni;vederetavoledimensionali.
Allratiosgreyhighlighted(ex.10.50)havespecificdimensionsofthebevelgearsetinsomeversions;seedimensionaltables.
Allemit(es.10.50)gekennzeichnetenÜbersetzungenhabeninbestimmtenVersionenbesondereDimensionendesKegelradtriebs.SieheauchDimensionstabellen.
Lesrapportsrepéréspar(es.10.50)ontdesdimensionsdecoupleconiqueparticulières.Voirlestableauxdimensionnels.
Todaslasrelacionesindicadascon(es.10.50)tienendimensionesparticularesdelparcónicosegúnlasversiones;verlastablasdedimensión.
Asrelaçõesmarcadascom(es.10.50)têmdimensõesparticularesdaengrenagemcônicaemcertasversões;videtabelasdimensionais.

* bg 115

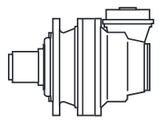

i_{eff}	n_1 [min^{-1}] 1500			1000			500			T_{2max} [Nm]	P_T [kW]
	n_2 [min^{-1}]	T_2 [Nm]	P_2 [kW]	n_2 [min^{-1}]	T_2 [Nm]	P_2 [kW]	n_2 [min^{-1}]	T_2 [Nm]	P_2 [kW]		
EC2065-PDA2065											
10.50	143	4183	63	95	4724	47.1	47.6	5817	29.0	10000	
11.58	130	4614	63	86	5210	47.1	43.2	6415	29.0	10000	
12.99	115	5175	63	77	5845	47.1	38.5	6698	27.0	10000	
16.17	93	2796	27.2	62	3157	20.5	30.9	3887	12.6	10000	14
17.83	84	3083	27.2	56	3482	20.5	28.0	4287	12.6	10000	
20.00	75	3459	27.2	50.0	3906	20.5	25.0	4809	12.6	10000	
23.10	65	3994	27.2	43.3	4511	20.5	21.6	5553	12.6	10000	
27.72	54	4526	25.6	36.1	4728	17.9	18.0	5511	10.4	10000	
EC3065-PDA3065											
40.53	37.0	7004	27.1	24.7	7629	19.7	12.3	8775	11.3	10000	
45.47	33.0	6924	23.9	22.0	7538	17.4	11.0	8668	10.0	10000	
49.80	30.1	7822	24.7	20.1	8419	17.7	10.0	9781	10.3	10000	
56.60	26.5	7544	20.9	17.7	8057	14.9	8.8	9355	8.7	10000	
62.42	24.0	7670	19.3	16.0	8330	14.0	8.0	9547	8.0	10000	
70.02	21.4	7579	17.0	14.3	8230	12.3	7.1	9430	7.1	10000	
80.85	18.6	7162	13.9	12.4	7780	10.1	6.2	8921	5.8	10000	11
92.20	16.3	6241	10.6	10.8	6558	7.4	5.4	7636	4.3	10000	
103.4	14.5	7001	10.6	9.7	7356	7.4	4.8	8566	4.3	10000	
108.8	13.8	6119	8.8	9.2	6394	6.2	4.6	7087	3.4	10000	
120.0	12.5	6450	8.4	8.3	6742	5.9	4.2	7851	3.4	10000	
138.6	10.8	7449	8.4	7.2	7786	5.9	3.6	9066	3.4	10000	
166.3	9.0	6371	6.0	6.0	6915	4.4	3.0	7923	2.5	10000	
201.0	7.5	6621	5.2	5.0	7180	3.7	2.5	8217	2.1	10000	
EC4065-PDA4065											
220.5	6.8	7700	5.5	4.5	8106	3.9	2.3	9136	2.2	10000	
255.0	5.9	6954	4.3	3.9	7317	3.0	2.0	8230	1.7	10000	
281.3	5.3	7670	4.3	3.6	8070	3.0	1.8	9077	1.7	10000	
315.5	4.8	8604	4.3	3.2	9053	3.0	1.6	10000	1.7	10000	
359.4	4.2	8187	3.6	2.8	8679	2.5	1.4	9732	1.4	10000	
415.7	3.6	7390	2.8	2.4	7808	2.0	1.2	9283	1.2	10000	
451.1	3.3	9893	3.4	2.2	10000	2.3	1.1	10000	1.2	10000	
498.3	3.0	8505	2.7	2.0	9415	2.0	1.0	9904	1.0	10000	
576.4	2.6	7674	2.1	1.7	8487	1.5	0.87	9753	0.89	10000	
635.7	2.4	8464	2.1	1.6	9361	1.5	0.79	10000	0.83	10000	
713.1	2.1	9494	2.1	1.4	10000	1.5	0.70	10000	0.73	10000	
823.4	1.8	10000	1.9	1.2	10000	1.3	0.61	10000	0.64	10000	7
892.9	1.7	10000	1.8	1.1	10000	1.2	0.56	10000	0.59	10000	
1018	1.5	10000	1.6	0.98	10000	1.0	0.49	10000	0.51	10000	
1149	1.3	5841	0.80	0.87	5998	0.55	0.44	6671	0.30	10000	
1220	1.2	10000	1.3	0.82	10000	0.86	0.41	10000	0.43	10000	
1412	1.1	10000	1.2	0.71	10000	0.74	0.35	10000	0.37	10000	
1594	0.94	5967	0.59	0.63	6307	0.41	0.31	7012	0.23	10000	
1840	0.82	6890	0.59	0.54	7283	0.41	0.27	8097	0.23	10000	
1861	0.81	9458	0.80	0.54	9712	0.55	0.27	10000	0.28	10000	
2136	0.70	7996	0.59	0.47	8452	0.41	0.23	9397	0.23	10000	
2581	0.58	9662	0.59	0.39	10000	0.41	0.19	10000	0.20	10000	
3097	0.48	10000	0.50	0.32	10000	0.34	0.16	10000	0.17	10000	

Tuttiirapportievidenziati(es.10.50)hannodimensioniparticolaridellacoppiaconicaincerteversioni;vederetavoledimensionali.
Allratiosgreyhighlighted(ex.10.50)havespecificdimensionsofthebevelgearsetinsomeversions;seedimensionaltables.
Allemit(es.10.50)gekennzeichnetenÜbersetzungenhabeninbestimmtenVersionenbesondereDimensionendesKegelradtriebs.SieheauchDimensionstabellen.
Lesrapportsrepéréspar(es.10.50)ontdesdimensionsdecoupleconiqueparticulières.Voirlestableauxdimensionnels.
Todaslasrelacionesindicadascon(es.10.50)tienendimensionesparticularesdelparcónicosegúnlasversiones;verlastablasdedimensión.
Asrelaçõesmarcadascom(es.10.50)têmdimensõesparticularesdaengrenagemcônicaemcertasversões;videtabelasdimensionais.

* bg 115

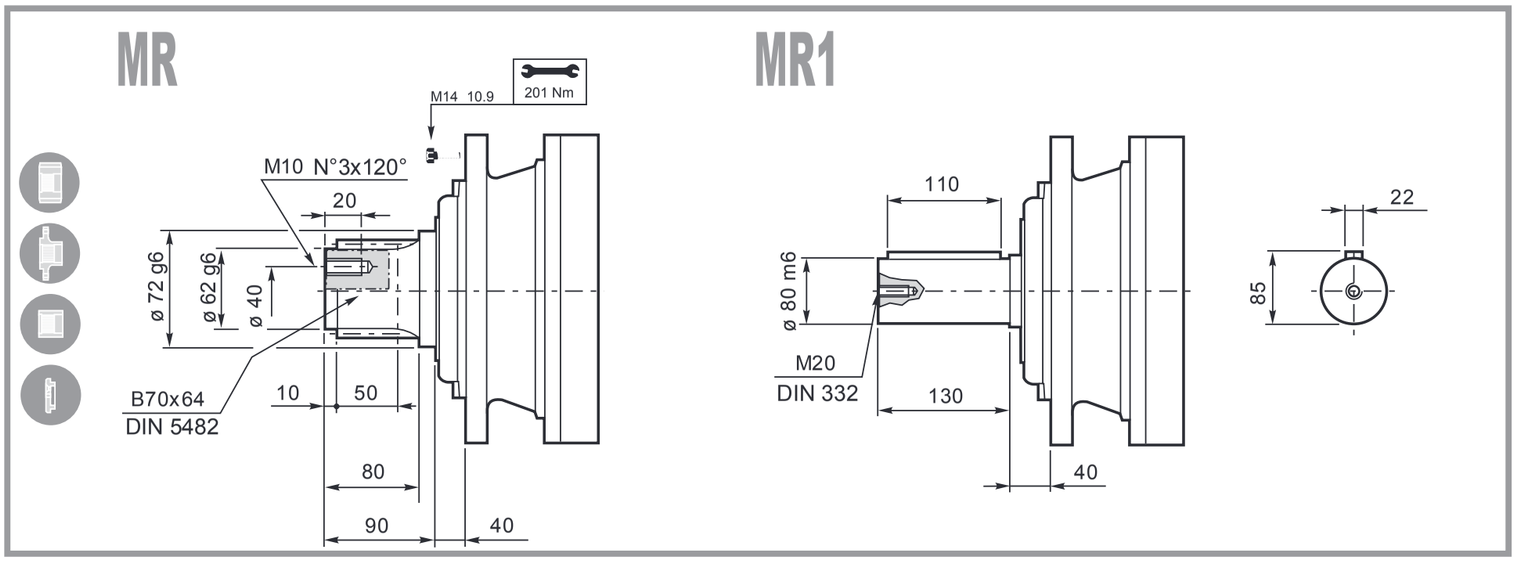
MR
MR1
M14 10.9
201 Nm
M10 N°3x120°
20
ø 72 g6
ø 62 g6
ø 40
B70x64
DIN 5482
10
50
80
90
40
110
ø 80 m6
M20
DIN 332
130
40
22
85

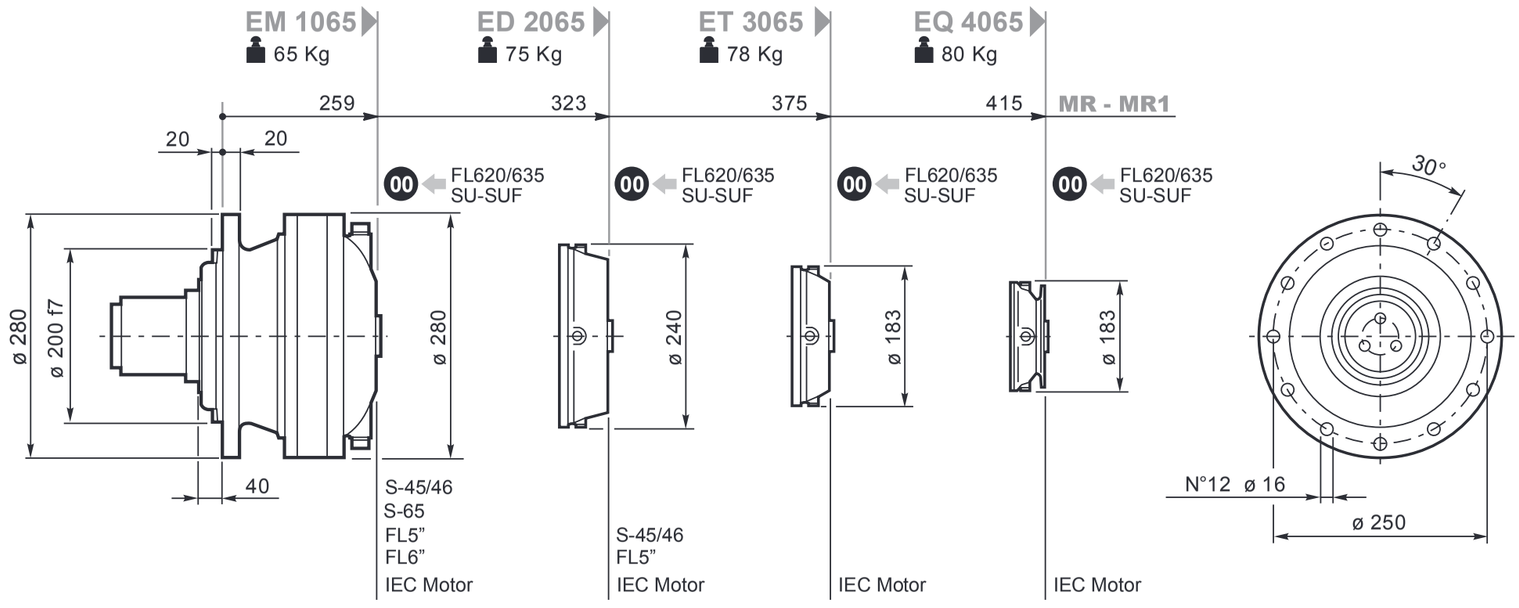
EM 1065
65 Kg
ED 2065
75 Kg
ET 3065
78 Kg
EQ 4065
80 Kg
259
323
375
415
MR - MR1
20
20
00 FL620/635 SU-SUF
ø 280
ø 200 f7
ø 280
ø 240
ø 183
ø 183
40
S-45/46
S-65
FL5"
FL6"
IEC Motor
S-45/46
FL5"
IEC Motor
IEC Motor
IEC Motor
30°
N°12 ø 16
ø 250

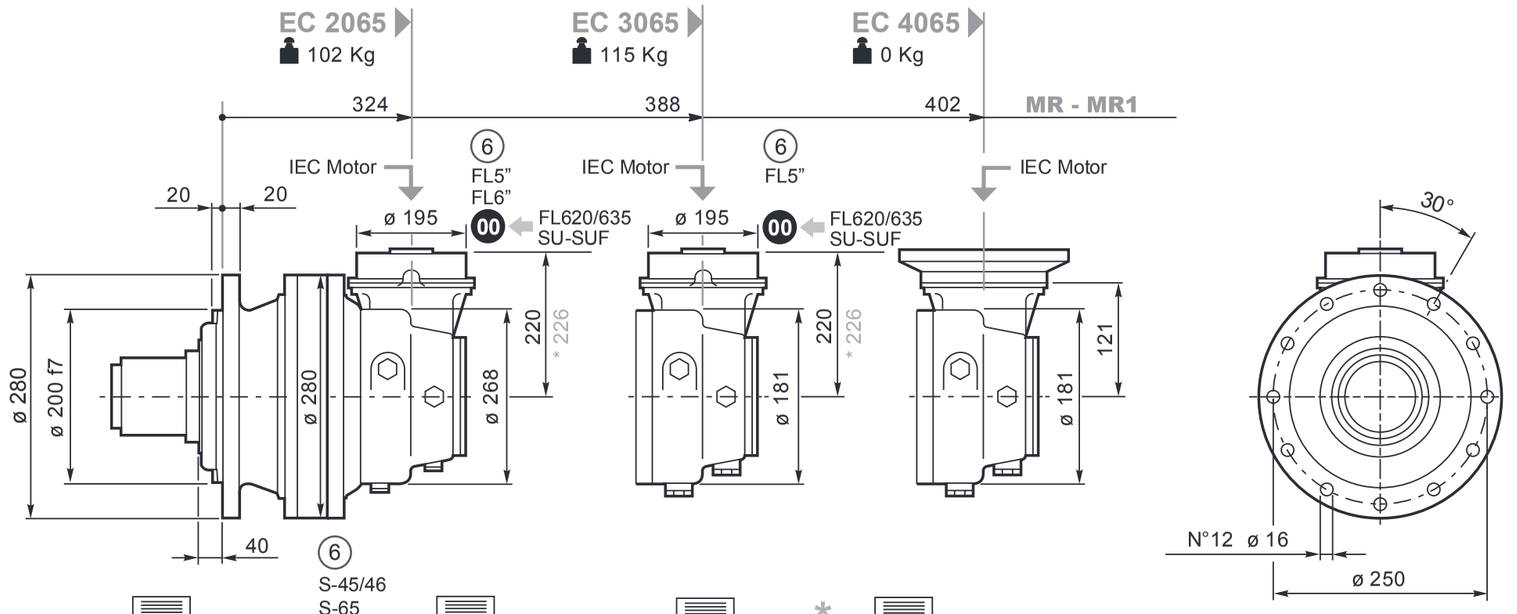
EC 2065
102 Kg
EC 3065
115 Kg
EC 4065
0 Kg
324
388
402
MR - MR1
IEC Motor
6
FL5"
FL6"
IEC Motor
6
FL5"
IEC Motor
20
20
ø 195
00 FL620/635 SU-SUF
ø 195
00 FL620/635 SU-SUF
ø 280
ø 200 f7
ø 280
ø 268
220
* 226
ø 181
220
* 226
ø 181
121
40
30°
N°12 ø 16
ø 250
6
S-45/46
S-65
FL5"
FL6"
FL620/635
SU-SUF
00 230
114
IEC Motor 115
* bg 106

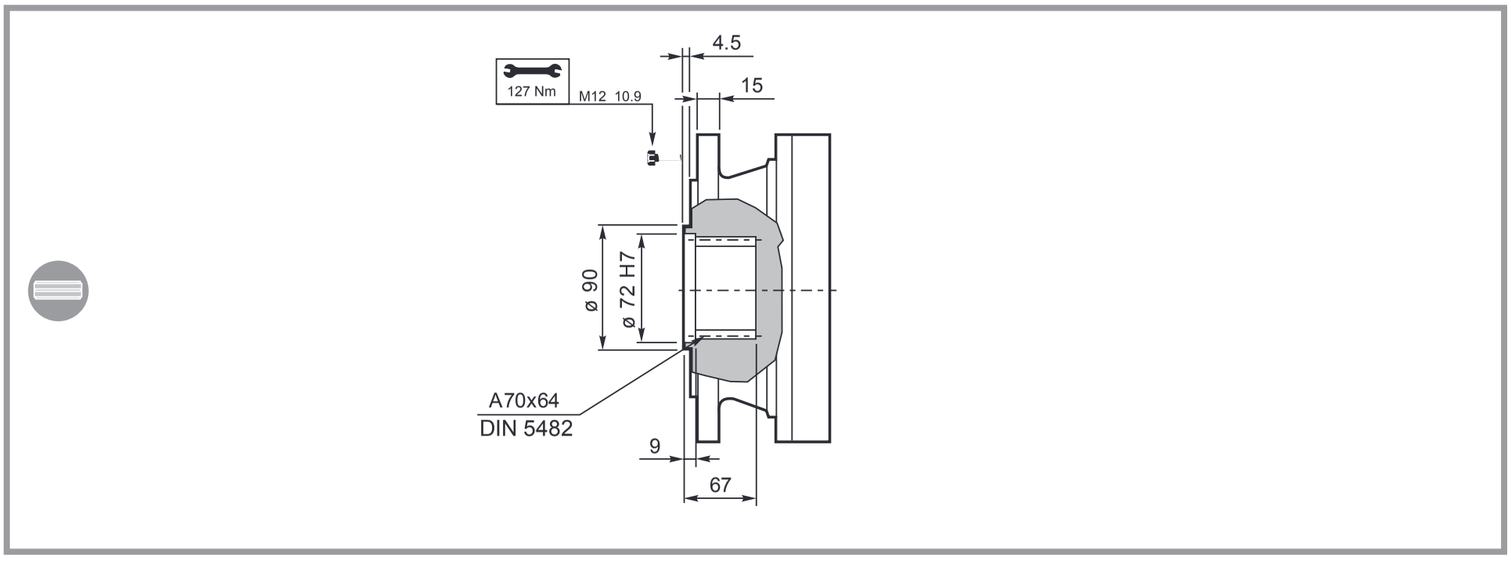

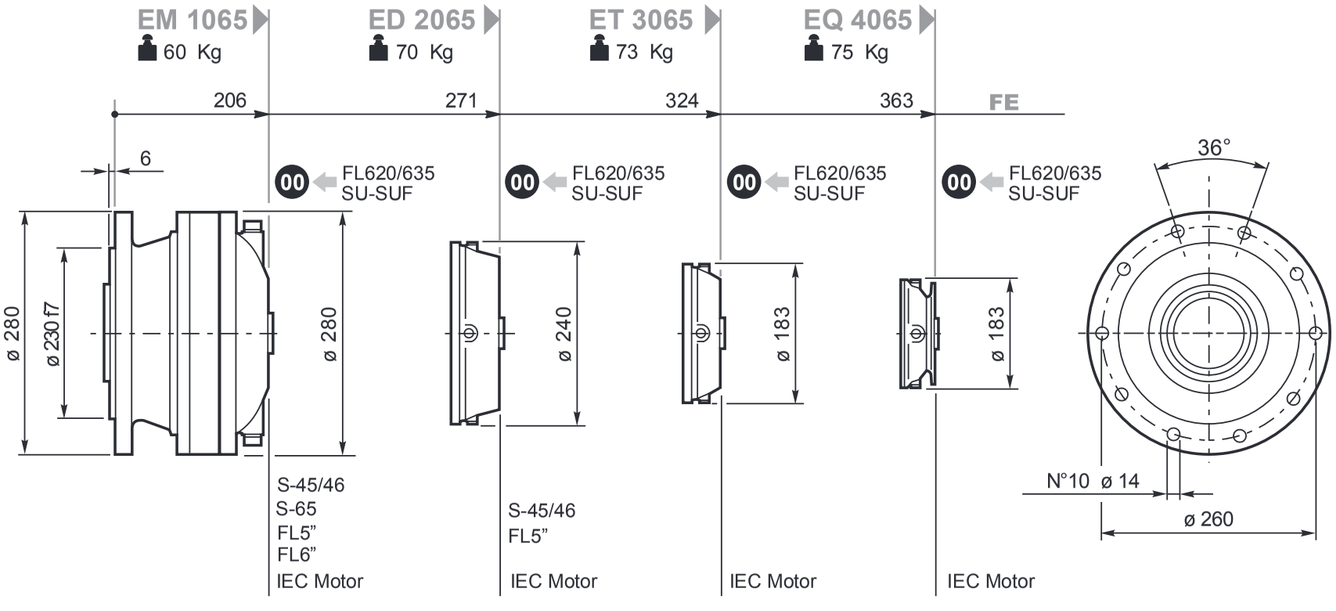

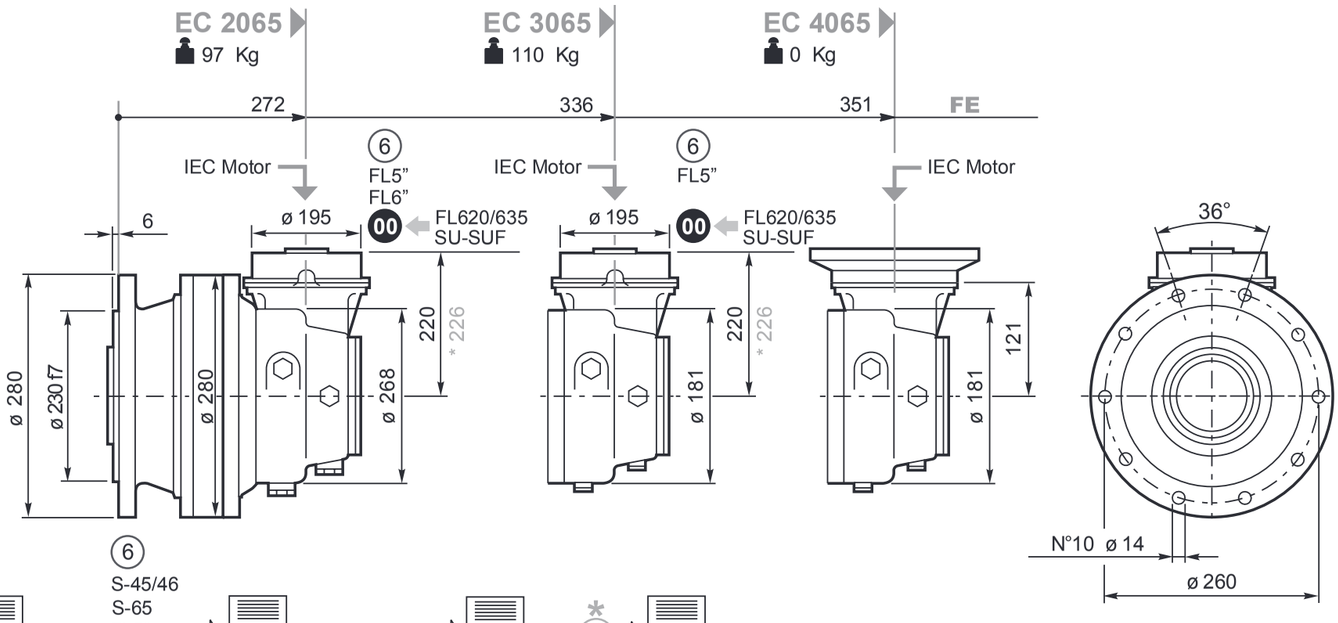

00 ⇨ 230
6 S-45/46 S-65 FL5" FL6" FL620/635 SU-SUF ⇨ 114
IEC Motor ⇨ 115
* bg ⇨ 106

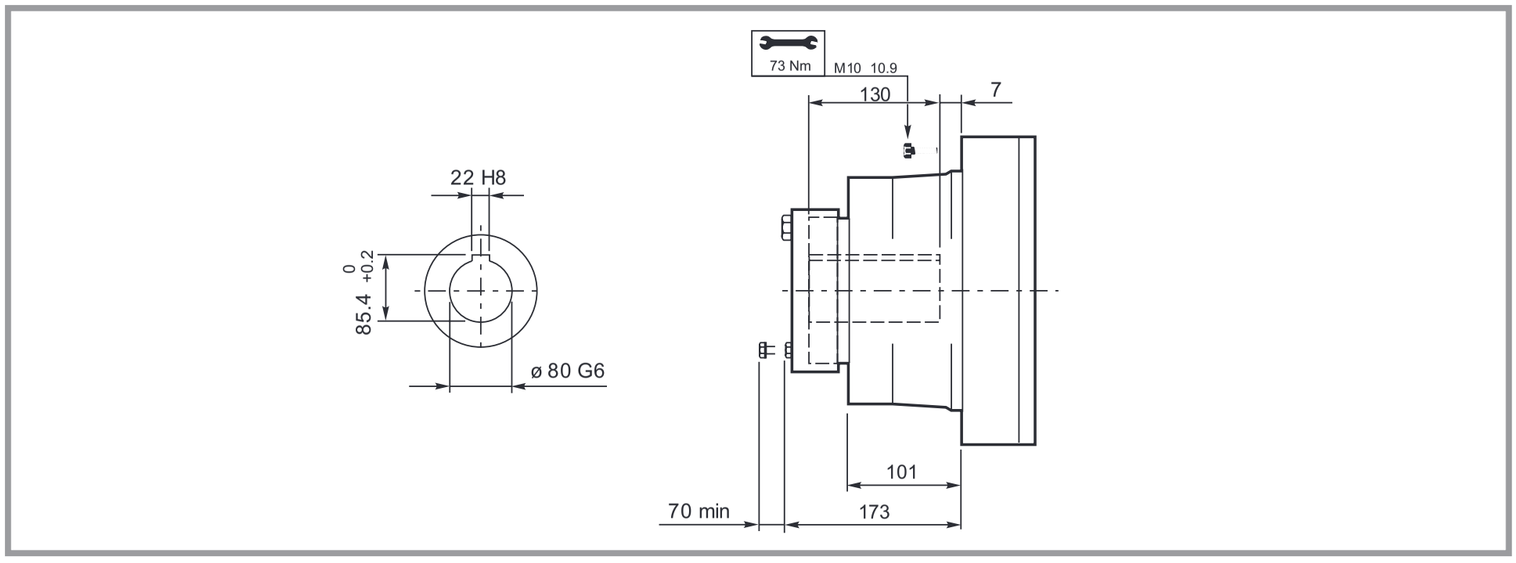
73 Nm
M10 10.9
130
7
22 H8
85.4 +0.2 0
ø 80 G6
101
70 min
173

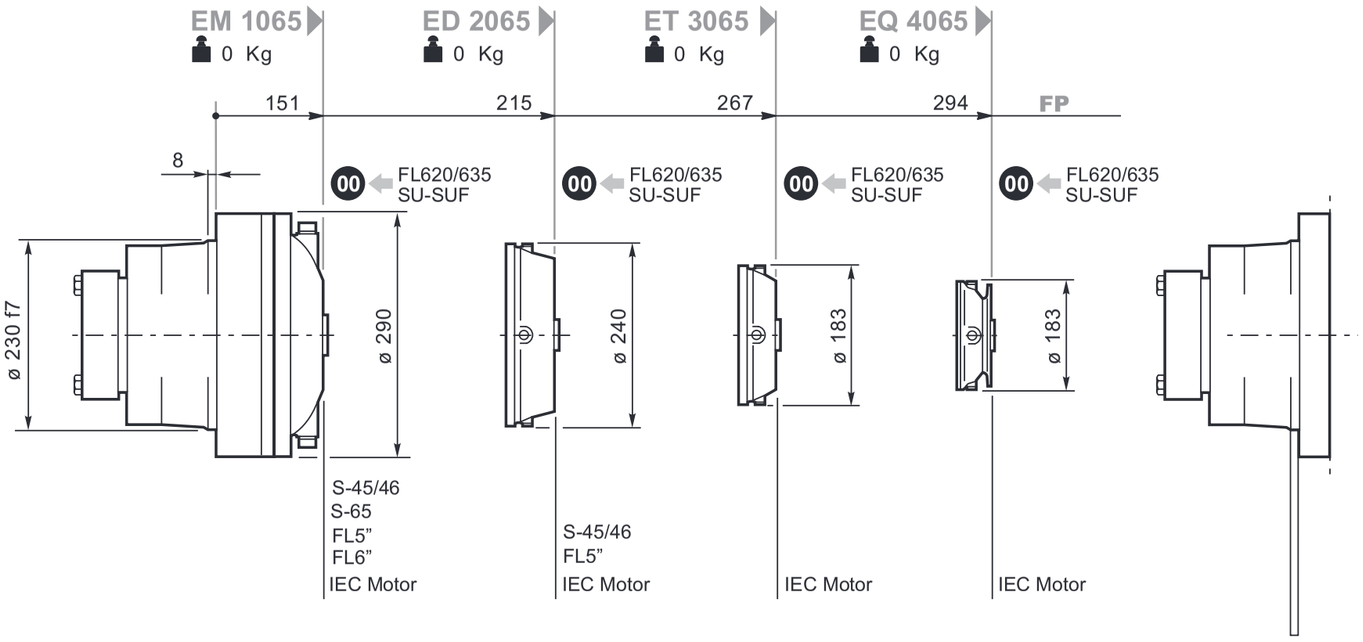
EM 1065
0 Kg
ED 2065
0 Kg
ET 3065
0 Kg
EQ 4065
0 Kg
151
215
267
294
FP
8
00 FL620/635 SU-SUF
ø 230 f7
ø 290
ø 240
ø 183
ø 183
S-45/46
S-65
FL5"
FL6"
IEC Motor
S-45/46
FL5"
IEC Motor
IEC Motor
IEC Motor

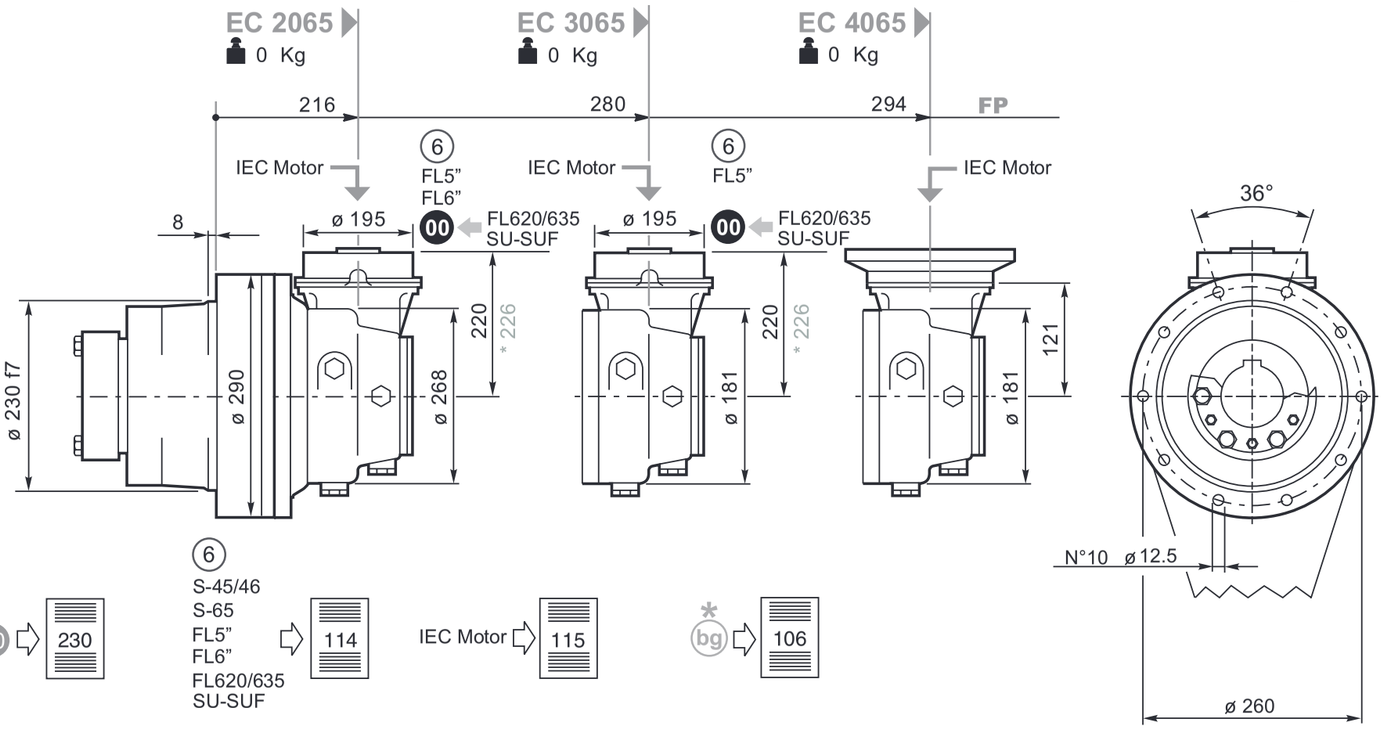
EC 2065
0 Kg
EC 3065
0 Kg
EC 4065
0 Kg
216
280
294
FP
IEC Motor
6
FL5"
FL6"
IEC Motor
6
FL5"
IEC Motor
8
ø 195
00 FL620/635 SU-SUF
ø 195
00 FL620/635 SU-SUF
ø 230 f7
ø 290
ø 268
220
* 226
ø 181
220
* 226
ø 181
121
36°
N°10 ø 12.5
ø 260
00 230
6 S-45/46 S-65 FL5" FL6" FL620/635 SU-SUF 114
IEC Motor 115
* bg 106

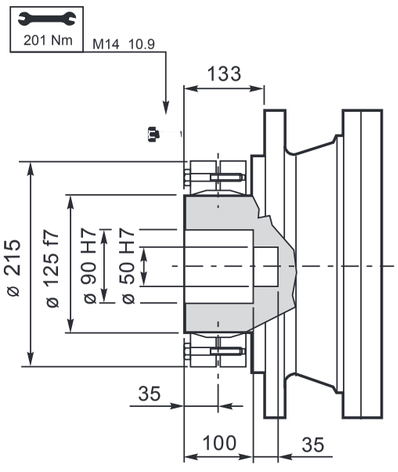
201 Nm
M14 10.9
133
ø 215
ø 125 f7
ø 90 H7
ø 50 H7
35
100
35

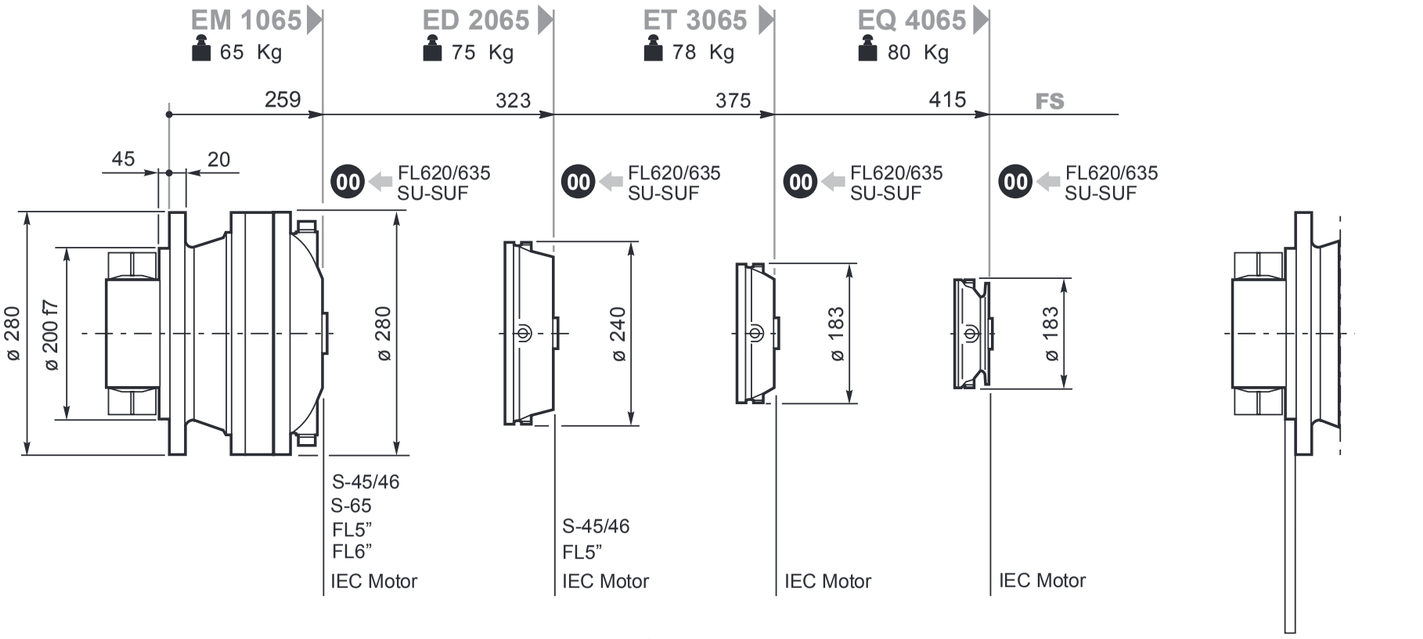
EM 1065
65 Kg
ED 2065
75 Kg
ET 3065
78 Kg
EQ 4065
80 Kg
259
323
375
415
FS
45
20
00
FL620/635
SU-SUF
ø 280
ø 200 f7
ø 280
ø 240
ø 183
ø 183
S-45/46
S-65
FL5"
FL6"
IEC Motor
S-45/46
FL5"
IEC Motor
IEC Motor
IEC Motor

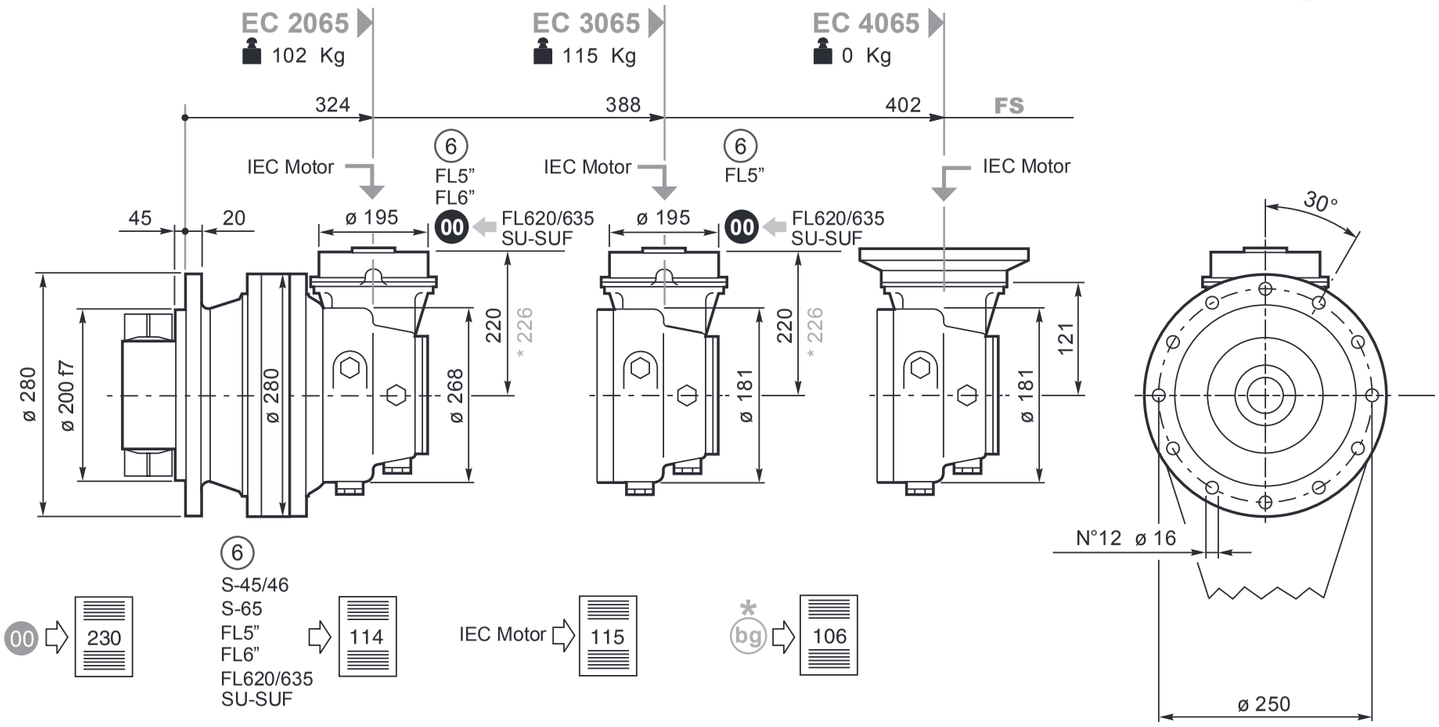
EC 2065
102 Kg
EC 3065
115 Kg
EC 4065
0 Kg
324
388
402
FS
IEC Motor
6
FL5"
FL6"
IEC Motor
6
FL5"
IEC Motor
45
20
ø 195
00
FL620/635
SU-SUF
ø 195
00
FL620/635
SU-SUF
ø 280
ø 200 f7
ø 280
ø 268
220
* 226
ø 181
220
* 226
121
ø 181
30°
N°12 ø 16
ø 250
6
S-45/46
S-65
FL5"
FL6"
FL620/635
SU-SUF
00
230
114
IEC Motor
115
*
bg
106

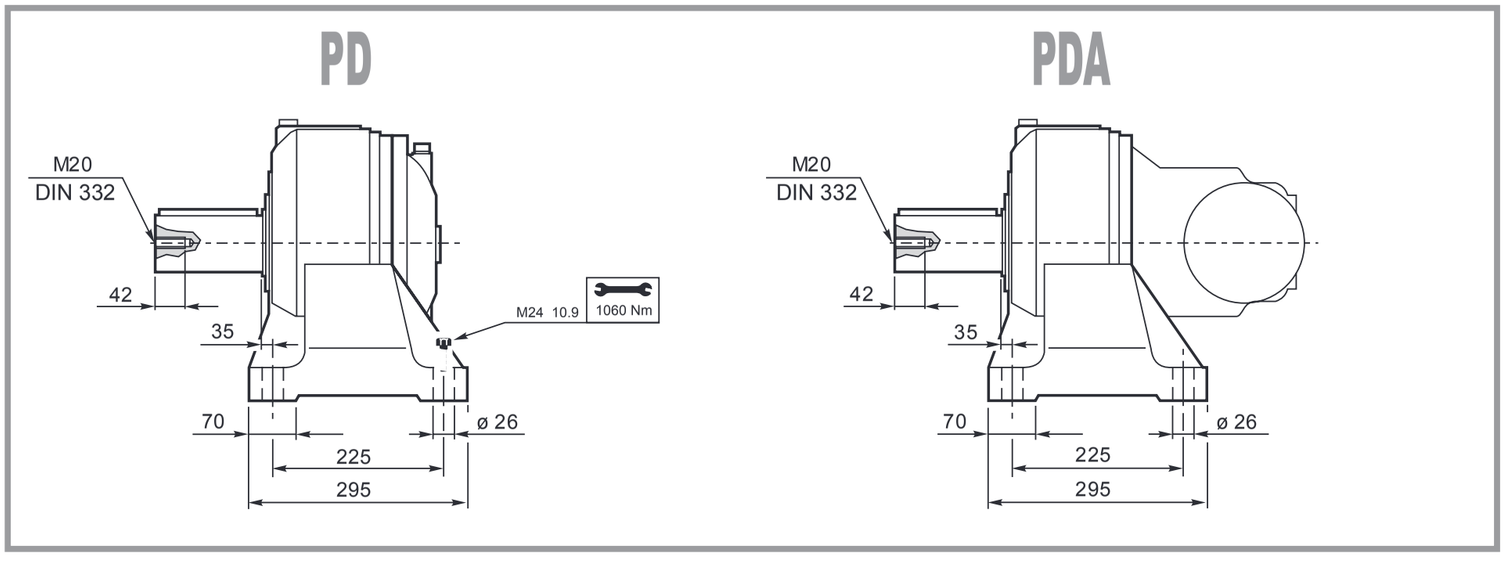
PD
PDA
M20
DIN 332
42
35
70
225
295
ø 26
M24 10.9
1060 Nm

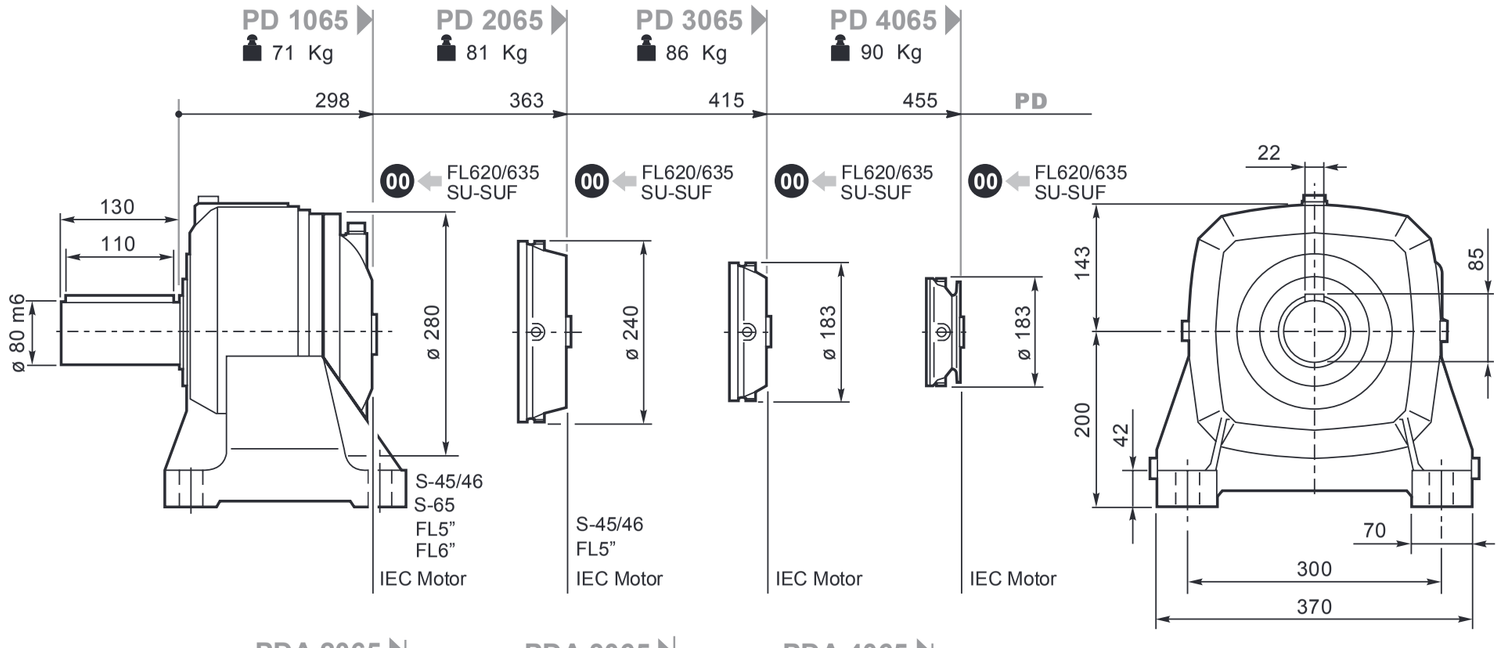
PD 1065
71 Kg
PD 2065
81 Kg
PD 3065
86 Kg
PD 4065
90 Kg
298
363
415
455
PD
00 FL620/635 SU-SUF
130
110
ø 80 m6
ø 280
ø 240
ø 183
ø 183
S-45/46
S-65
FL5"
FL6"
IEC Motor
S-45/46
FL5"
IEC Motor
IEC Motor
IEC Motor
22
143
85
200
42
70
300
370

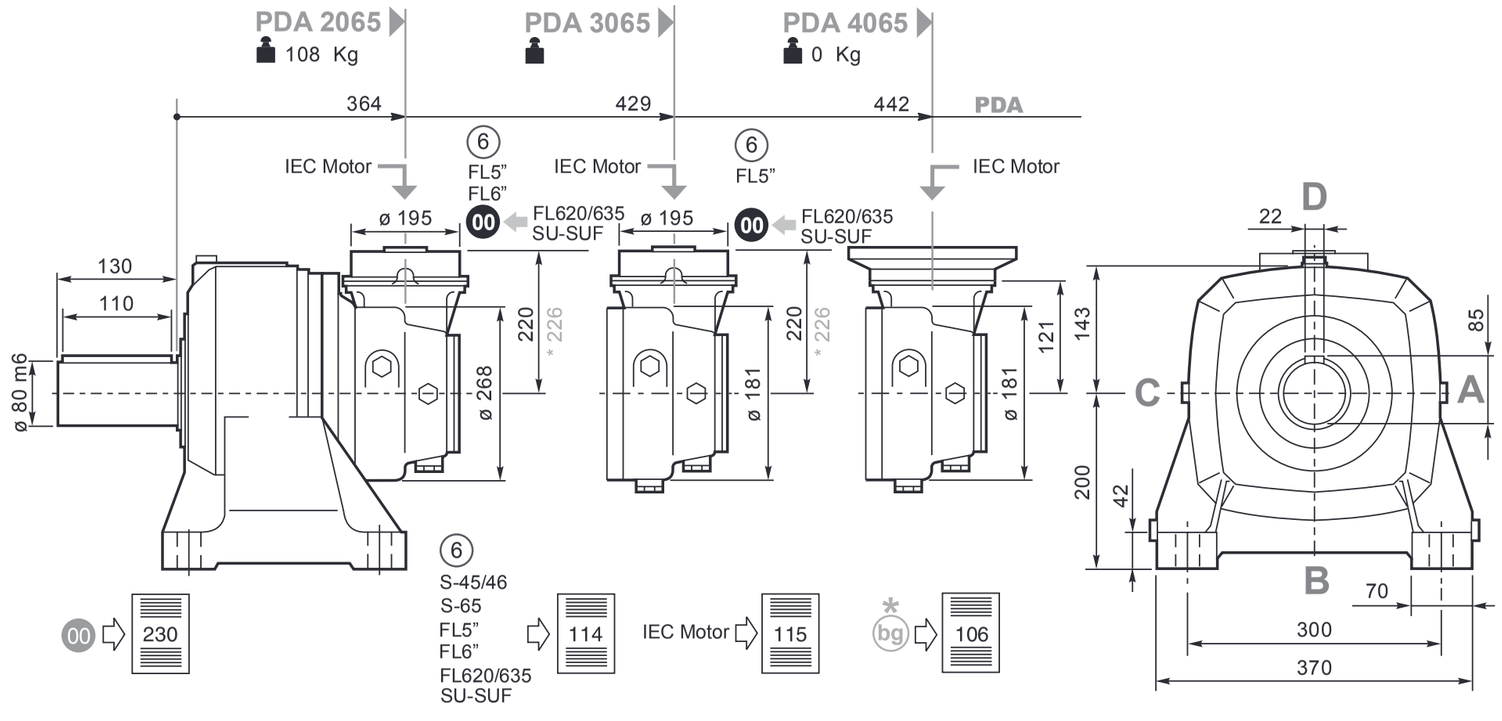
PDA 2065
108 Kg
PDA 3065
PDA 4065
0 Kg
364
429
442
PDA
IEC Motor
6
FL5"
FL6"
IEC Motor
6
FL5"
IEC Motor
ø 195
00 FL620/635 SU-SUF
ø 195
00 FL620/635 SU-SUF
130
110
ø 80 m6
220
* 226
ø 268
220
* 226
ø 181
121
ø 181
D
22
143
85
C
A
200
42
B
70
300
370
6
S-45/46
S-65
FL5"
FL6"
FL620/635
SU-SUF
00 230
114
IEC Motor 115
* bg 106

S45CR1-S46C1 S65CR1

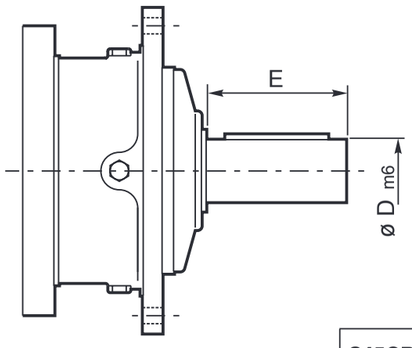

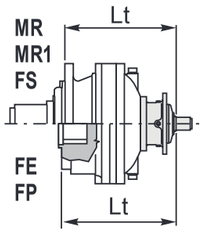

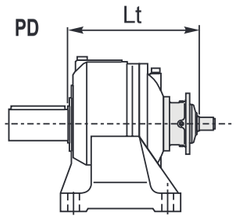

	D m6	E		Lt			
				MR-MR1-FS	FE	FP	PD
S45CR1	65	105	**EM1065**	386	334	278	426
			ED2065	386	334	278	426
S46C1	65	105	**EM1065**	427	375	319	467
			ED2065	318	375	319	467
S65CR1	80	130	**EM1065**	425	373	317	465

SU2

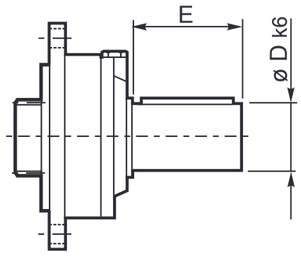

	D k6	E		Lt				
				MR MR1	FE	FS	FP	PD
SU2	40	58	**EM1065**	319	266	318	211	358
			ED2065	383	331	383	275	423
			ET3065	435	384	435	327	475
			EQ4065	475	423	462	354	515

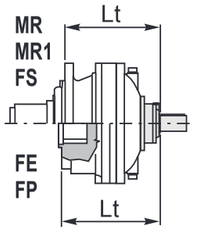

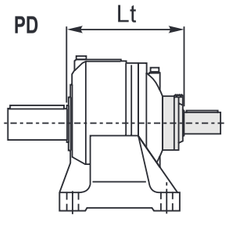

⑥ 48.82

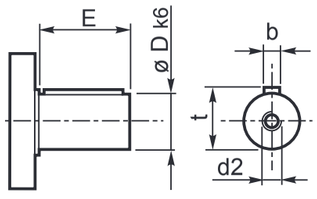

	D	E		Lt
				MR-MR1-FS-FE-FP-PDA
48.82	48	82	**EC2065**	280
			EC3065	280

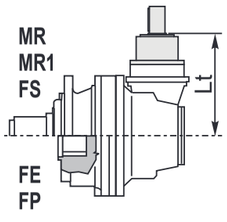

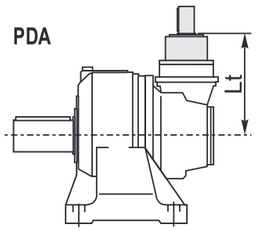

Per le configurazioni in entrata: S46C1, S65CR1, 48.82 (CC40 - CC41), FL5” è disponibile a richiesta il dispositivo antiritorno; per ulteriori informazioni e dati tecnici consultare il Servizio Tecnico Commerciale di Brevini Riduttori.

Anti-run back device is available for following input settings: S46C1, S65CR1, 48.82 (CC40 - CC41), FL5”; for further information and technical data please contact Brevini Riduttori Technical Sales Service.

Für die Antriebskonfigurationen: S46C1, S65CR1, 48.82 (CC40 - CC41), FL5” ist auf Anfrage eine Rücklaufsperre verfügbar. Weitere Informationen und die Technischen Daten erhalten Sie beim Technischen Verkaufsservice der Brevini Riduttori

Pour les configurations d’entrée : S46C1, S65CR1, 48.82 (CC40 - CC41), FL5” le dispositif antidévireur est disponible sur demande ; pour toute information supplémentaire ou toutes données techniques, s’adresser au Service Technique Commercial de Brevini Riduttori.

Para las configuraciones en entrada: S46C1, S65CR1, 48.82 (CC40 - CC41), FL5” , se encuentra disponible a pedido, el dispositivo antirretrocesos; para ulteriores informaciones y datos técnicos, consultar al Servicio Técnico Comercial de Brevini Riduttori.

Para as configurações na entrada: S46C1, S65CR1, 48.82 (CC40 - CC41), FL5” está disponível, a pedido, o dispositivo contra-recuos; para mais informações e dados técnicos, contacte o Serviço Técnico Comercial da Brevini Riduttori.

FL250-FL350-FL450FL650-FL750FL960

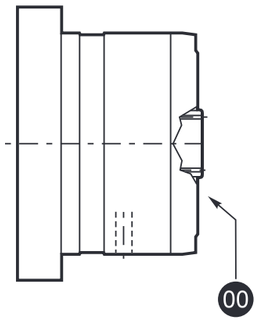

		Lt			
		MR-MR1-FS	FE	FP	PD-PDA
FL250 FL350 FL450	EM1065	363	312	255	403
	ED2065	416	365	308	456
	EC2065	280	280	280	280
	EC2065*	377	377	377	377
	EC3065	280	280	280	280
	EC3065*	377	377	377	377
FL650	EM1065	376	326	268	416
FL750	ED2065	429	378	321	469
FL960	EM1065	—	339	—	—

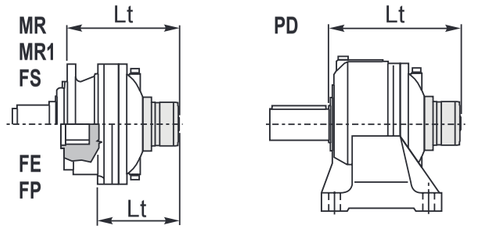

FL620.10
FL635.10

FL620.U-FL635.U

SAE A-AA
Shaft FE

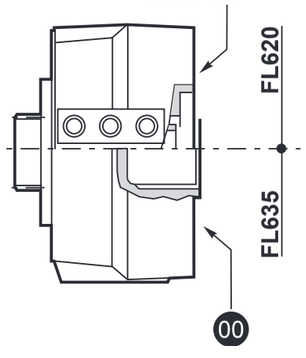

		Lt				
		MR-MR1	FS	FE	FP	PD
FL620.U	EM1065	363.5	362.5	310.5	255.5	402.5
	ED2065	427.5	427.5	375.5	319.5	467.5
	ET3065	479.5	479.5	428.5	371.5	519.5
	EQ4065	519.5	506.5	467.5	398.5	559.5
	EC2065	324.5	324.5	324.5	324.5	324.5
	EC2065*	330.5	330.5	330.5	330.5	330.5
	EC3065	324.5	324.5	324.5	324.5	324.5
	EC3065*	330.5	330.5	330.5	330.5	330.5
FL635.U	EM1065	350	349	297	242	389
	ED2065	414	414	362	306	454
	ET3065	466	466	415	358	506
	EQ4065	506	493	454	385	546
	EC2065	311	311	311	311	311
	EC2065*	317	317	317	317	317
	EC3065	311	311	311	311	311
	EC3065*	317	317	317	317	317
FL620.10	ET3065	439	439	388	331	479
	EQ4065	479	479	428.8	371	519
FL635.10	ET3065	420	420	369	312	460
	EQ4065	460	460	408	352	500

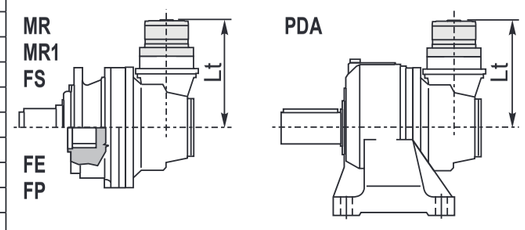

IECMotor

		Lt							
		IEC 63	IEC 71	IEC 80 90	IEC 100 112	IEC 132	IEC 160 180	IEC 200	IEC 225
EM1065	MR-MR1-FS	278	280	285	286	353		394	424
EM1065	FE	226	228	233	234	301		342	372
EM1065	FP								
ED2065	MR-MR1-FS	343	345	350	351	418	449	459	490
ED2065	FE	291	293	298	299	366	397	407	438
ED2065	FP								
ET3065	MR-MR1-FS	395	397	402	403	470			
ET3065	FE	344	346	351	352	419			
ET3065	FP								
EQ4065	MR-MR1-FS	435	437	442	443	510			
EQ4065	FE	383	385	390	391	458			
EQ4065	FP								
PD1065	PD	318	320	325	326	393	424	434	508
PD2065	PD	383	385	390	391	458	489	498	530
PD3065	PD	435	437	442	443	510	541		
PD4065	PD	475	477	482	483				
EC2065	MR-MR1-FE-FS-FP-PDA	240	242	247	248	315	346		
EC2065*	MR-MR1-FE-FS-FP-PDA	246	248	253	254	321	352		
EC3065	MR-MR1-FE-FS-FP-PDA	240	242	247	248	315	346		
EC3065*	MR-MR1-FE-FS-FP-PDA	246	248	253	254	321	352		
EC4065	MR-MR1-FE-FS-FP-PDA	151	151	151	151	238			
EC4065*	MR-MR1-FE-FS-FP-PDA	151	151	151	151	238			

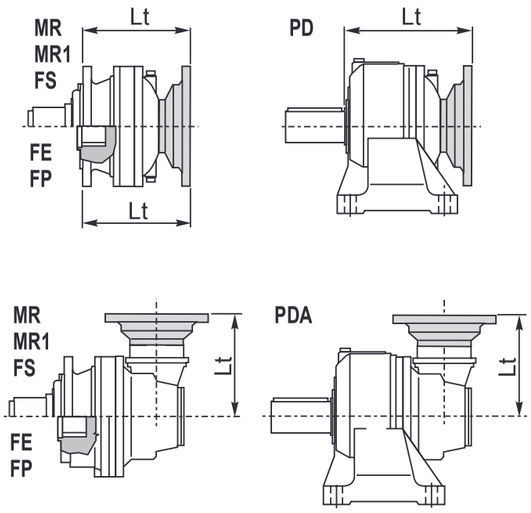

* bg 106

FR 065

Flangiaruota
Drivingflange
Radnabenflansch
Flasquederoue
Bridadelarueda
Flangederoda

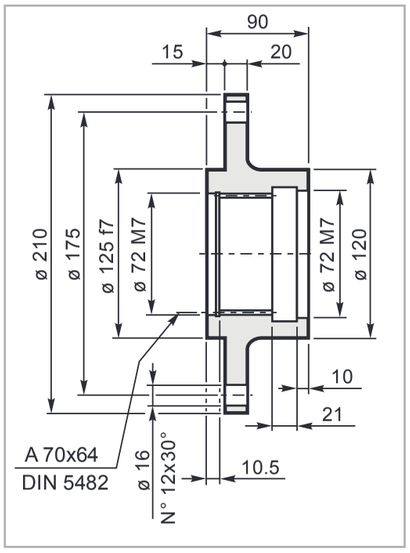

Mat. C40 UNI EN 10083
Code: 37202031800

MS 065

Manicottoscanalato
Splinedbush
Keilmuffe
Manchoncannelée
Manguitoacanalado
Luvaranhurada

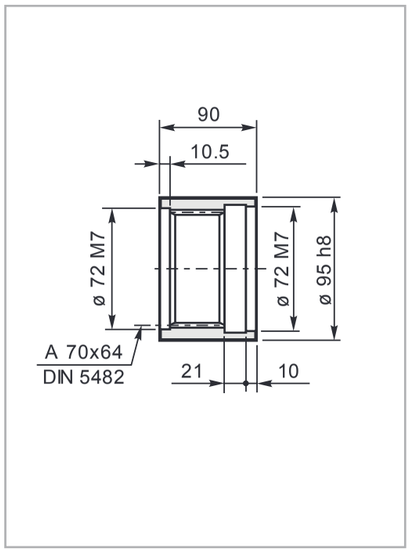

Mat. 39NiCrMo3 UNI EN 10083
Code: 39102440600

Pignoni
Pinion
Ritzel
Pignon
Piñones
Pinhões

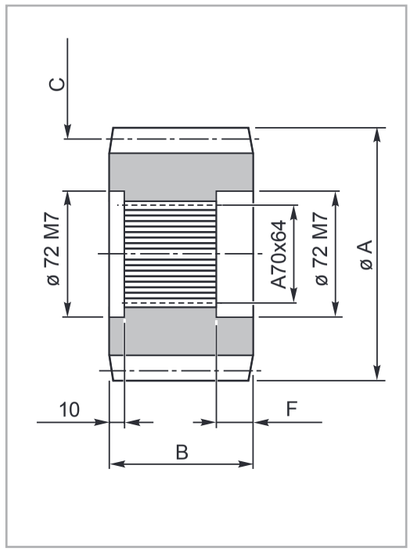

code	A	B	C	F
335.0463.0600	136	90	M=8 Z=15 —	31
335.2063.0600	160	90	M=10 Z=13 X=0.5	31
335.3033.0600	165	90	M=10 Z=13 X=0.95	31
335.3533.0600	149	90	M=10 Z=12 X=0.5	31

RDF 065

Rondelladifermo
Shaftcover
Gegenscheibe
Rondellefrein
Arandeladebloqueo
Amueladeencosto

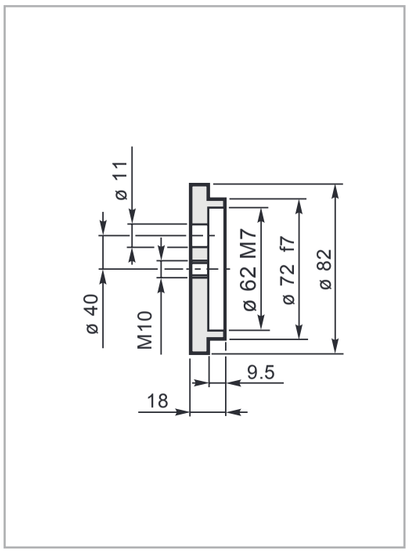

Mat. C40 UNI EN 10083
Code: 37201440800

BS 065

Barrascanalata
Splinedbar
Zugspindel
Barrecannelée
Barraacanalada
Barraranhurada

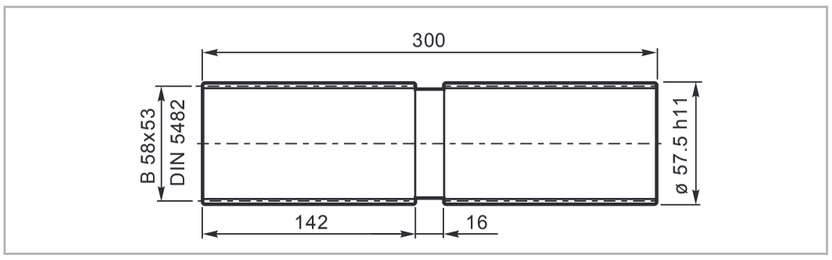

Code: 39127030100
Mat.: Acciaio legato ad elevata resistenza meccanica
Alloyed steel with high mechanical resistance
Legierungsstahl mit hoher mechanischer Festigkeit
Alliage d'acier à haute résistance mécanique
Aleación de acero de elevada resistencia mecánica
Aço ligado de elevada resistência mecânica

Carichiradialisuglialberiuscita/Radialloadsonouputshafts
RadiallastenaufdeAbtriebswellen/Chargesradialessurlesarbres desortie
Cargassobrelosejesdesalida/Cargasradiaisnoseixosdesaida

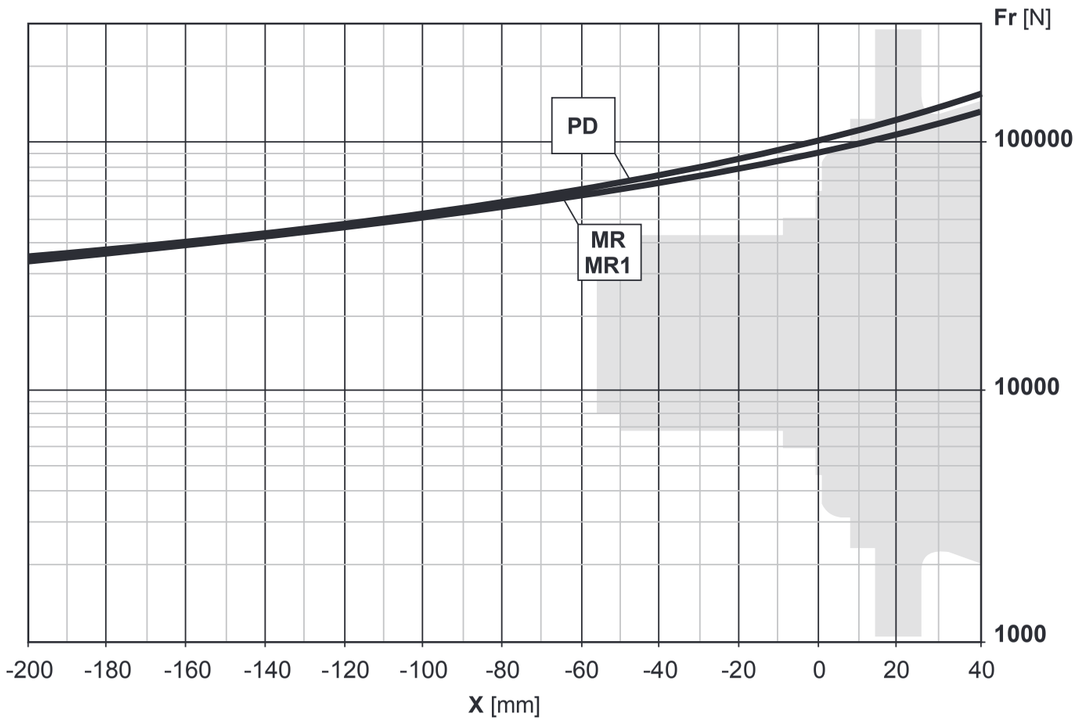

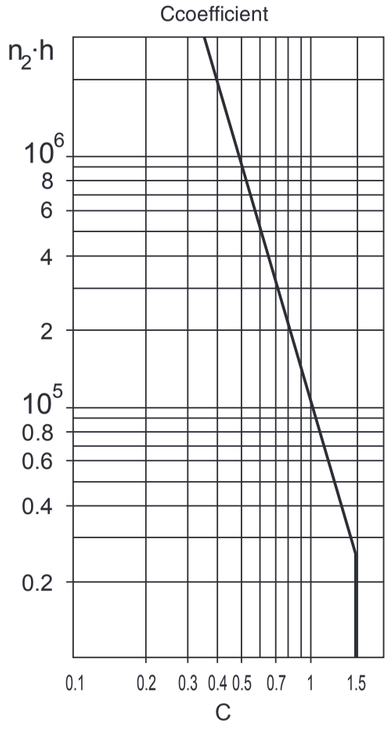

Carichiassiali/Axialloads/Axialkräfte/Chargesaxiales/Cargasaxiales/Forçasaxiais

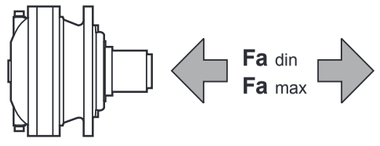

		Flangemounted		PD-PDA
		MN-MN1	MR-MR1	MR1
Fadin	[N]	—	50000	30000
Famax	[N]	—	90000	30000

Carichiradialisuglialberientrata/Radialloadsoninputshafts
RadiallastenaufdeAntriebswellen/Chargesradialessurlesarbres d'entrée
Cargassobrelosejesdeentrada/Cargasradiaisnoseixosdeentrada

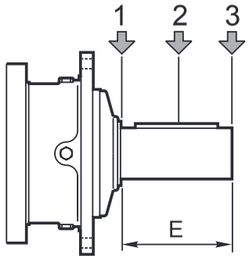

Type	E	**Fr**[N]					
		n_1.h=10 ^{7}			**n_1.h=10 ^{8}**		
		1	**2**	**3**	**1**	**2**	**3**
S45CR1	105	10000	6000	4000	5000	3000	2000
S46C1	105	14000	8800	6400	7000	4400	3200
S65CR1	130	23800	15500	9600	11900	7800	4800

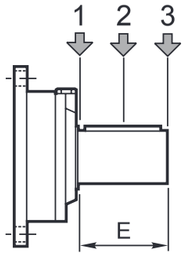

Type	E	**Fr**[N]					
		n_1.h=10 ^{7}			**n_1.h=10 ^{8}**		
		1	**2**	**3**	**1**	**2**	**3**
SU2	58	3000	2000	1500	1400	1000	700

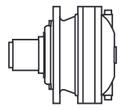

10000
HOURS LIFE

i_{eff}	1500			1000			500			T_{2max} [Nm]	P_T [kW]
	n_2 [rpm]	T_2 [Nm]	P_2 [kW]	n_2 [rpm]	T_2 [Nm]	P_2 [kW]	n_2 [rpm]	T_2 [Nm]	P_2 [kW]		
ED2067											
12.25	122	3264	41.9	82	3686	31.5	40.8	4538	19.4	9800	
14.46	104	3430	37.3	69	3874	28.1	34.6	4769	17.3	9800	
15.16	99	3417	35.4	66	3859	26.7	33.0	4751	16.4	10000	
18.10	83	3669	31.9	55	4144	24.0	27.6	5102	14.8	10000	
21.00	71	3837	28.7	47.6	4333	21.6	23.8	5335	13.3	10000	
22.39	67	3841	27.0	44.7	4338	20.3	22.3	5340	12.5	10000	18
25.38	59	4061	25.1	39.4	4586	18.9	19.7	5646	11.7	10000	
27.99	54	4179	23.5	35.7	4720	17.7	17.9	5811	10.9	10000	
31.39	47.8	4251	21.3	31.9	4801	16.0	15.9	5885	9.8	10000	
36.25	41.4	4350	18.9	27.6	4913	14.2	13.8	5575	8.1	10000	
43.50	34.5	3971	14.3	23.0	4137	10.0	11.5	4422	5.3	10000	
ET3067											
50.59	29.6	4995	15.5	19.8	5641	11.7	9.9	6945	7.2	10000	
55.80	26.9	5141	14.5	17.9	5806	10.9	9.0	6373	6.0	10000	
63.33	23.7	5343	13.3	15.8	6034	10.0	7.9	7366	6.1	10000	
73.50	20.4	5587	11.9	13.6	6310	9.0	6.8	7597	5.4	10000	
78.35	19.1	5593	11.2	12.8	6004	8.0	6.4	6600	4.4	10000	
88.81	16.9	5914	10.5	11.3	6678	7.9	5.6	7898	4.7	10000	
104.8	14.3	6215	9.3	9.5	7018	7.0	4.8	8169	4.1	10000	
108.6	13.8	5968	8.6	9.2	6188	6.0	4.6	7082	3.4	10000	14
126.0	11.9	6568	8.2	7.9	7358	6.1	4.0	8478	3.5	10000	
144.7	10.4	6227	6.8	6.9	6734	4.9	3.5	7766	2.8	10000	
152.3	9.8	6180	6.4	6.6	6649	4.6	3.3	7668	2.6	10000	
184.0	8.2	6297	5.4	5.4	6860	3.9	2.7	7901	2.2	10000	
202.9	7.4	6639	5.1	4.9	7224	3.7	2.5	8308	2.1	10000	
227.6	6.6	6556	4.5	4.4	7134	3.3	2.2	8205	1.9	10000	
262.8	5.7	6183	3.7	3.8	6733	2.7	1.9	7753	1.5	10000	
315.4	4.8	4894	2.4	3.2	5343	1.8	1.6	6175	1.0	10000	

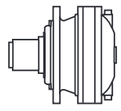

i_{eff}	1500			1000			500			T_{2max} [Nm]	P_T [kW]
	n_2 [rpm]	T_2 [Nm]	P_2 [kW]	n_2 [rpm]	T_2 [Nm]	P_2 [kW]	n_2 [rpm]	T_2 [Nm]	P_2 [kW]		
ED2067											
12.25	122	5767	74	82	6513	56	40.8	7713	33.0	9800	
14.46	104	6060	66	69	6844	49.6	34.6	7988	28.9	9800	
15.16	99	5816	60	66	6071	42.0	33.0	6924	23.9	10000	
18.10	83	6483	56	55	7223	41.8	27.6	8369	24.2	10000	
21.00	71	6779	51	47.6	7462	37.2	23.8	8628	21.5	10000	
22.39	67	6061	42.5	44.7	6484	30.3	22.3	7514	17.6	10000	18
25.38	59	6838	42.3	39.4	7271	30.0	19.7	7934	16.4	10000	
27.99	54	6458	36.3	35.7	7057	26.4	17.9	8149	15.2	10000	
31.39	47.8	6388	32.0	31.9	6976	23.3	15.9	8051	13.4	10000	
36.25	41.4	6034	26.2	27.6	6590	19.0	13.8	7610	11.0	10000	
43.50	34.5	4777	17.3	23.0	5229	12.6	11.5	6061	7.3	10000	
ET3067											
50.59	29.6	8249	25.6	19.8	8959	18.5	9.9	10000	10.4	10000	
55.80	26.9	7494	21.1	17.9	8144	15.3	9.0	9342	8.8	10000	
63.33	23.7	8637	21.4	15.8	9369	15.5	7.9	10000	8.3	10000	
73.50	20.4	8902	19.0	13.6	9648	13.7	6.8	10000	7.1	10000	
78.35	19.1	7756	15.6	12.8	8416	11.3	6.4	9636	6.4	10000	
88.81	16.9	9245	16.4	11.3	10000	11.8	5.6	10000	5.9	10000	
104.8	14.3	9552	14.3	9.5	10000	9.9	4.8	10000	5.0	10000	
108.6	13.8	8304	12.0	9.2	8996	8.7	4.6	10000	4.8	10000	14
126.0	11.9	9882	12.3	7.9	10000	8.3	4.0	10000	4.2	10000	
144.7	10.4	9080	9.9	6.9	9821	7.1	3.5	10000	3.7	10000	
152.3	9.8	8970	9.3	6.6	9702	6.7	3.3	10000	3.4	10000	
184.0	8.2	9233	7.9	5.4	9981	5.7	2.7	10000	2.8	10000	
202.9	7.4	9669	7.5	4.9	10000	5.1	2.5	10000	2.6	10000	
227.6	6.6	9577	6.6	4.4	10000	4.6	2.2	10000	2.3	10000	
262.8	5.7	9061	5.4	3.8	9793	3.9	1.9	10000	2.0	10000	
315.4	4.8	7244	3.6	3.2	7842	2.6	1.6	8951	1.5	10000	

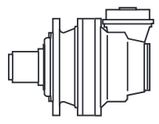

i_{eff}	1500			1000			500			T_{2max} [Nm]	P_T [kW]
	n_2 [rpm]	T_2 [Nm]	P_2 [kW]	n_2 [rpm]	T_2 [Nm]	P_2 [kW]	n_2 [rpm]	T_2 [Nm]	P_2 [kW]		
EC3067-PDA3067											
40.53	37.0	4671	18.1	24.7	5275	13.6	12.3	6131	7.9	10000	11
43.37	34.6	4769	17.3	23.1	5386	13.0	11.5	6631	8.0	10000	
47.83	31.4	4908	16.1	20.9	5543	12.1	10.5	6222	6.8	10000	
56.60	26.5	5166	14.3	17.7	5834	10.8	8.8	7183	6.6	10000	
63.00	23.8	5317	13.3	15.9	5987	9.9	7.9	6527	5.4	10000	
70.02	21.4	5408	12.1	14.3	5944	8.9	7.1	6445	4.8	10000	
83.60	17.9	5807	10.9	12.0	6558	8.2	6.0	7801	4.9	10000	
92.20	16.3	5977	10.2	10.8	6202	7.0	5.4	7083	4.0	10000	
97.02	15.5	6072	9.8	10.3	6858	7.4	5.2	8042	4.3	10000	
117.2	12.8	6427	8.6	8.5	7211	6.4	4.3	7758	3.5	10000	
120.0	12.5	6016	7.9	8.3	6237	5.4	4.2	7212	3.1	10000	
145.0	10.3	6118	6.6	6.9	6493	4.7	3.4	7496	2.7	10000	
167.5	9.0	5797	5.4	6.0	6124	3.8	3.0	7078	2.2	10000	
201.0	7.5	4603	3.6	5.0	4846	2.5	2.5	5624	1.5	10000	

Tuttiirapportievidenziati(es.40.53)hannodimensioniparticolaridellacoppiaconicaincerteversioni;vederetavoledimensionali.
Allratiosgreyhighlighted(ex.40.53)havespecificdimensionsofthebevelgearsetinsomeversions;seedimensionaltables.
Allemit(es.40.53)gekennzeichnetenÜbersetzungenhabeninbestimmtenVersionenbesondereDimensionendesKegelradtriebs.SieheauchDimensionstabellen.
Lesrapportsrepéréspar(es.40.53)ontdesdimensionsdecoupleconiqueparticulières.Voirlestableauxdimensionnels.
Todaslasrelacionesindicadascon(es.40.53)tienendimensionesparticularesdelparcónicosegúnlasversiones;verlastablasdedimensión.
Asrelaçõesmarcadascom(es.40.53)têmdimensõesparticularesdaengrenagemcônicaemcertasversões;videtabelasdimensionais.

* bg 129

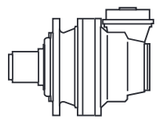

i_{eff}	1500			1000			500			T_{2max} [Nm]	P_T [kW]
	n_2 [rpm]	T_2 [Nm]	P_2 [kW]	n_2 [rpm]	T_2 [Nm]	P_2 [kW]	n_2 [rpm]	T_2 [Nm]	P_2 [kW]		
EC3067-PDA3067											
40.53	37.0	7004	27.1	24.7	7629	19.7	12.3	8775	11.3	10000	11
43.37	34.6	7988	28.9	23.1	8684	21.0	11.5	9965	12.0	10000	
47.83	31.4	7255	23.8	20.9	7893	17.3	10.5	9065	9.9	10000	
56.60	26.5	8441	23.4	17.7	9162	17.0	8.8	10000	9.2	10000	
63.00	23.8	7670	19.1	15.9	8330	13.9	7.9	9547	7.9	10000	
70.02	21.4	7579	17.0	14.3	8230	12.3	7.1	9430	7.1	10000	
83.60	17.9	9134	17.2	12.0	9894	12.4	6.0	10000	6.3	10000	
92.20	16.3	8304	14.1	10.8	9000	10.2	5.4	10000	5.7	10000	
97.02	15.5	9408	15.2	10.3	10000	10.8	5.2	10000	5.4	10000	
117.2	12.8	8323	11.2	8.5	8682	7.8	4.3	10000	4.5	10000	
120.0	12.5	8452	11.1	8.3	9153	8.0	4.2	10000	4.4	10000	
145.0	10.3	8774	9.5	6.9	9494	6.9	3.4	10000	3.6	10000	
167.5	9.0	8297	7.8	6.0	8982	5.6	3.0	10000	3.1	10000	
201.0	7.5	6621	5.2	5.0	7180	3.7	2.5	8217	2.1	10000	

Tuttiirapportievidenziati(es.40.53)hannodimensioniparticolaridellacoppiaconicaincerteversioni;vederetavoledimensionali.
Allratiosgreyhighlighted(ex.40.53)havespecificdimensionsofthebevelgearsetinsomeversions;seedimensionaltables.
Allemit(es.40.53)gekennzeichnetenÜbersetzungenhabeninbestimmtenVersionenbesondereDimensionendesKegelradtriebs.SieheauchDimensionstabellen.
Lesrapportsrepéréspar(es.40.53)ontdesdimensionsdecoupleconiqueparticulières.Voirlestableauxdimensionnels.
Todaslasrelacionesindicadascon(es.40.53)tienendimensionesparticularesdelparcónicosegúnlasversiones;verlastablasdedimensión.
Asrelaçõesmarcadascom(es.40.53)têmdimensõesparticularesdaengrenagemcônicaemcertasversões;videtabelasdimensionais.

* bg 129

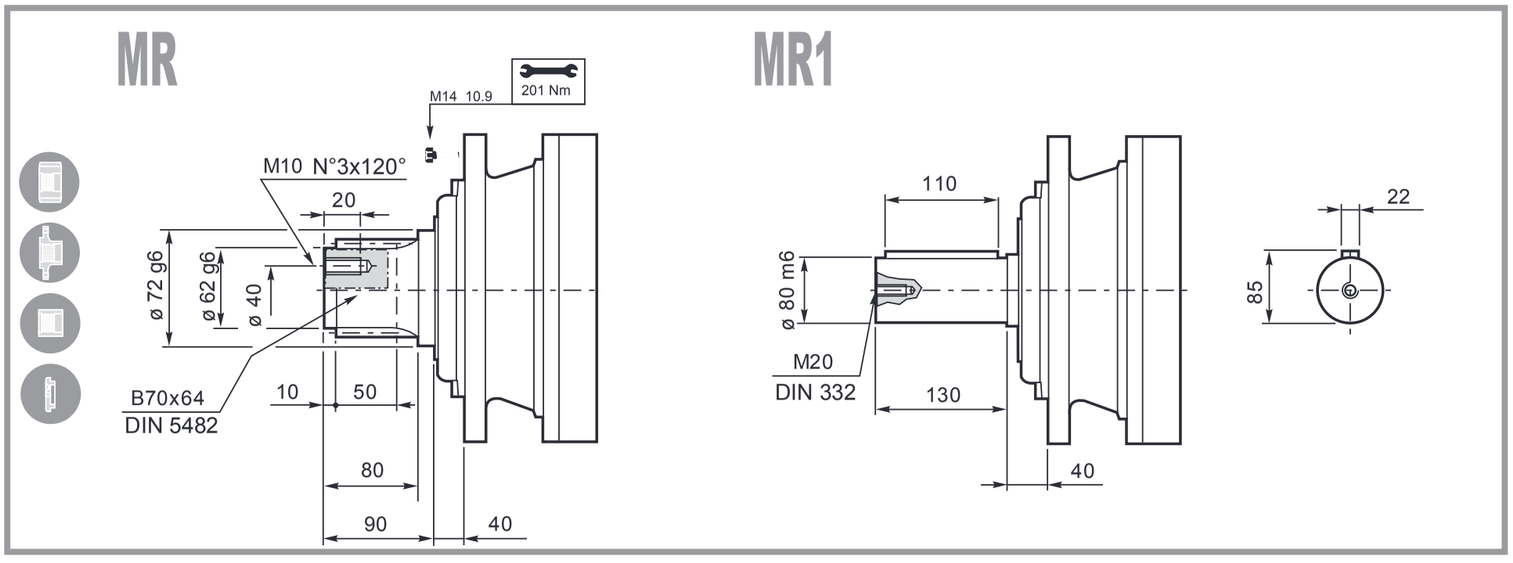
MR
MR1
M14 10.9
201 Nm
M10 N°3x120°
20
ø 72 g6
ø 62 g6
ø 40
B70x64
DIN 5482
10
50
80
90
40
110
ø 80 m6
M20
DIN 332
130
40
22
85

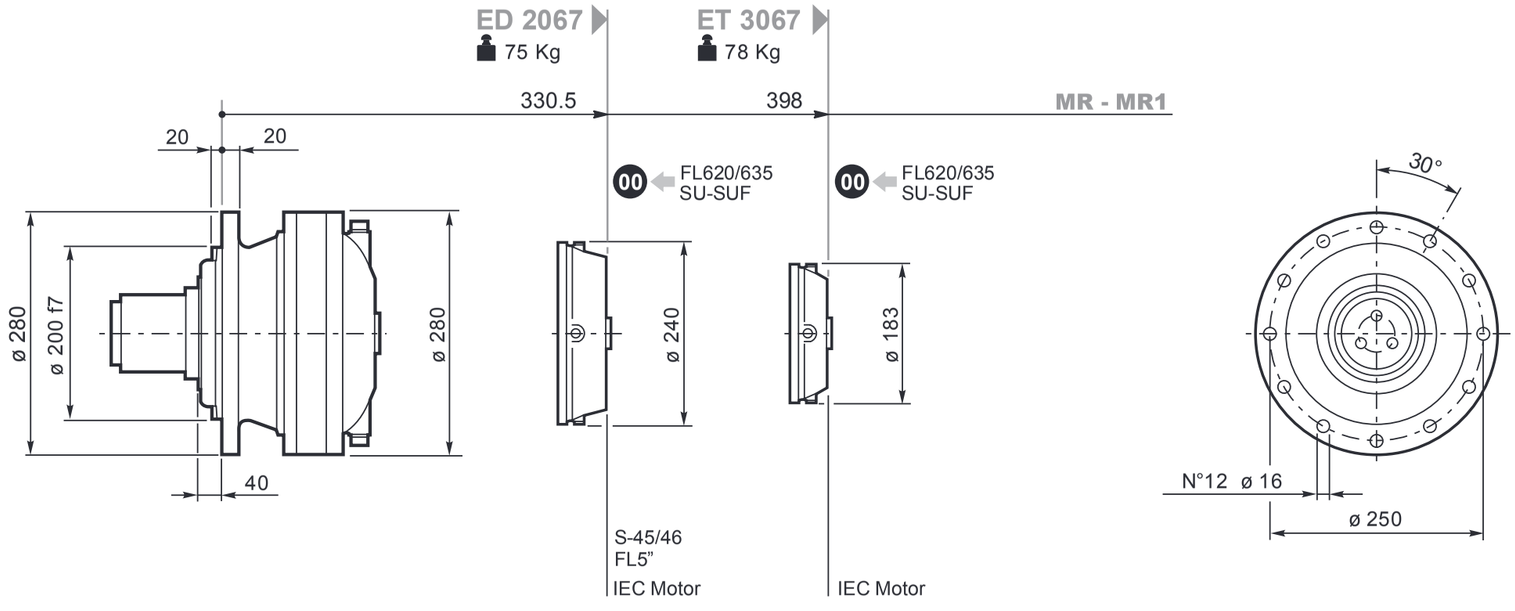
ED 2067
75 Kg
ET 3067
78 Kg
330.5
398
MR - MR1
20
20
00
FL620/635
SU-SUF
00
FL620/635
SU-SUF
ø 280
ø 200 f7
ø 280
40
ø 240
ø 183
S-45/46
FL5"
IEC Motor
IEC Motor
30°
N°12 ø 16
ø 250

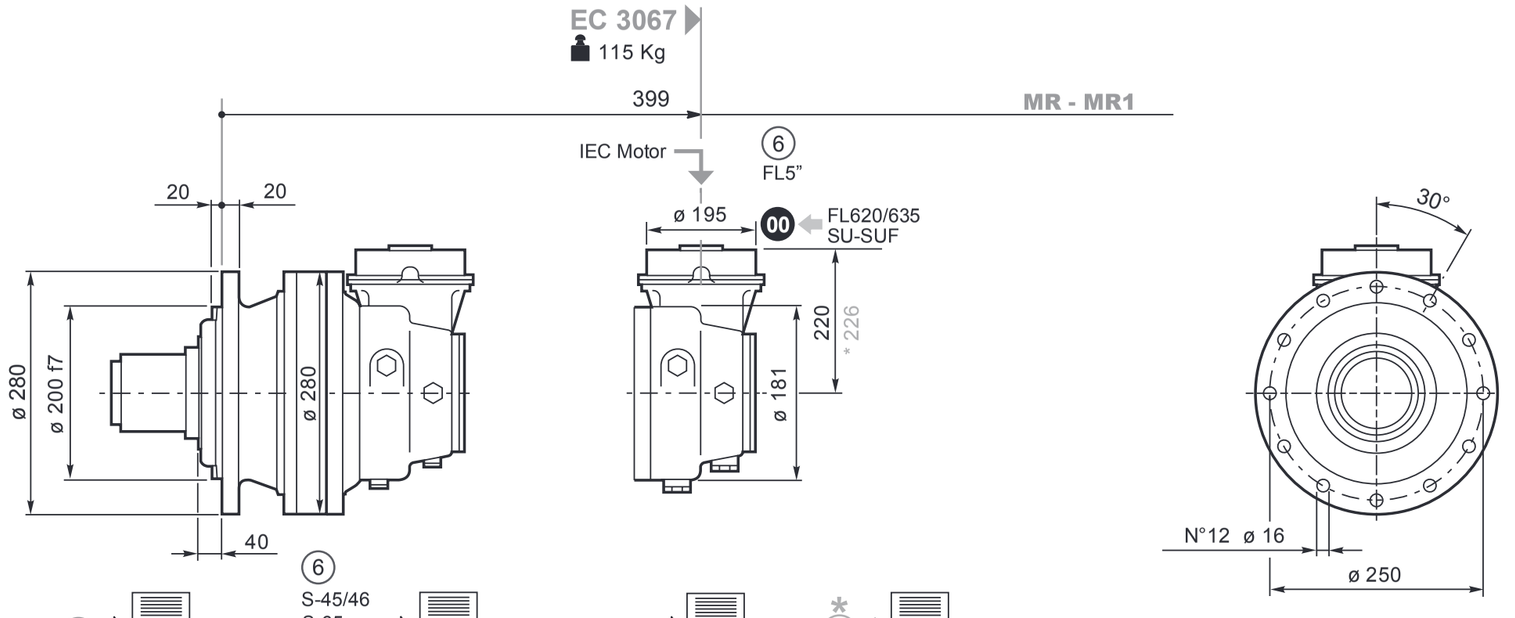
EC 3067
115 Kg
399
MR - MR1
IEC Motor
6
FL5"
20
20
ø 195
00
FL620/635
SU-SUF
ø 280
ø 200 f7
ø 280
40
220
* 226
ø 181
30°
N°12 ø 16
ø 250

00
230
6
S-45/46
S-65
FL5"
FL620/635
SU-SUF
128
IEC Motor
129
bg
120

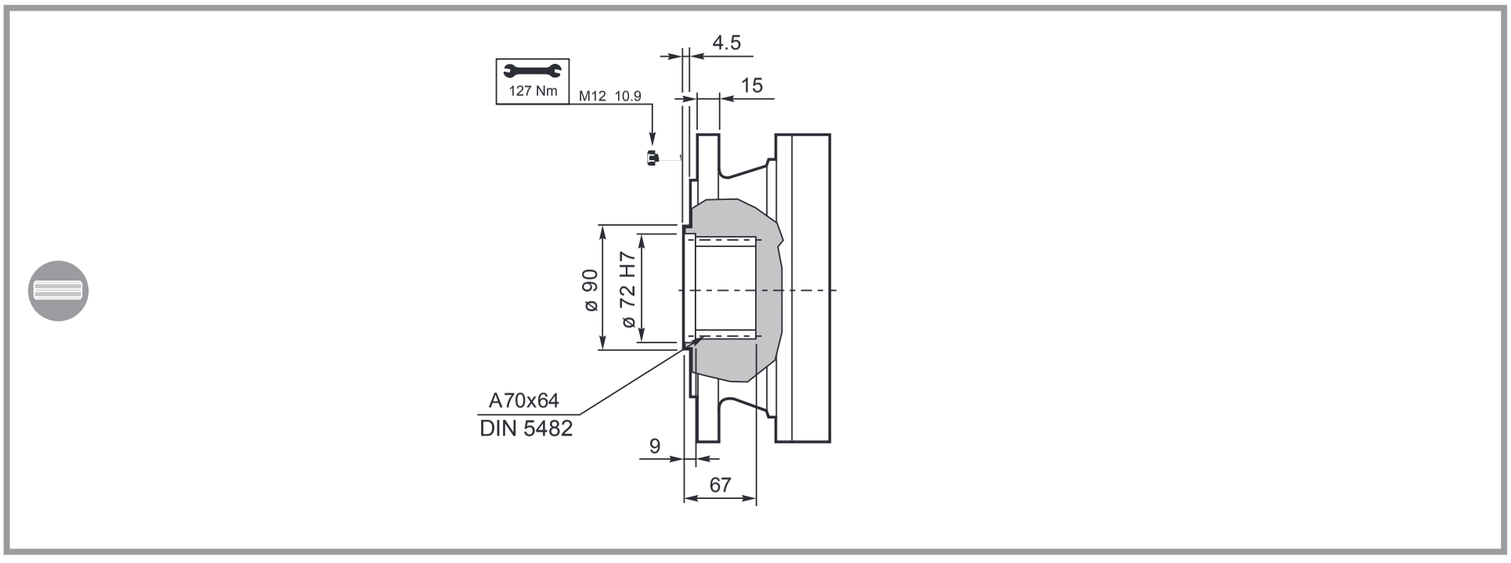

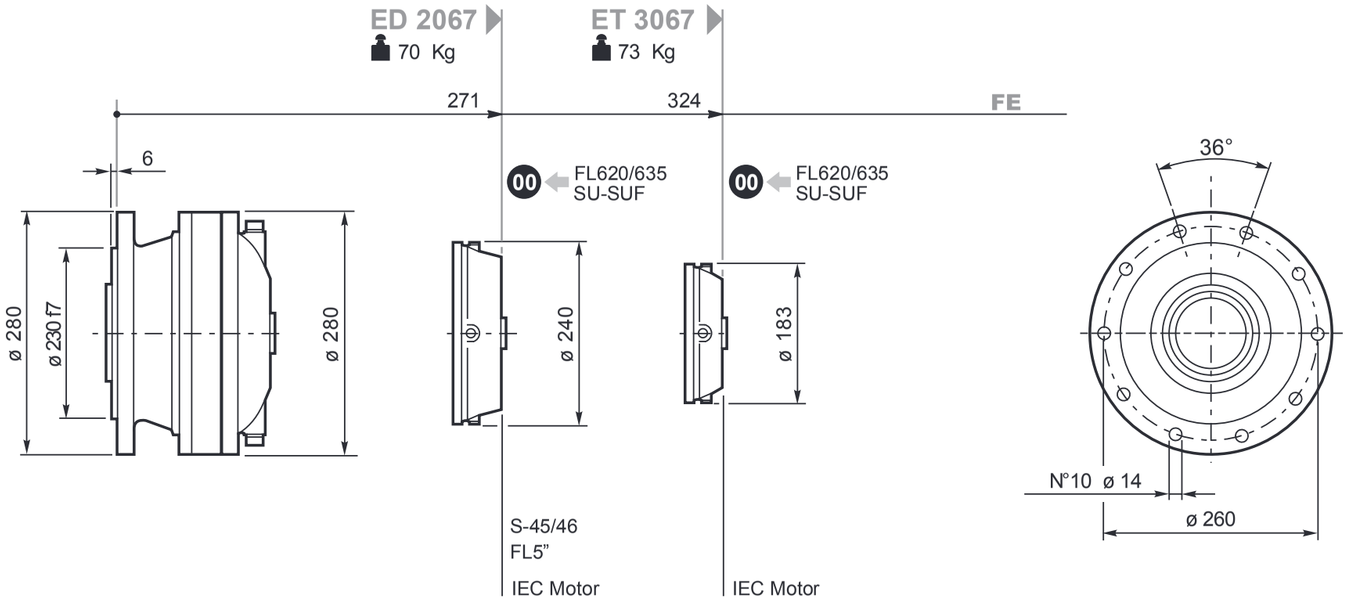

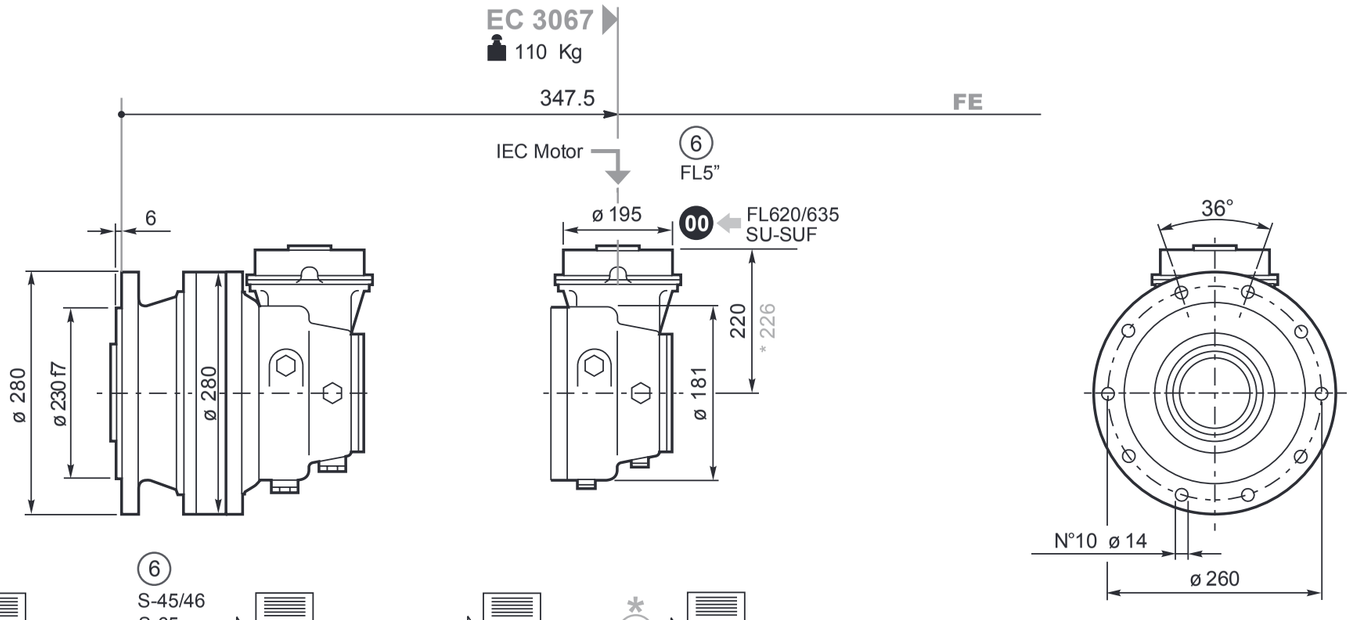

00 ⇨ 230

6 S-45/46 S-65 FL5" FL620/635 SU-SUF ⇨ 128

IEC Motor ⇨ 129

* bg ⇨ 120

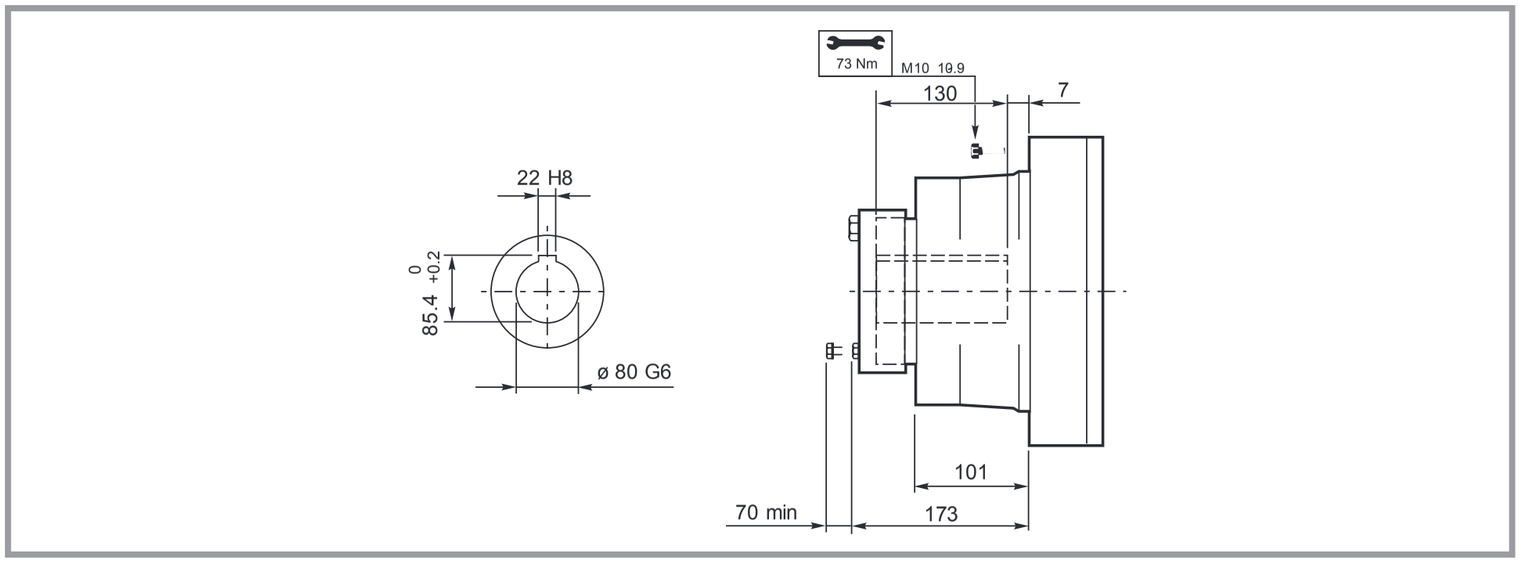

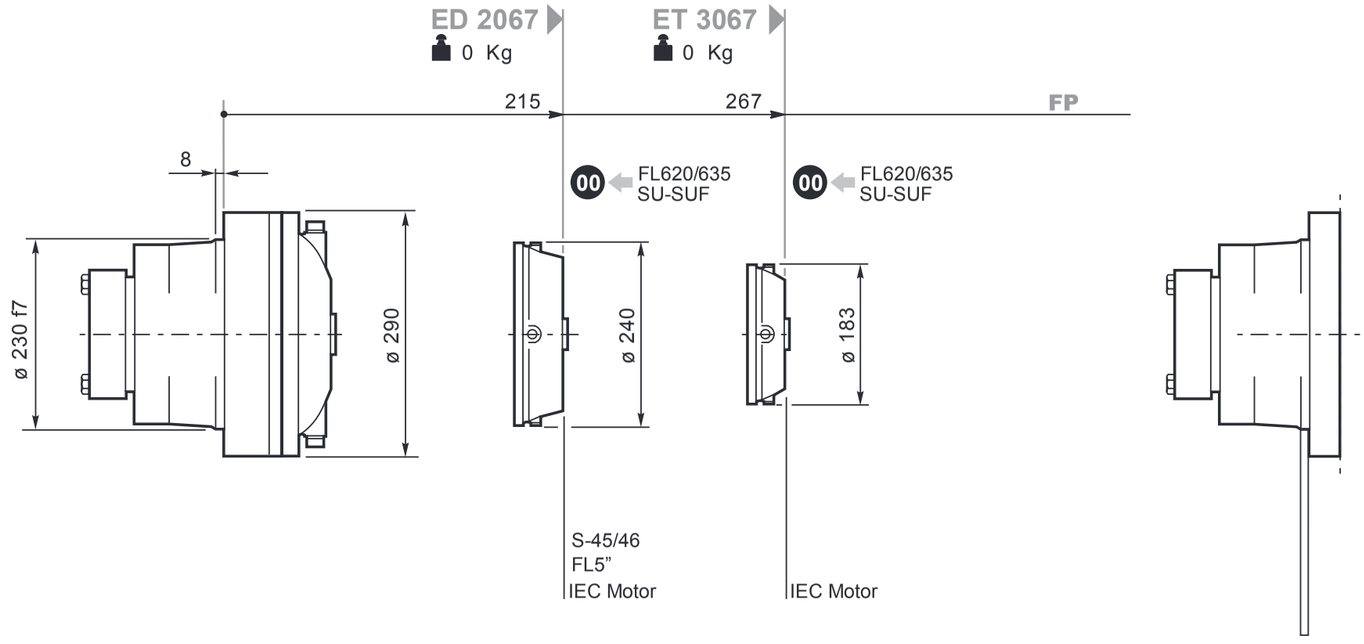

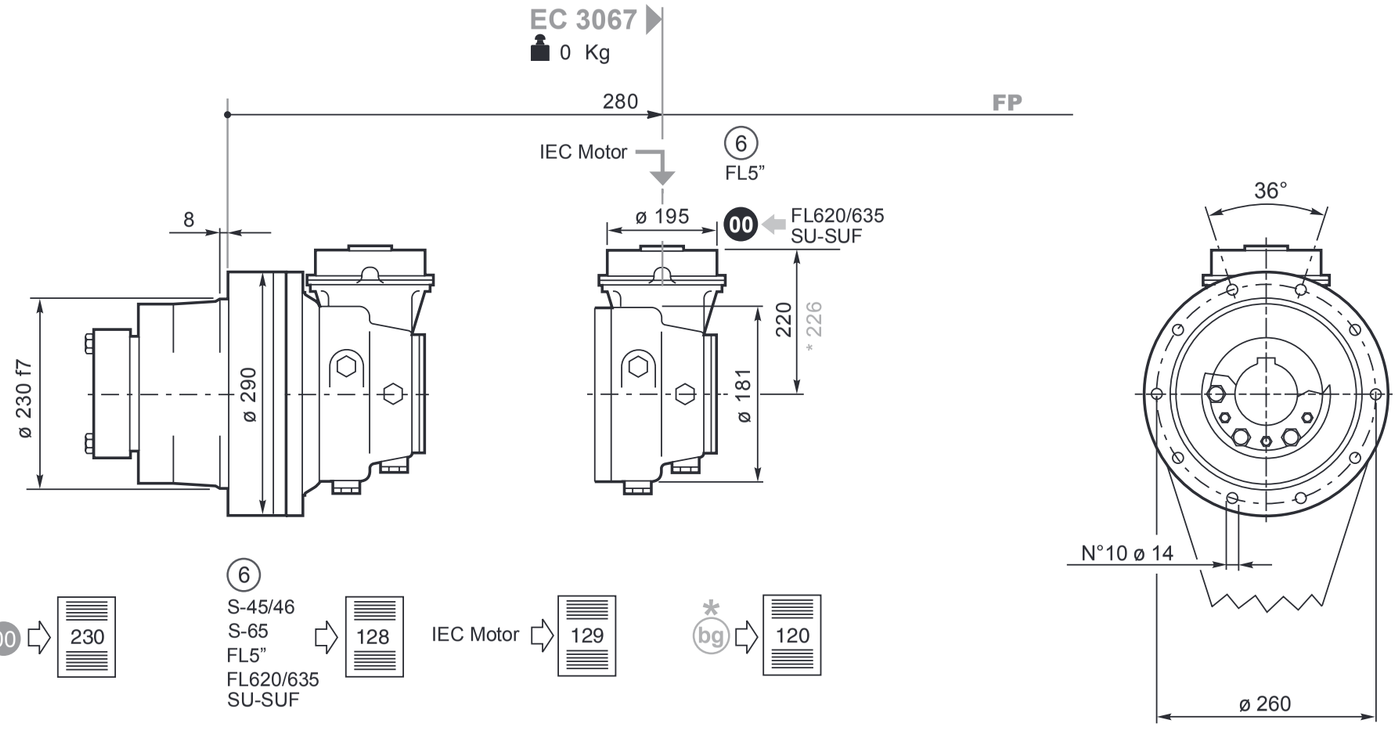

00 ⇨ 230

6 S-45/46 S-65 FL5" FL620/635 SU-SUF ⇨ 128

IEC Motor ⇨ 129

* bg ⇨ 120

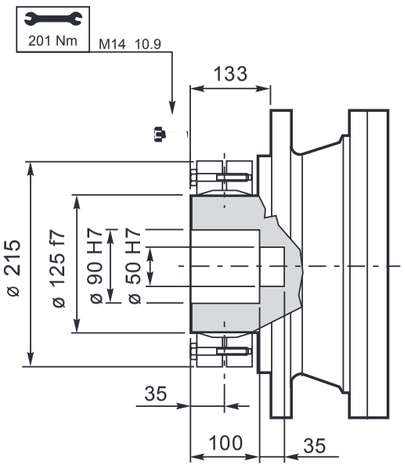
201 Nm
M14 10.9
133
ø 215
ø 125 f7
ø 90 H7
ø 50 H7
35
100
35

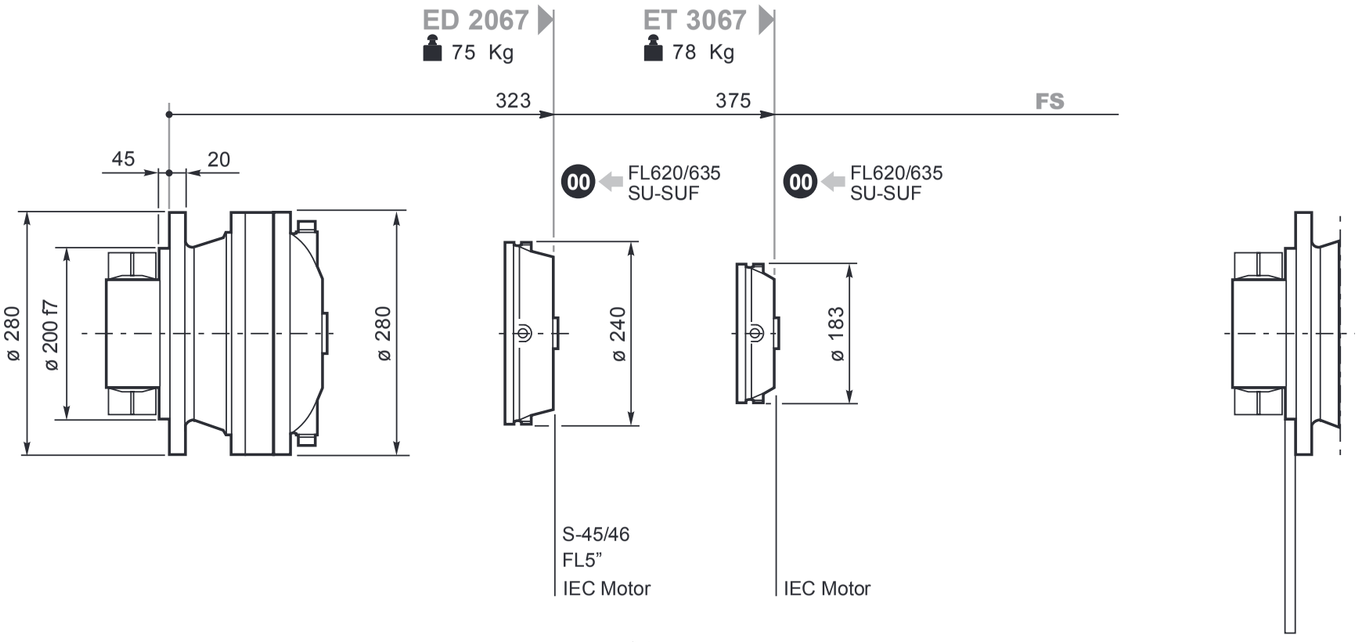
ED 2067
75 Kg
ET 3067
78 Kg
323
375
FS
45
20
00
FL620/635
SU-SUF
00
FL620/635
SU-SUF
ø 280
ø 200 f7
ø 280
ø 240
ø 183
S-45/46
FL5"
IEC Motor
IEC Motor

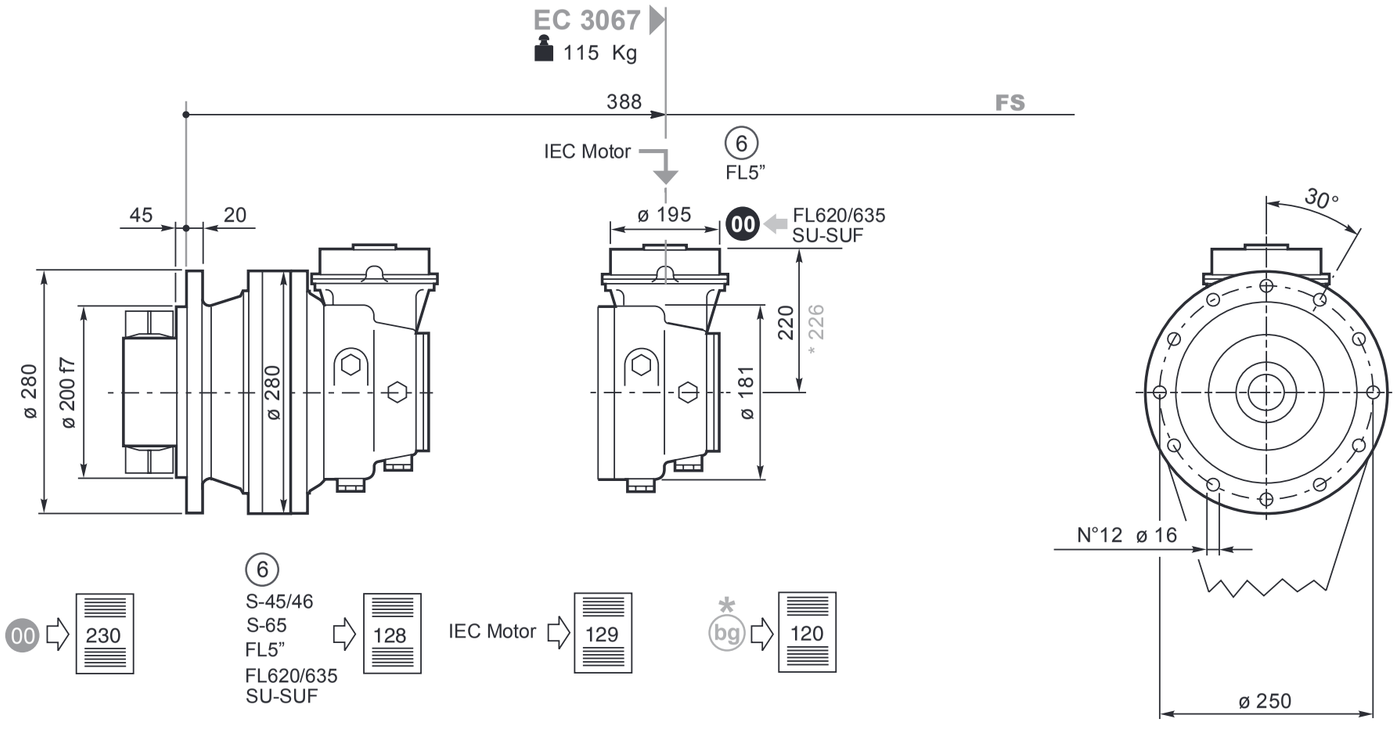
EC 3067
115 Kg
388
FS
IEC Motor
6
FL5"
45
20
ø 195
00
FL620/635
SU-SUF
30°
ø 280
ø 200 f7
ø 280
220
* 226
ø 181
N°12 ø 16
ø 250
00
230
6
S-45/46
S-65
FL5"
FL620/635
SU-SUF
128
IEC Motor
129
*
bg
120

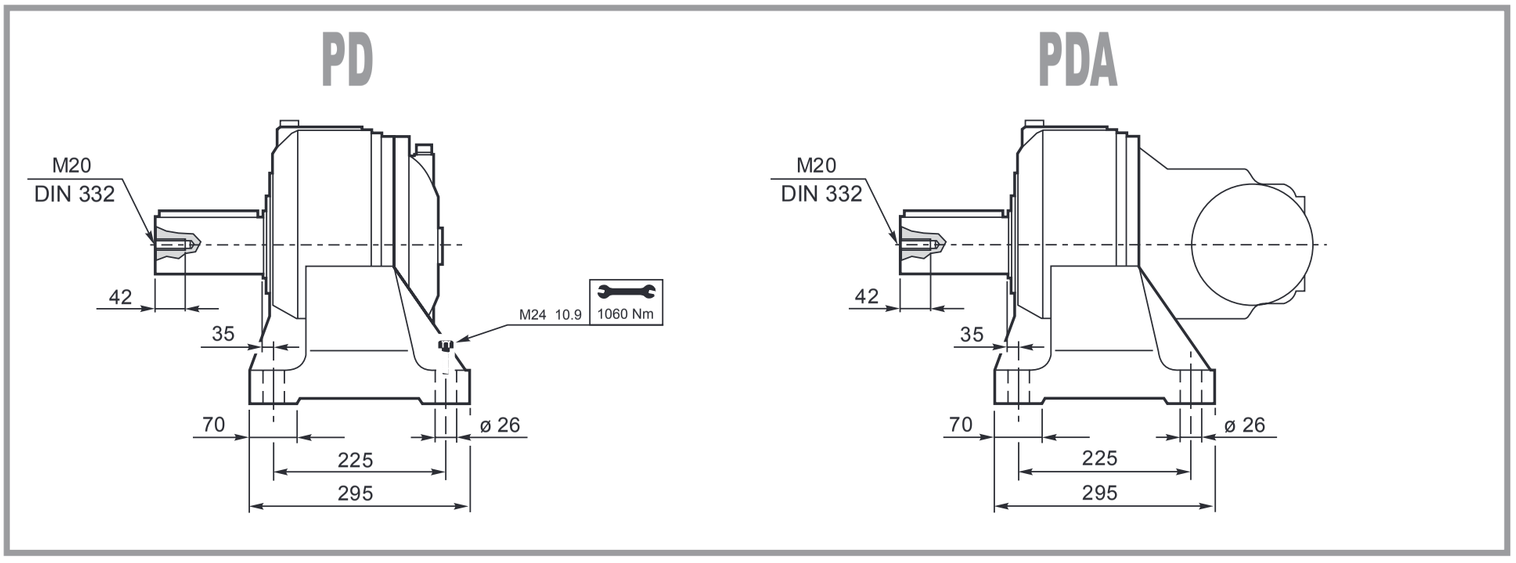
PD
PDA
M20
DIN 332
42
35
70
225
295
ø 26
M24 10.9
1060 Nm

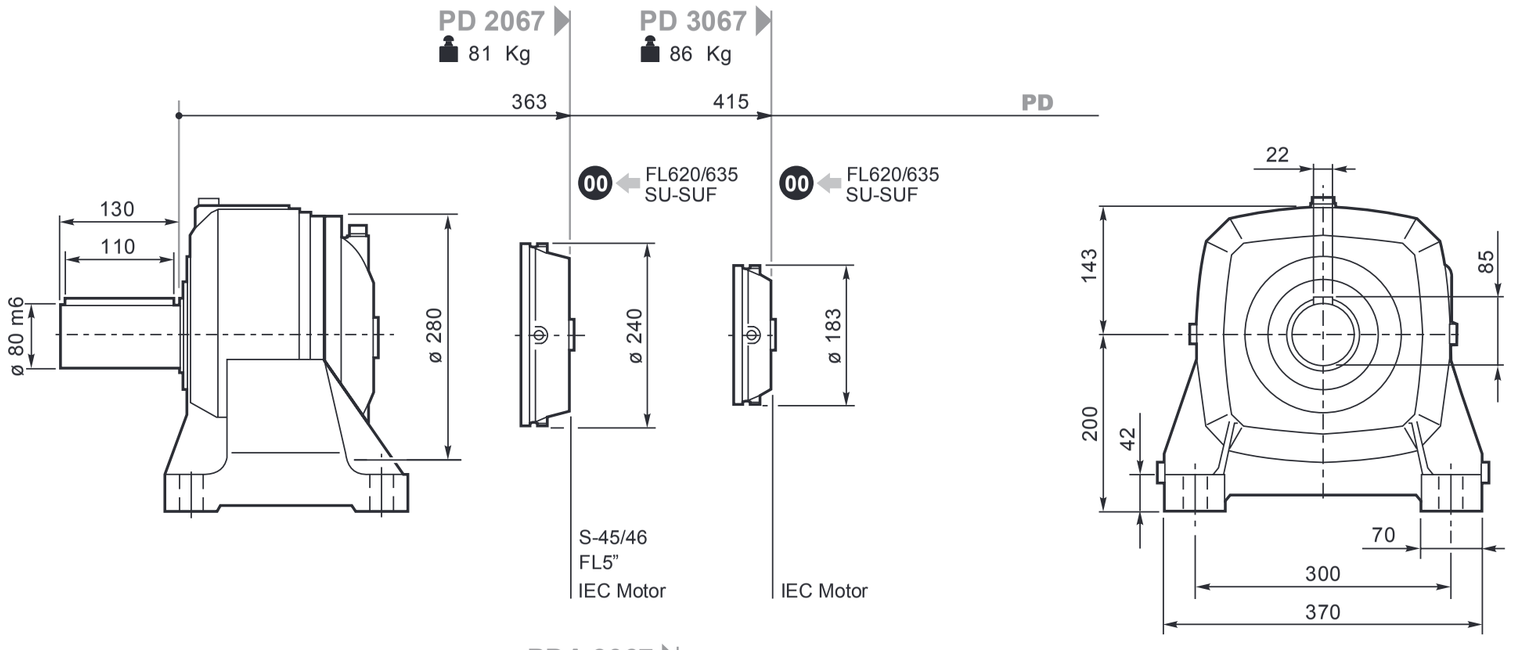
PD 2067
81 Kg
PD 3067
86 Kg
363
415
PD
00
FL620/635
SU-SUF
130
110
ø 80 m6
ø 280
ø 240
ø 183
S-45/46
FL5"
IEC Motor
IEC Motor
22
143
85
200
42
70
300
370

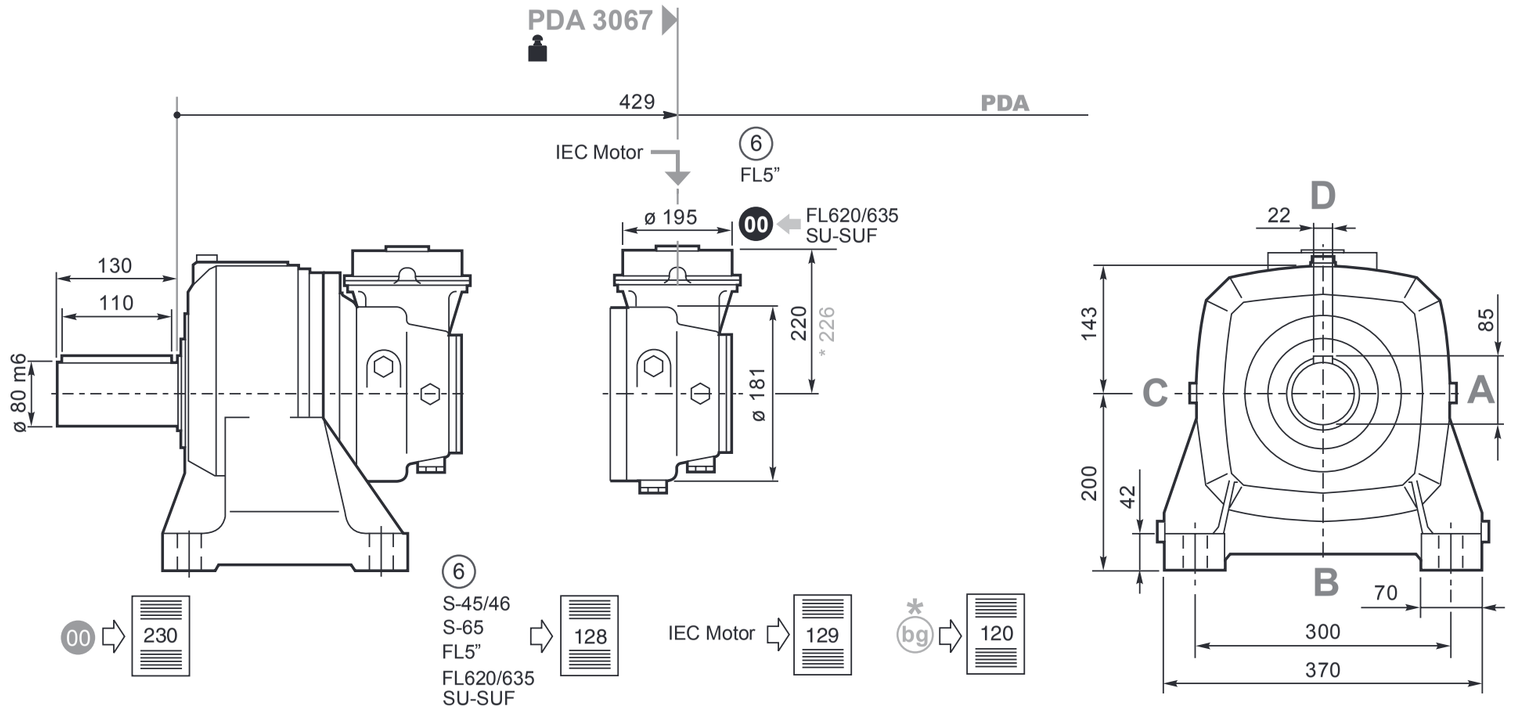
PDA 3067
429
PDA
IEC Motor
6
FL5"
ø 195
00
FL620/635
SU-SUF
220
* 226
ø 181
130
110
ø 80 m6
D
22
143
85
C
A
200
42
B
70
300
370
00
230
6
S-45/46
S-65
FL5"
FL620/635
SU-SUF
128
IEC Motor
129
*
bg
120

S45CR1-S46C1

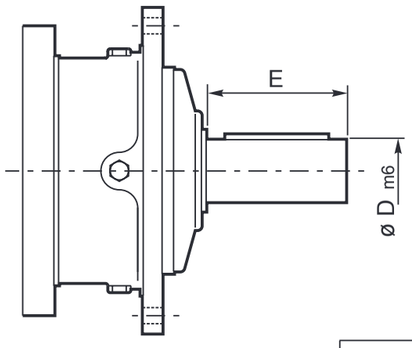

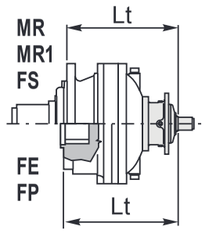

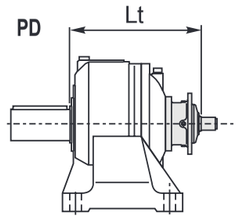

	D m6	E		Lt			
				MR-MR1-FS	FE	FP	PD
S45CR1	65	105	**ED 2067**	394	342		434
			ET3067	461	409		501
S46C1	65	105	**ED2067**	435	383		475
			ET3067	502	455		542

SU2

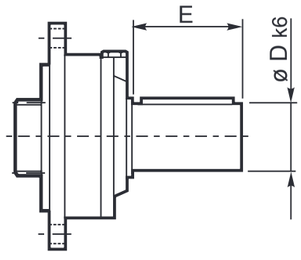

	D k6	E		Lt				
				MR MR1	FE	FS	FP	PD
SU2	40	58	**ED2067**	383	331	383	275	423
			ET3067	435	384	435	327	475

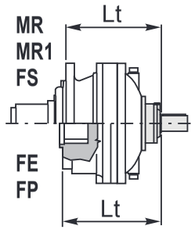

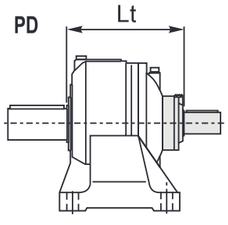

⑥ 48.82

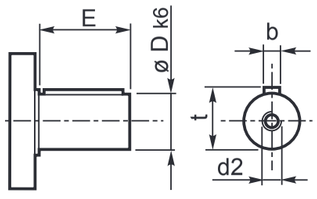

	D	E		Lt
				MR-MR1-FS-FE-FP-PDA
48.82	48	82	**EC3067**	280

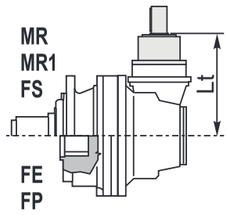

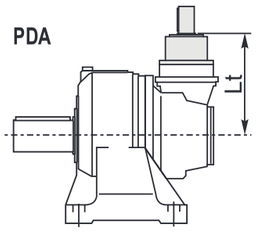

Per le configurazioni in entrata: S46C1, 48.82 (CC40 - CC41), FL5" è disponibile a richiesta il dispositivo antiritorno; per ulteriori informazioni e dati tecnici consultare il Servizio Tecnico Commerciale di Brevini Riduttori.

Anti-run back device is available for following input settings: S46C1, 48.82 (CC40 - CC41), FL5"; for further information and technical data please contact Brevini Riduttori Technical Sales Service.

Für die Antriebskonfigurationen: S46C1, 48.82 (CC40 - CC41), FL5" ist auf Anfrage eine Rücklaufsperre verfügbar. Weitere Informationen und die Technischen Daten erhalten Sie beim Technischen Verkaufsservice der Brevini Riduttori

Pour les configurations d'entrée : S46C1, 48.82 (CC40 - CC41), FL5" le dispositif antidévireur est disponible sur demande ; pour toute information supplémentaire ou toutes données techniques, s'adresser au Service Technique Commercial de Brevini Riduttori.

Para las configuraciones en entrada: S46C1, 48.82 (CC40 - CC41), FL5" , se encuentra disponible a pedido, el dispositivo antirretrocesos; para ulteriores informaciones y datos técnicos, consultar al Servicio Técnico Comercial de Brevini Riduttori.

Para as configurações na entrada: S46C1, 48.82 (CC40 - CC41), FL5" está disponível, a pedido, o dispositivo contra-recuos; para mais informações e dados técnicos, contacte o Serviço Técnico Comercial da Brevini Riduttori.

FL250-FL350-FL450FL650-FL750

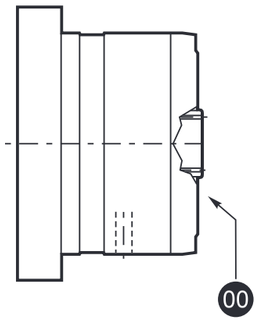

		Lt			
		MR-MR1-FS	FE	FP	PD-PDA
FL250 FL350 FL450	**ED2067**	371	319	315	411
	ET3067	438	386	382	478
	EC3067	280	280	280	280
	EC3067*	377	377	377	377
FL650 FL750	**ED2067**	384	332	328	424
	ET3067	451	399	395	491

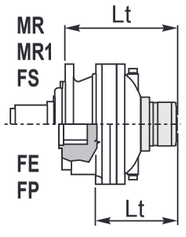

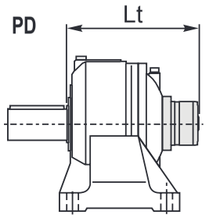

FL620.10
FL635.10

FL620.U-FL635.U

SAE A-AA
Shaft FE

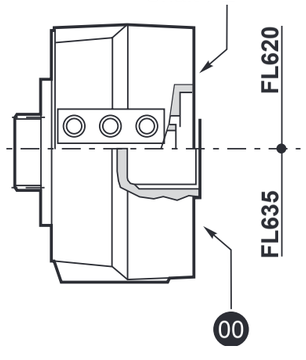

		Lt				
		MR-MR1	FS	FE	FP	PD
FL620.U	**ED2067**	435	335	383	327	475
	ET3067	293.5	502.5	451	395	542.5
	EC3067	324.5	324.5	324.5	324.5	324.5
	EC3067*	330.5	330.5	330.5	330.5	330.5
FL635.U	**ED2067**	445	321.5	369.5	313.5	461.5
	ET3067	280	489	437.5	381.5	529
	EC3067	311	311	311	311	311
	EC3067*	317	317	317	317	317
FL620.10	**ET3067**	462	462	450	394	502
FL635.10	**ET3067**	443	443	421	365	473

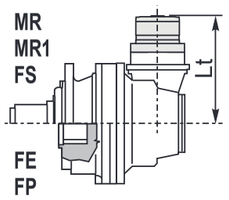

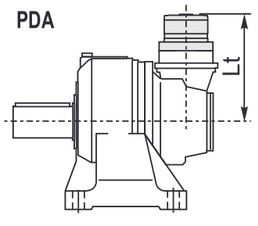

IECMotor

		Lt							
		IEC 63	**IEC 71**	**IEC 80 90**	**IEC 100 112**	**IEC 132**	**IEC 160 180**	**IEC 200**	**IEC 225**
ED2067	MR-MR1-FS				359	425	457	467	497
ED2067	FE				307	374	405	415	445
ED2067	FP				303	369	401	411	441
ET3067	MR-MR1-FS	418	420	425	426	493	524	534	564
ET3067	FE	367	369	374	375	442	473	483	513
ET3067	FP	362	364	369	370	437	468	478	508
PD2067	PD				399	466	497	507	537
PD3067	PD	458	460	465	466	533	564	574	604
EC3067	MR-MR1-FE-FS-FP	240	242	247	248	315	346	357	
EC3067*	MR-MR1-FE-FS-FP	246	248	253	254	321	352	363	
PDA3069	PDA	240	242	247	248	315	346	357	
PDA3069*	PDA	246	248	253	254	321	352	363	

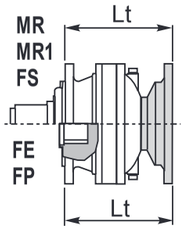

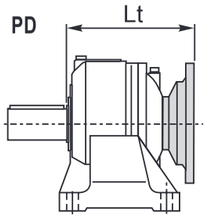

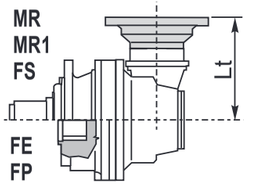

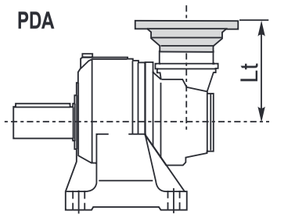

* bg 120

FR 065

Flangiaruota
Drivingflange
Radnabenflansch
Flasquederoue
Bridadelarueda
Flangederoda

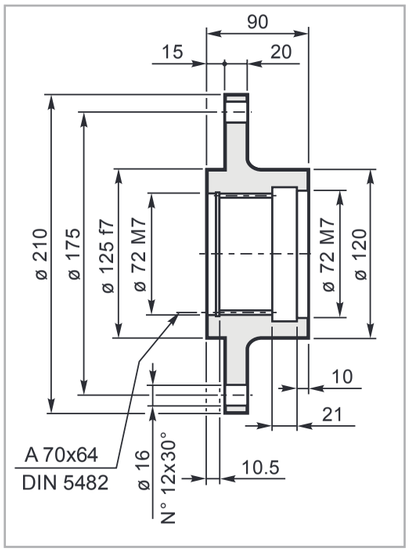

Mat. C40 UNI EN 10083
Code: 37202031800

MS 065

Manicottoscanalato
Splinedbush
Keilmuffe
Manchoncannelée
Manguitoacanalado
Luvaranhurada

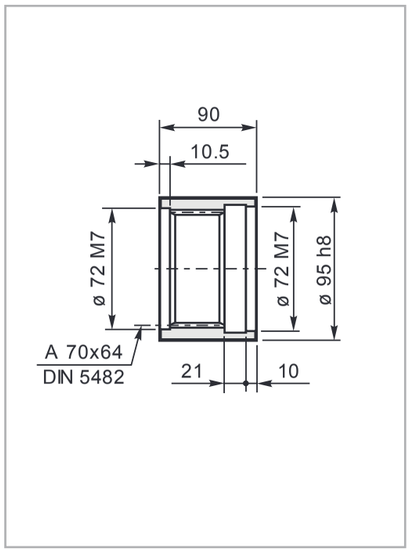

Mat. 39NiCrMo3 UNI EN 10083
Code: 39102440600

Pignoni
Pinion
Ritzel
Pignon
Piñones
Pinhões

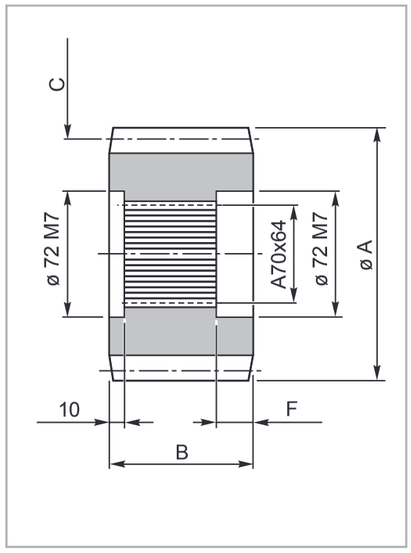

code	A	B	C	F
335.0463.0600	136	90	M=8 Z=15 —	31
335.2063.0600	160	90	M=10 Z=13 X=0.5	31
335.3033.0600	165	90	M=10 Z=13 X=0.95	31
335.3533.0600	149	90	M=10 Z=12 X=0.5	31

RDF 065

Rondelladifermo
Shaftcover
Gegenscheibe
Rondellefrein
Arandeladebloqueo
Amueladeencosto

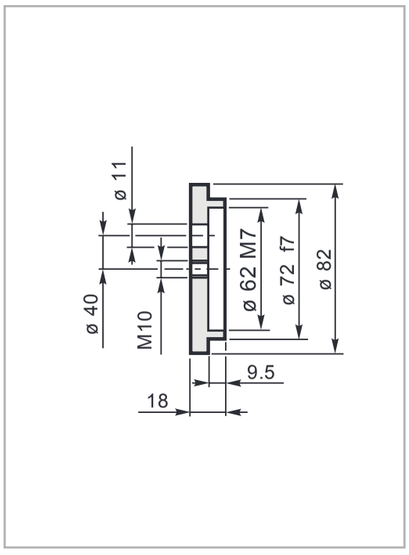

Mat. C40 UNI EN 10083
Code: 37201440800

BS 065

Barrascanalata
Splinedbar
Zugspindel
Barrecannelée
Barraacanalada
Barraranhurada

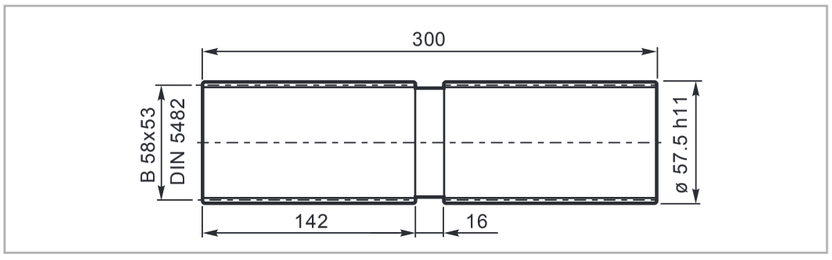

Code: 39127030100
Mat.: Acciaio legato ad elevata resistenza meccanica
Alloyed steel with high mechanical resistance
Legierungsstahl mit hoher mechanischer Festigkeit
Alliage d'acier à haute résistance mécanique
Aleación de acero de elevada resistencia mecánica
Aço ligado de elevada resistência mecânica

Carichiradialisuglialberiuscita/Radialloadsonouputshafts
RadiallastenaufdeAbtriebswellen/Chargesradialessur lesarbresdesortie
Cargassobrelosejesdesalida/Cargasradiaisnoseixosdesaida

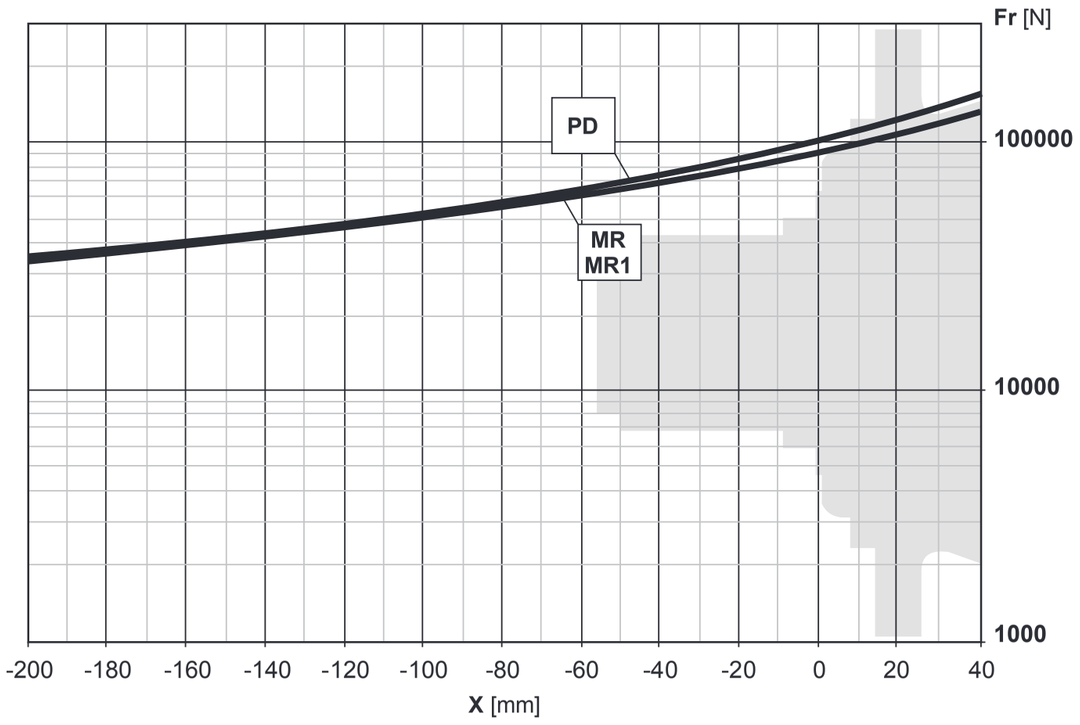

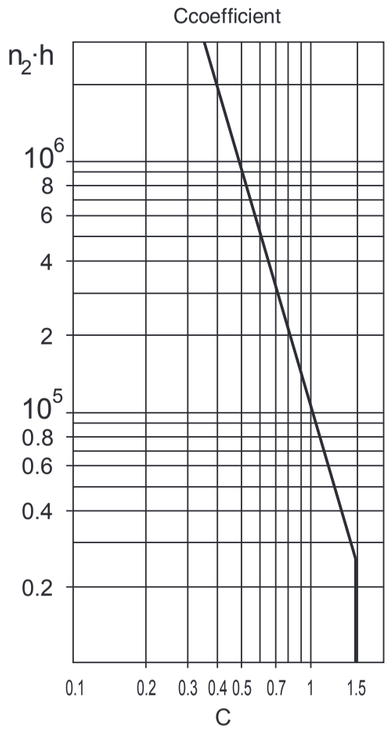

Carichiassiali/Axialloads/Axialkräfte/Chargesaxiales/Cargasaxiales/Forçasaxiais

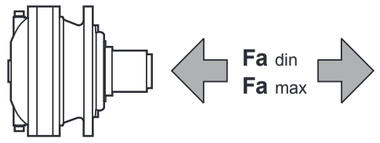

		Flangemounted		PD-PDA
		MN-MN1	MR-MR1	MR1
Fadin	[N]	—	50000	30000
Famax	[N]	—	90000	30000

Carichiradialisuglialberientrata/Radialloadsoninputshafts
RadiallastenaufdeAntriebswellen/Chargesradialessurlesarbres d'entrée
Cargassobrelosejesdeentrada/Cargasradiaisnoseixosdeentrada

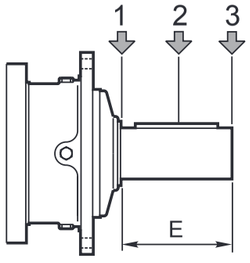

Type	E	**Fr**[N]					
		n_1.h=10 7			**n_1.h=10 8**		
		1	**2**	**3**	**1**	**2**	**3**
S45CR1	105	10000	6000	4000	5000	3000	2000
S46C1	105	14000	8800	6400	7000	4400	3200
S65CR1	130	23800	15500	9600	11900	7800	4800

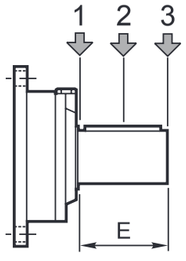

Type	E	**Fr**[N]					
		n_1.h=10 7			**n_1.h=10 8**		
		1	**2**	**3**	**1**	**2**	**3**
SU2	58	3000	2000	1500	1400	1000	700

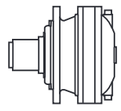

i_{eff}	1500			1000			500			T_{2max} [Nm]	P_T [kW]
	n_2 [rpm]	T_2 [Nm]	P_2 [kW]	n_2 [rpm]	T_2 [Nm]	P_2 [kW]	n_2 [rpm]	T_2 [Nm]	P_2 [kW]		
EM1090											
4.08	368	2936	113	245	3316	85	123	4082	52	15000	
5.05	297	3054	95	198	3449	72	99	4246	44.0	15000	
5.81	258	3122	84	172	3526	64	86	4341	39.1	15000	40
6.92	217	3246	74	145	3666	55	72	4514	34.2	15000	
8.70	172	2868	52	115	3077	37.0	57	3396	20.4	15000	
ED2090											
14.28	105	4276	47.0	70	4829	35.4	35.0	5945	21.8	15000	
16.85	89	4493	41.9	59	5075	31.5	29.7	6248	19.4	15000	
17.68	85	4447	39.5	57	5022	29.8	28.3	6184	18.3	15000	
21.09	71	4807	35.8	47.4	5428	27.0	23.7	6683	16.6	15000	
24.48	61	5026	32.3	40.8	5676	24.3	20.4	6989	14.9	15000	
29.58	51	5320	28.3	33.8	6008	21.3	16.9	7397	13.1	15000	23
30.30	49.5	5228	27.1	33.0	5904	20.4	16.5	7269	12.6	15000	
36.61	41.0	5533	23.7	27.3	6249	17.9	13.7	7693	11.0	15000	
41.52	36.1	4902	18.5	24.1	5107	12.9	12.0	5456	6.9	15000	
44.98	33.3	3629	12.7	22.2	3800	8.8	11.1	4092	4.8	15000	
50.17	29.9	4998	15.7	19.9	5202	10.9	10.0	5552	5.8	15000	
ET3090											
58.98	25.4	6543	17.4	17.0	7390	13.1	8.5	9098	8.1	15000	
61.86	24.2	6476	16.4	16.2	7314	12.4	8.1	8304	7.0	15000	
73.83	20.3	7000	14.9	13.5	7905	11.2	6.8	9732	6.9	15000	
75.40	19.9	7044	14.7	13.3	7955	11.1	6.6	9794	6.8	15000	
87.12	17.2	7356	13.3	11.5	8308	10.0	5.7	10228	6.1	15000	
101.1	14.8	7692	12.0	9.9	8687	9.0	4.9	10384	5.4	15000	
109.1	13.8	7869	11.3	9.2	8887	8.5	4.6	10941	5.3	15000	
126.6	11.9	8228	10.2	7.9	9293	7.7	4.0	11441	4.7	15000	15
146.9	10.2	8604	9.2	6.8	9717	6.9	3.4	10774	3.8	15000	
152.9	9.8	8709	8.9	6.5	9835	6.7	3.3	12023	4.1	15000	
177.5	8.5	9107	8.1	5.6	10248	6.0	2.8	10973	3.2	15000	
209.2	7.2	7381	5.5	4.8	7820	3.9	2.4	8994	2.3	15000	
219.7	6.8	8429	6.0	4.6	9159	4.4	2.3	10512	2.5	15000	
252.7	5.9	7502	4.7	4.0	8129	3.4	2.0	9337	1.9	15000	
265.4	5.7	8765	5.2	3.8	9515	3.8	1.9	10906	2.2	15000	
305.4	4.9	7776	4.0	3.3	8446	2.9	1.6	9689	1.7	15000	
363.7	4.1	6105	2.6	2.7	6649	1.9	1.4	7657	1.1	15000	
EQ4090											
409.3	3.7	11701	4.5	2.4	12828	3.3	1.2	13665	1.7	15000	
443.0	3.4	11982	4.2	2.3	12979	3.1	1.1	13813	1.6	15000	
512.4	2.9	12392	3.8	2.0	13025	2.7	0.98	14090	1.4	15000	
555.6	2.7	12244	3.5	1.8	12716	2.4	0.90	14246	1.3	15000	
654.3	2.3	12434	3.0	1.5	13023	2.1	0.76	14565	1.2	15000	
718.5	2.1	13004	2.8	1.4	13423	2.0	0.70	14750	1.1	15000	
779.1	1.9	11377	2.3	1.3	11906	1.6	0.64	13853	0.93	15000	
878.3	1.7	12778	2.3	1.1	13797	1.6	0.57	15000	0.90	15000	
1019	1.5	11665	1.8	0.98	12638	1.3	0.49	14664	0.75	15000	
1145	1.3	13474	1.8	0.87	14304	1.3	0.44	15000	0.69	15000	11
1232	1.2	12047	1.5	0.81	13170	1.1	0.41	15000	0.64	15000	
1329	1.1	13813	1.6	0.75	14595	1.2	0.38	15000	0.60	15000	
1606	0.93	14174	1.4	0.62	14973	0.98	0.31	15000	0.49	15000	
1864	0.80	13195	1.1	0.54	14389	0.81	0.27	15000	0.42	15000	
1988	0.75	12975	1.0	0.50	13987	0.74	0.25	15000	0.39	15000	
2307	0.65	13340	0.91	0.43	14375	0.65	0.22	15000	0.35	15000	
2524	0.59	9025	0.56	0.40	9751	0.41	0.20	11100	0.23	15000	
2787	0.54	13815	0.78	0.36	14880	0.56	0.18	15000	0.28	15000	
3207	0.47	12288	0.60	0.31	13240	0.43	0.16	15000	0.25	15000	

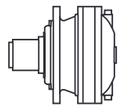

i_{eff}	1500			1000			500			T_{2max} [Nm]	P_T [kW]
	n_2 [rpm]	T_2 [Nm]	P_2 [kW]	n_2 [rpm]	T_2 [Nm]	P_2 [kW]	n_2 [rpm]	T_2 [Nm]	P_2 [kW]		
EM1090											
4.08	368	5188	200	245	5859	150	123	7213	93	15000	
5.05	297	5396	168	198	6094	126	99	7502	78	15000	
5.81	258	5516	149	172	6230	112	86	6866	62	15000	40
6.92	217	4667	106	145	4967	75	72	5411	40.9	15000	
8.70	172	3564	64	115	3791	45.6	57	4142	24.9	15000	
ED2090											
14.28	105	7554	83	70	8532	63	35.0	10504	38.5	15000	
16.85	89	7939	74	59	8966	56	29.7	11038	34.3	15000	
17.68	85	7814	69	57	8157	48.3	28.3	9233	27.4	15000	
21.09	71	8492	63	47.4	9591	47.6	23.7	11648	28.9	15000	
24.48	61	8880	57	40.8	9757	41.7	20.4	10681	22.8	15000	
29.58	51	7971	42.3	33.8	8475	30.0	16.9	9249	16.4	15000	23
30.30	49.5	8266	42.9	33.0	8938	30.9	16.5	10306	17.8	15000	
36.61	41.0	8533	36.6	27.3	9301	26.6	13.7	10701	15.3	15000	
41.52	36.1	5815	22.0	24.1	6246	15.8	12.0	7230	9.1	15000	
44.98	33.3	4402	15.4	22.2	4643	10.8	11.1	5460	6.4	15000	
50.17	29.9	5956	18.6	19.9	6506	13.6	10.0	7515	7.8	15000	
ET3090											
58.98	25.4	11561	30.8	17.0	12687	22.5	8.5	13568	12.0	15000	
61.86	24.2	9533	24.2	16.2	10349	17.5	8.1	11850	10.0	15000	
73.83	20.3	12245	26.1	13.5	12977	18.4	6.8	13995	9.9	15000	
75.40	19.9	10714	22.3	13.3	11209	15.6	6.6	12532	8.7	15000	
87.12	17.2	12649	22.8	11.5	13036	15.7	5.7	14316	8.6	15000	
101.1	14.8	11074	17.2	9.9	11557	12.0	4.9	13379	6.9	15000	
109.1	13.8	12394	17.9	9.2	13221	12.7	4.6	14761	7.1	15000	
126.6	11.9	12590	15.6	7.9	13678	11.3	4.0	15000	6.3	15000	
146.9	10.2	11519	12.3	6.8	12458	8.9	3.4	14505	5.2	15000	15
152.9	9.8	13016	13.4	6.5	14063	9.6	3.3	15000	5.2	15000	
177.5	8.5	11854	10.5	5.6	12999	7.7	2.8	15000	4.4	15000	
209.2	7.2	10493	7.9	4.8	11337	5.7	2.4	12901	3.2	15000	
219.7	6.8	12238	8.8	4.6	13209	6.3	2.3	15000	3.6	15000	
252.7	5.9	10881	6.8	4.0	11749	4.9	2.0	13357	2.8	15000	
265.4	5.7	12649	7.5	3.8	13683	5.4	1.9	15000	3.0	15000	
305.4	4.9	11280	5.8	3.3	12171	4.2	1.6	13826	2.4	15000	
363.7	4.1	8950	3.9	2.7	9673	2.8	1.4	11016	1.6	15000	
EQ4090											
409.3	3.7	15000	5.8	2.4	15000	3.8	1.2	15000	1.9	15000	
443.0	3.4	15000	5.3	2.3	15000	3.6	1.1	15000	1.7	15000	
512.4	2.9	15000	4.6	2.0	15000	3.1	0.98	15000	1.5	15000	
555.6	2.7	15000	4.2	1.8	15000	2.8	0.90	15000	1.4	15000	
654.3	2.3	15000	3.6	1.5	15000	2.4	0.76	15000	1.2	15000	
718.5	2.1	15000	3.3	1.4	15000	2.2	0.70	15000	1.1	15000	
779.1	1.9	15000	3.0	1.3	15000	2.0	0.64	15000	1.0	15000	
878.3	1.7	15000	2.7	1.1	15000	1.7	0.57	15000	0.90	15000	
1019	1.5	15000	2.4	0.98	15000	1.5	0.49	15000	0.77	15000	
1145	1.3	15000	2.0	0.87	15000	1.4	0.44	15000	0.69	15000	11
1232	1.2	15000	2.9	0.81	15000	1.3	0.41	15000	0.64	15000	
1329	1.1	15000	1.7	0.75	15000	1.2	0.38	15000	0.60	15000	
1606	0.93	15000	1.5	0.62	15000	1.0	0.31	15000	0.49	15000	
1864	0.80	15000	1.3	0.54	15000	0.85	0.27	15000	0.42	15000	
1988	0.75	15000	1.2	0.50	15000	0.79	0.25	15000	0.39	15000	
2307	0.65	15000	1.0	0.43	15000	0.68	0.22	15000	0.35	15000	
2524	0.59	12839	0.80	0.40	13806	0.57	0.20	15000	0.31	15000	
2787	0.54	15000	0.80	0.36	15000	0.57	0.18	15000	0.28	15000	
3207	0.47	15000	0.74	0.31	15000	0.49	0.16	15000	0.25	15000	

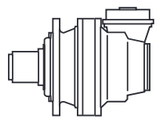

i_{eff}	1500			1000			500			T_{2max} [Nm]	P_T [kW]
	n_2 [rpm]	T_2 [Nm]	P_2 [kW]	n_2 [rpm]	T_2 [Nm]	P_2 [kW]	n_2 [rpm]	T_2 [Nm]	P_2 [kW]		
EC2090-PDA2090											
12.24	123	2760	35.4	82	3117	26.7	40.8	3838	16.4	15000	18
15.15	99	3416	35.4	66	3858	26.7	33.0	4750	16.4	15000	
17.43	86	3931	35.4	57	4439	26.7	28.7	5465	16.4	15000	
20.76	72	4514	34.2	48.2	4753	24.0	24.1	5107	12.9	15000	
23.33	64	2283	15.4	42.9	2578	11.6	21.4	3174	7.1	15000	
26.84	56	2627	15.4	37.3	2966	11.6	18.6	3652	7.1	15000	
31.97	46.9	3129	15.4	31.3	3533	11.6	15.6	4350	7.1	15000	
40.19	37.3	3582	14.0	24.9	3753	9.8	12.4	4045	5.3	15000	
EC3090-PDA3090											
42.84	35.0	5945	21.8	23.3	6714	16.4	11.7	8266	10.1	15000	15
50.55	29.7	6248	19.4	19.8	7056	14.6	9.9	8687	9.0	15000	
53.03	28.3	6184	18.3	18.9	6983	13.8	9.4	8194	8.1	15000	
65.97	22.7	6457	15.4	15.2	7292	11.6	7.6	8977	7.1	15000	
73.44	20.4	6989	14.9	13.6	7893	11.3	6.8	9717	6.9	15000	
77.85	19.3	7112	14.4	12.8	8032	10.8	6.4	9888	6.7	15000	
90.90	16.5	7269	12.6	11.0	8085	9.3	5.5	8813	5.1	15000	
97.45	15.4	7608	12.3	10.3	8592	9.2	5.1	10578	5.7	15000	
113.1	13.3	7955	11.1	8.8	8984	8.3	4.4	10501	4.9	15000	
120.6	12.4	7913	10.3	8.3	8286	7.2	4.1	9334	4.1	15000	
140.0	10.7	8104	9.1	7.1	8393	6.3	3.6	9617	3.6	15000	
161.1	9.3	7216	7.0	6.2	7474	4.9	3.1	8537	2.8	15000	
169.1	8.9	8238	7.7	5.9	8684	5.4	3.0	9985	3.1	15000	
194.6	7.7	7336	5.9	5.1	7704	4.1	2.6	8867	2.4	15000	
231.8	6.5	5772	3.9	4.3	6047	2.7	2.2	6990	1.6	15000	
EC4090-PDA4090											
285.8	5.2	8898	4.9	3.5	9657	3.5	1.7	11063	2.0	15000	10
321.5	4.7	10884	5.3	3.1	12248	4.0	1.6	13220	2.2	15000	
341.1	4.4	11078	5.1	2.9	12149	3.7	1.5	13144	2.0	15000	
395.8	3.8	11585	4.6	2.5	12747	3.4	1.3	13603	1.8	15000	
467.1	3.2	12173	4.1	2.1	12996	2.9	1.1	13913	1.6	15000	
503.8	3.0	12131	3.8	2.0	12602	2.6	0.99	14058	1.5	15000	
564.4	2.7	12624	3.5	1.8	13056	2.4	0.89	14276	1.3	15000	
623.6	2.4	10399	2.6	1.6	11250	1.9	0.80	12829	1.1	15000	
706.5	2.1	12523	2.8	1.4	13246	2.0	0.71	14717	1.1	15000	
820.0	1.8	11431	2.2	1.2	12043	1.5	0.61	14005	0.89	15000	
874.5	1.7	11105	2.0	1.1	12000	1.4	0.57	13661	0.82	15000	
1015	1.5	11427	1.8	0.99	12342	1.3	0.49	14042	0.72	15000	
1168	1.3	10154	1.4	0.86	10972	0.98	0.43	12491	0.56	15000	
1226	1.2	11847	1.5	0.82	12789	1.1	0.41	14537	0.62	15000	
1411	1.1	10530	1.2	0.71	11371	0.84	0.35	12934	0.48	15000	
1680	0.89	8340	0.78	0.60	9023	0.56	0.30	10291	0.32	15000	
1748	0.86	6325	0.57	0.57	6890	0.41	0.29	7939	0.24	15000	
2113	0.71	6585	0.49	0.47	7165	0.36	0.24	8245	0.20	15000	

Tuttiirapportievidenziati(es.12.24)hannodimensioniparticolaridellacoppiaconicaincerteversioni;vederetavoledimensionali.
Allratiosgreyhighlighted(ex.12.24)havespecificdimensionsofthebevelgearsetinsomeversions;seedimensionaltables.
Allemit(es.12.24)gekennzeichnetenÜbersetzungenhabeninbestimmtenVersionenbesondereDimensionendesKegelradtriebs.SieheauchDimensionstabellen.
Lesrapportsrepéréspar(es.12.24)ontdesdimensionsdecoupleconiqueparticulières.Voirlestableauxdimensionnels.
Todaslasrelacionesindicadascon(es.12.24)tienendimensionesparticularesdelparcónicosegúnlasversiones;verlastablasdedimensión.
Asrelaçõesmarcadascom(es.12.24)têmdimensõesparticularesdaengrenagemcônicaemcertasversões;videtabelasdimensionais.

* bg 143

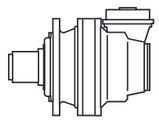

i_{eff}	1500			1000			500			T_{2max} [Nm]	P_T [kW]
	n_2 [rpm]	T_2 [Nm]	P_2 [kW]	n_2 [rpm]	T_2 [Nm]	P_2 [kW]	n_2 [rpm]	T_2 [Nm]	P_2 [kW]		
EC2090-PDA2090											
12.24	123	4877	63	82	5507	47.1	40.8	6781	29.0	15000	
15.15	99	6036	63	66	6817	47.1	33.0	8393	29.0	15000	
17.43	86	6866	62	57	7169	43.1	28.7	7941	23.9	15000	
20.76	72	5411	40.9	48.2	5650	28.5	24.1	6246	15.8	15000	18
23.33	64	4034	27.2	42.9	4556	20.5	21.4	5609	12.6	15000	
26.84	56	4641	27.2	37.3	5241	20.5	18.6	6453	12.6	15000	
31.97	46.9	5528	27.2	31.3	5896	19.3	15.6	6849	11.2	15000	
40.19	37.3	4349	17.0	24.9	4539	11.8	12.4	5322	6.9	15000	
EC3090-PDA3090											
42.84	35.0	10504	38.5	23.3	11863	29.0	11.7	13030	15.9	15000	
50.55	29.7	11039	34.3	19.8	12309	25.5	9.9	13280	13.8	15000	
53.03	28.3	9233	27.4	18.9	10034	19.8	9.4	11504	11.4	15000	
65.97	22.7	11408	27.2	15.2	12883	20.5	7.6	13780	10.9	15000	
73.44	20.4	10681	22.8	13.6	11177	15.9	6.8	12458	8.9	15000	
77.85	19.3	12373	25.0	12.8	12996	17.5	6.4	14097	9.5	15000	
90.90	16.5	10306	17.8	11.0	11165	12.9	5.5	12749	7.3	15000	
97.45	15.4	12244	19.7	10.3	12880	13.8	5.1	14537	7.8	15000	15
113.1	13.3	11209	15.6	8.8	11730	10.9	4.4	13711	6.3	15000	
120.6	12.4	10900	14.2	8.3	11792	10.2	4.1	13442	5.8	15000	
140.0	10.7	11222	12.6	7.1	12133	9.1	3.6	13818	5.2	15000	
161.1	9.3	9975	9.7	6.2	10788	7.0	3.1	12293	4.0	15000	
169.1	8.9	11641	10.8	5.9	12527	7.8	3.0	14309	4.4	15000	
194.6	7.7	10348	8.4	5.1	11184	6.0	2.6	12731	3.4	15000	
231.8	6.5	8194	5.6	4.3	8872	4.0	2.2	10128	2.3	15000	
EC4090-PDA4090											
285.8	5.2	12862	7.1	3.5	13871	5.1	1.7	15000	2.7	15000	
321.5	4.7	14727	7.2	3.1	15000	4.9	1.6	15000	2.5	15000	
341.1	4.4	14845	6.8	2.9	15000	4.6	1.5	15000	2.4	15000	
395.8	3.8	15000	6.0	2.5	15000	3.9	1.3	15000	2.0	15000	
467.1	3.2	15000	5.0	2.1	15000	3.3	1.1	15000	1.7	15000	
503.8	3.0	15000	4.7	2.0	15000	3.1	0.99	15000	1.6	15000	
564.4	2.7	15000	4.2	1.8	15000	2.8	0.89	15000	1.4	15000	
623.6	2.4	14860	3.7	1.6	15000	2.5	0.80	15000	1.3	15000	
706.5	2.1	15000	3.3	1.4	15000	2.2	0.71	15000	1.1	15000	
820.0	1.8	15000	2.8	1.2	15000	1.9	0.61	15000	0.96	15000	10
874.5	1.7	15000	2.7	1.1	15000	1.7	0.57	15000	0.90	15000	
1015	1.5	15000	2.4	0.99	15000	1.6	0.49	15000	0.77	15000	
1168	1.3	14446	1.9	0.86	15000	1.4	0.43	15000	0.68	15000	
1226	1.2	15000	1.9	0.82	15000	1.3	0.41	15000	0.64	15000	
1411	1.1	14946	1.7	0.71	15000	1.1	0.35	15000	0.55	15000	
1680	0.89	11926	1.1	0.60	12836	0.80	0.30	14526	0.45	15000	
1748	0.86	9290	0.84	0.57	10042	0.60	0.29	11440	0.34	15000	
2113	0.71	9636	0.72	0.47	10410	0.52	0.24	11847	0.29	15000	

Tuttiirapportievidenziati(es.12.24)hannodimensioniparticolaridellacoppiaconicaincerteversioni;vederetavoledimensionali.
Allratiosgreyhighlighted(ex.12.24)havespecificdimensionsofthebevelgearsetinsomeversions;seedimensionaltables.
Allemit(es.12.24)gekennzeichnetenÜbersetzungenhabeninbestimmtenVersionenbesondereDimensionendesKegelradtriebs.SieheauchDimensionstabellen.
Lesrapportsrepéréspar(es.12.24)ontdesdimensionsdecoupleconiqueparticulières.Voirlestableauxdimensionnels.
Todaslasrelacionesindicadascon(es.12.24)tienendimensionesparticularesdelparcónicosegúnlasversiones;verlastablasdedimensión.
Asrelaçõesmarcadascom(es.12.24)têmdimensõesparticularesdaengrenagemcônicaemcertasversões;videtabelasdimensionais.

* bg 143

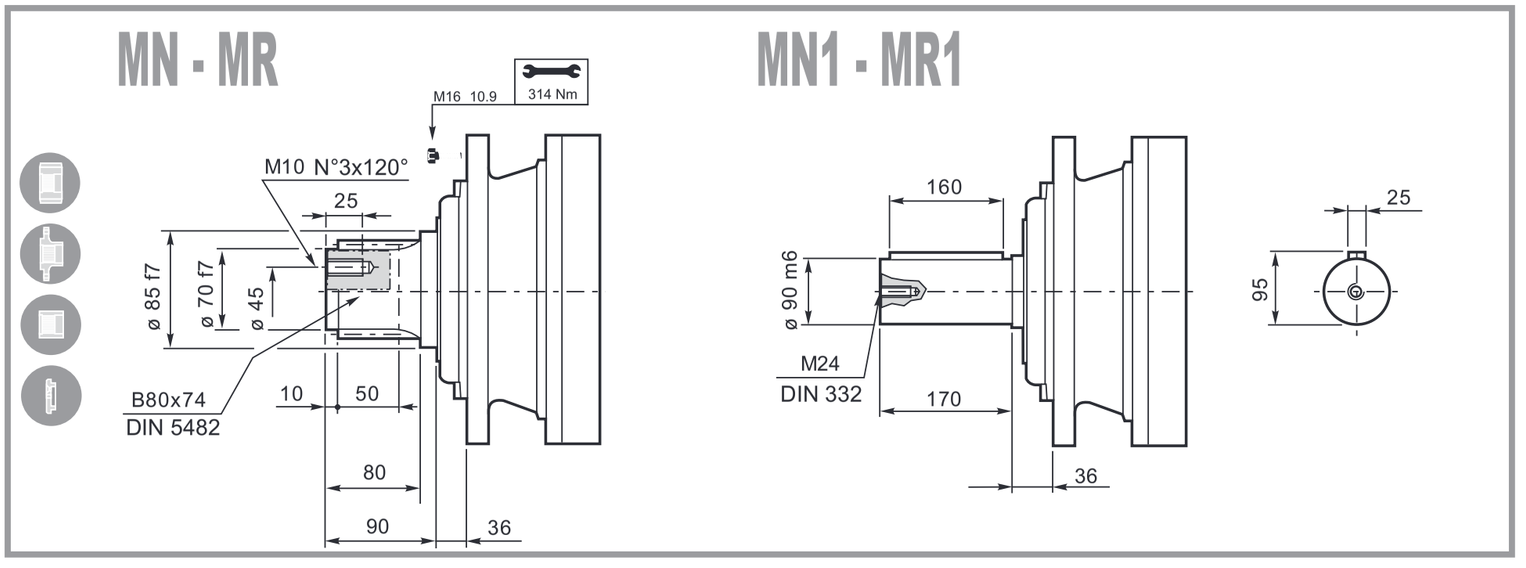
MN - MR
MN1 - MR1
M16 10.9
314 Nm
M10 N°3x120°
25
ø 85 f7
ø 70 f7
ø 45
B80x74
DIN 5482
10
50
80
90
36
160
ø 90 m6
M24
DIN 332
170
36
25
95

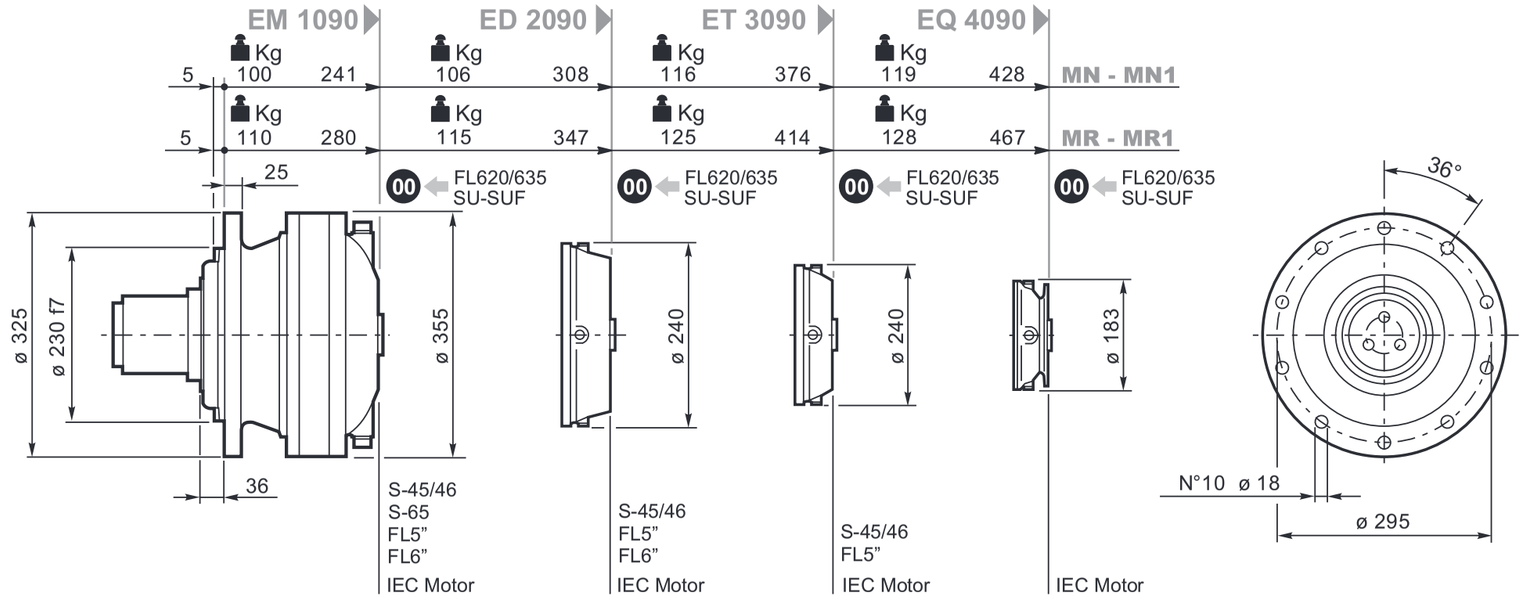
EM 1090
ED 2090
ET 3090
EQ 4090
Kg 100 241
Kg 106 308
Kg 116 376
Kg 119 428
MN - MN1
Kg 110 280
Kg 115 347
Kg 125 414
Kg 128 467
MR - MR1
5
25
00 FL620/635 SU-SUF
ø 325
ø 230 f7
ø 355
ø 240
ø 240
ø 183
36
S-45/46
S-65
FL5"
FL6"
IEC Motor
S-45/46
FL5"
FL6"
IEC Motor
S-45/46
FL5"
IEC Motor
IEC Motor
36°
N°10 ø 18
ø 295

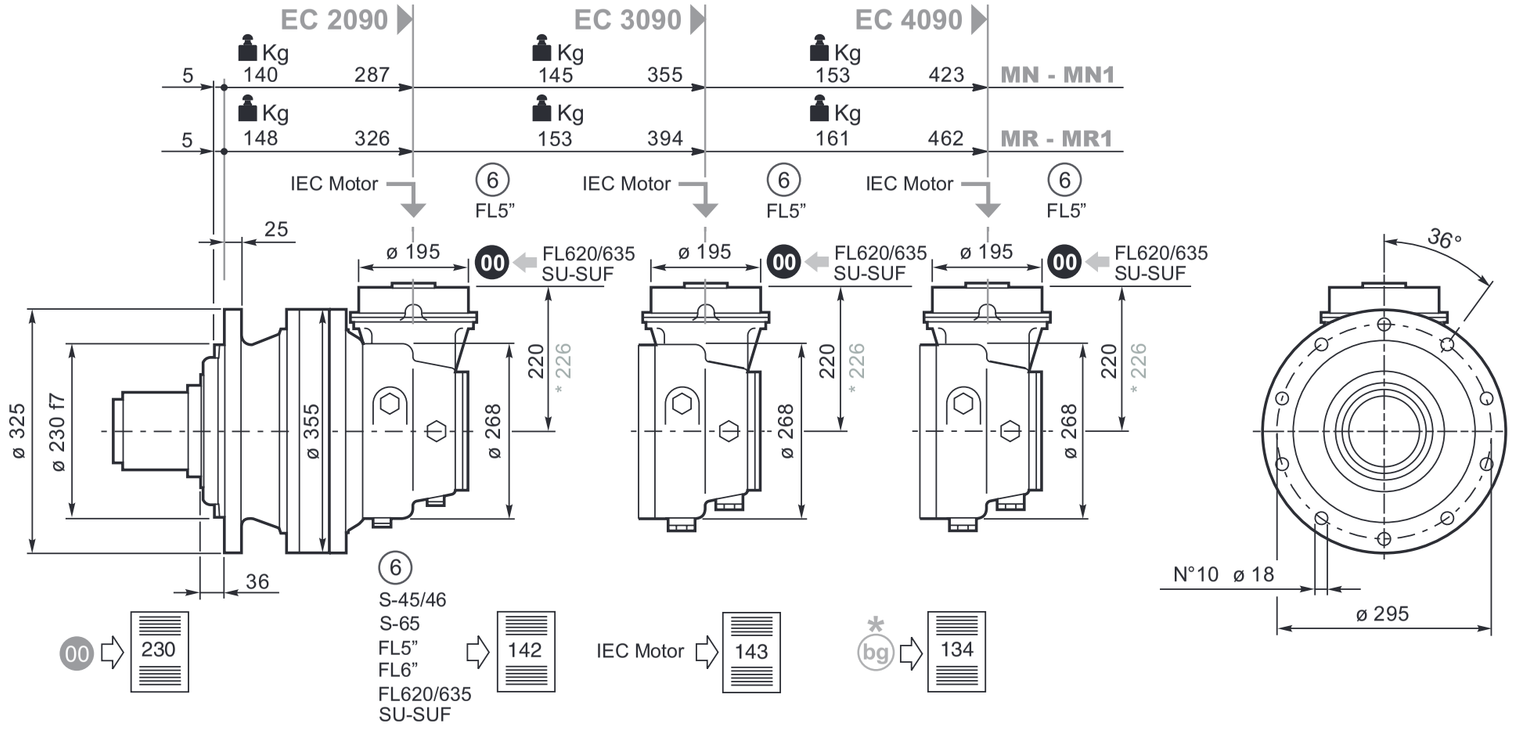
EC 2090
EC 3090
EC 4090
Kg 140 287
Kg 145 355
Kg 153 423
MN - MN1
Kg 148 326
Kg 153 394
Kg 161 462
MR - MR1
5
IEC Motor
6
FL5"
25
ø 195
00 FL620/635 SU-SUF
ø 325
ø 230 f7
ø 355
ø 268
220
* 226
36
6
S-45/46
S-65
FL5"
FL6"
FL620/635
SU-SUF
00
230
142
IEC Motor
143
bg
134
36°
N°10 ø 18
ø 295

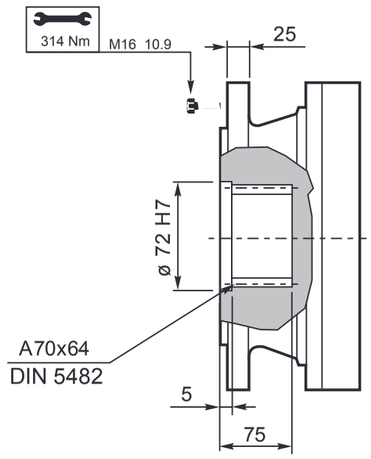
314 Nm
M16 10.9
25
ø 72 H7
A70x64
DIN 5482
5
75

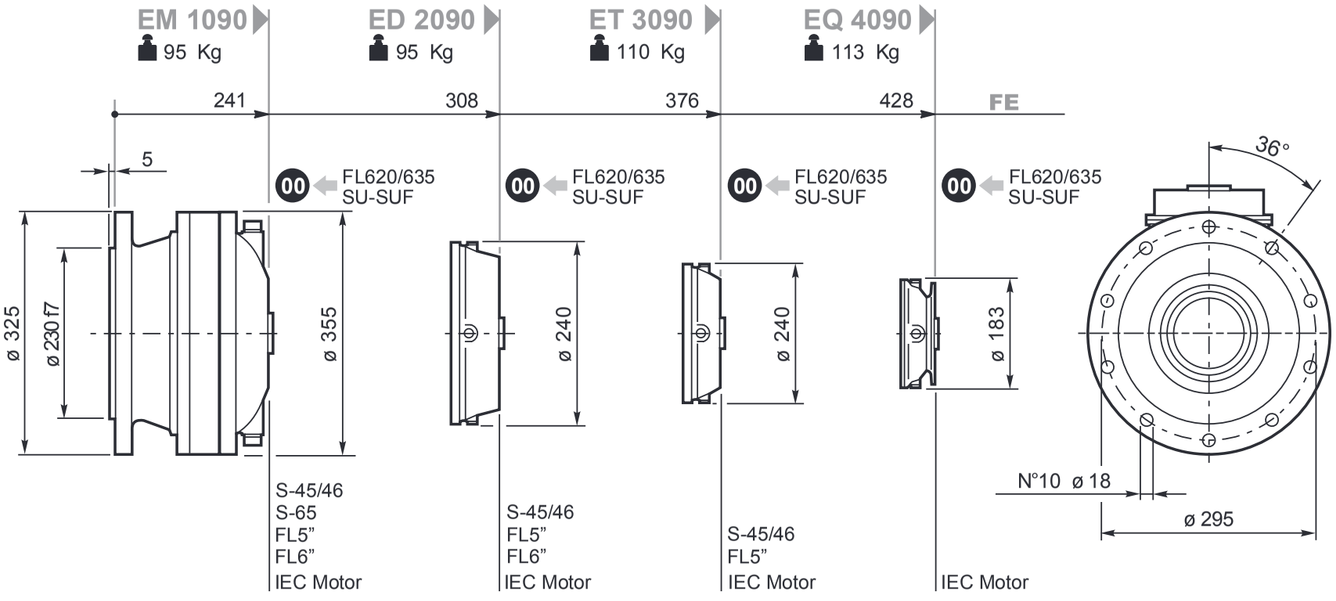
EM 1090
95 Kg
ED 2090
95 Kg
ET 3090
110 Kg
EQ 4090
113 Kg
241
308
376
428
FE
5
00
FL620/635
SU-SUF
36°
ø 325
ø 230 f7
ø 355
ø 240
ø 240
ø 183
S-45/46
S-65
FL5"
FL6"
IEC Motor
S-45/46
FL5"
FL6"
IEC Motor
S-45/46
FL5"
IEC Motor
IEC Motor
N°10 ø 18
ø 295

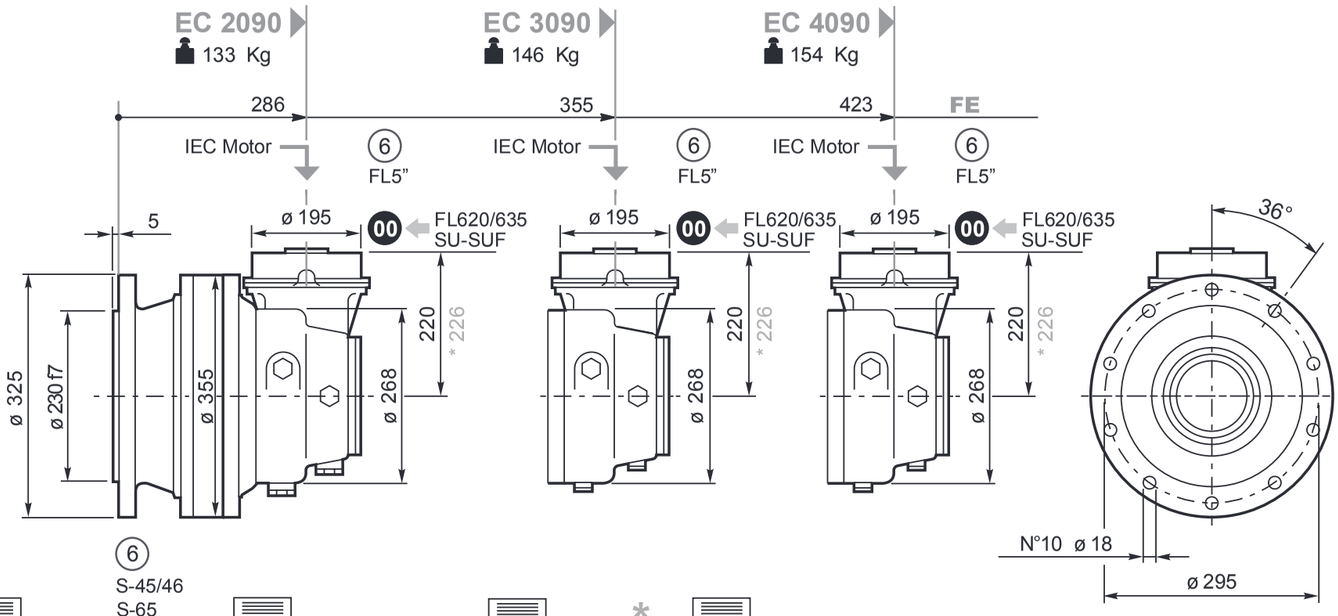
EC 2090
133 Kg
EC 3090
146 Kg
EC 4090
154 Kg
286
355
423
FE
IEC Motor
6
FL5"
5
ø 195
00
FL620/635
SU-SUF
36°
ø 325
ø 230 f7
ø 355
ø 268
220
* 226
N°10 ø 18
ø 295

00
230
6
S-45/46
S-65
FL5"
FL6"
FL620/635
SU-SUF
142
IEC Motor
143
*
bg
134

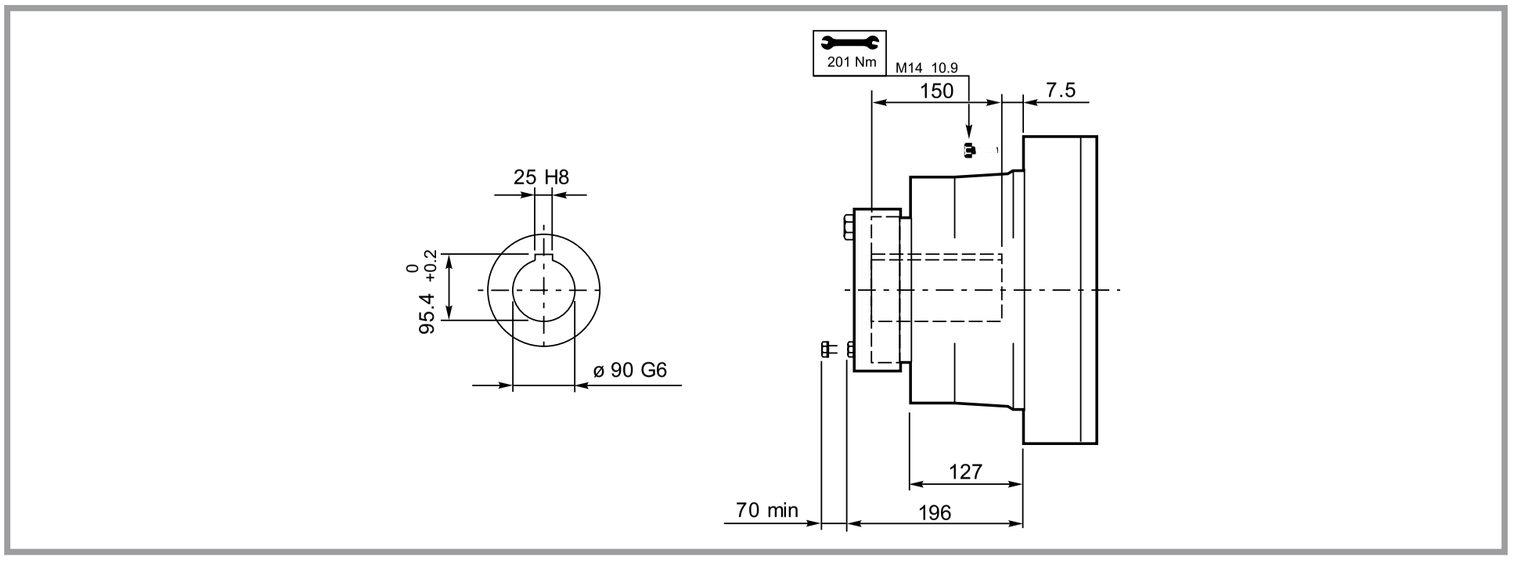
201 Nm
M14 10.9
150
7.5
25 H8
95.4 +0.2 0
ø 90 G6
127
70 min
196

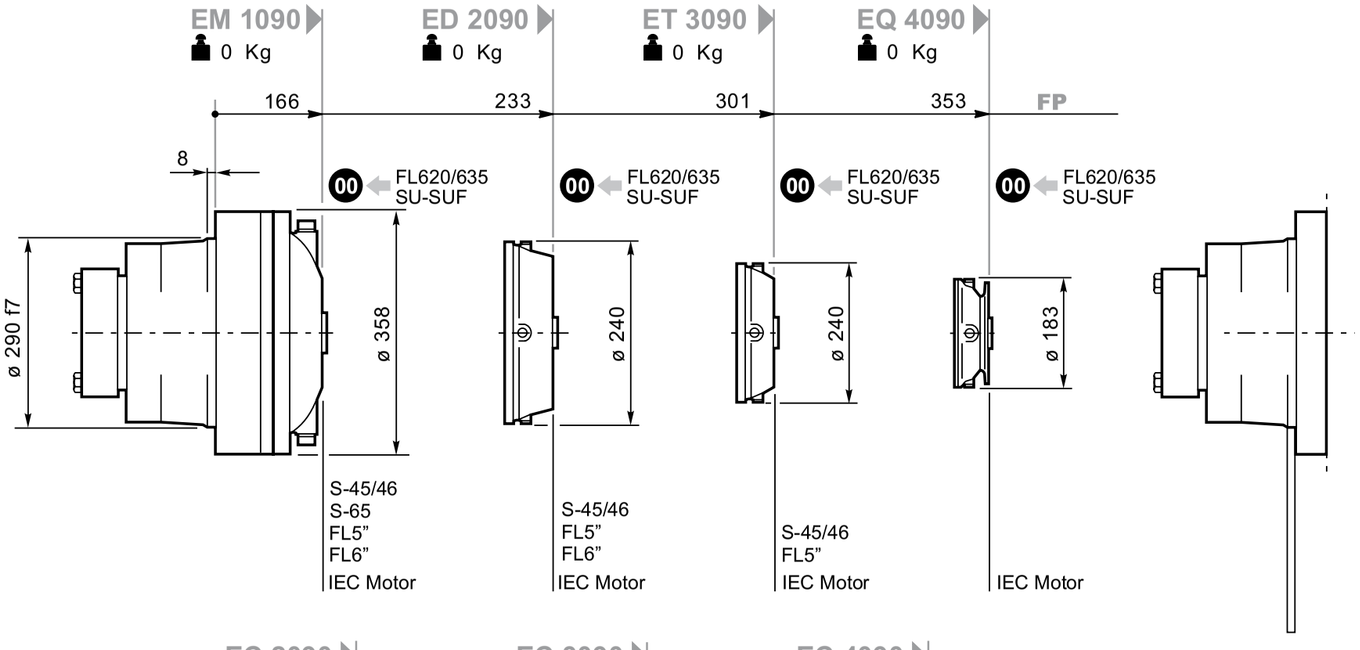
EM 1090
0 Kg
ED 2090
0 Kg
ET 3090
0 Kg
EQ 4090
0 Kg
166
233
301
353
FP
8
00 FL620/635 SU-SUF
ø 290 f7
ø 358
ø 240
ø 240
ø 183
S-45/46
S-65
FL5"
FL6"
IEC Motor
S-45/46
FL5"
FL6"
IEC Motor
S-45/46
FL5"
IEC Motor
IEC Motor

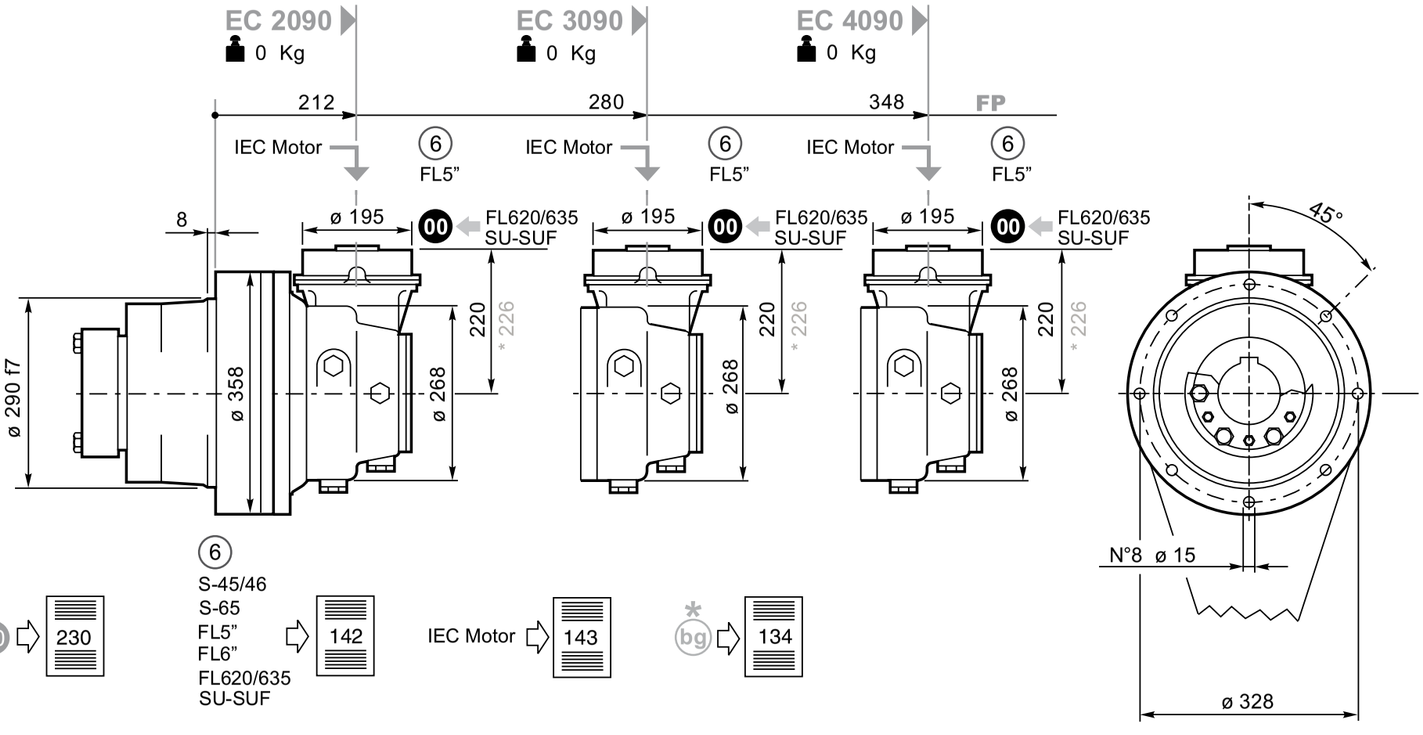
EC 2090
0 Kg
EC 3090
0 Kg
EC 4090
0 Kg
212
280
348
FP
IEC Motor
6
FL5"
8
ø 195
00 FL620/635 SU-SUF
ø 290 f7
ø 358
ø 268
220
* 226
45°
N°8 ø 15
ø 328
00 230
6 S-45/46 S-65 FL5" FL6" FL620/635 SU-SUF 142
IEC Motor 143
* bg 134

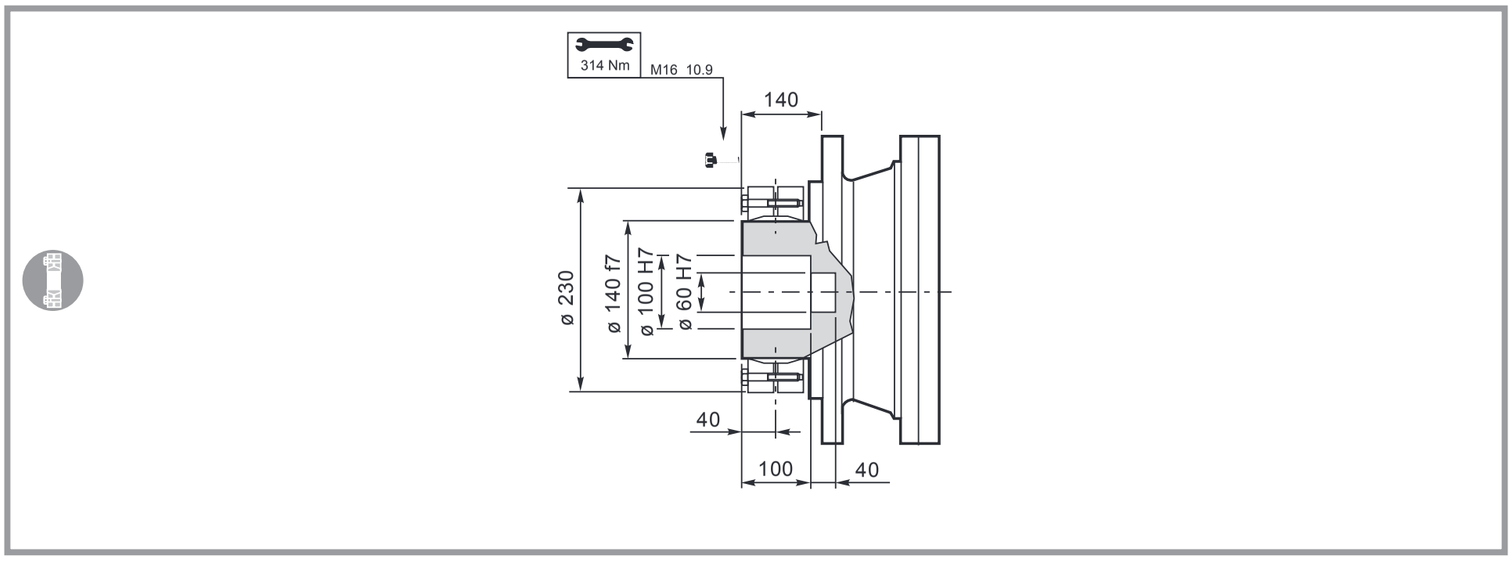
314 Nm
M16 10.9
140
ø 230
ø 140 f7
ø 100 H7
ø 60 H7
40
100
40

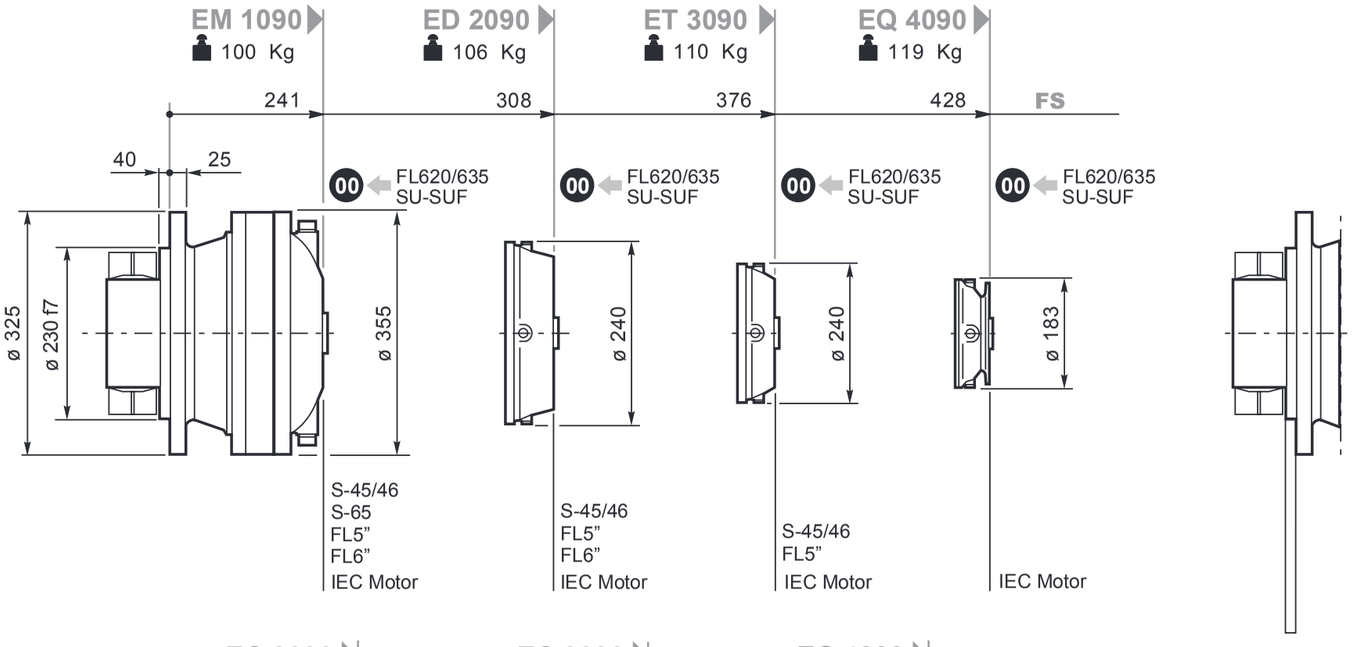
EM 1090
100 Kg
ED 2090
106 Kg
ET 3090
110 Kg
EQ 4090
119 Kg
241
308
376
428
FS
40
25
00
FL620/635
SU-SUF
ø 325
ø 230 f7
ø 355
ø 240
ø 240
ø 183
S-45/46
S-65
FL5"
FL6"
IEC Motor
S-45/46
FL5"
FL6"
IEC Motor
S-45/46
FL5"
IEC Motor
IEC Motor

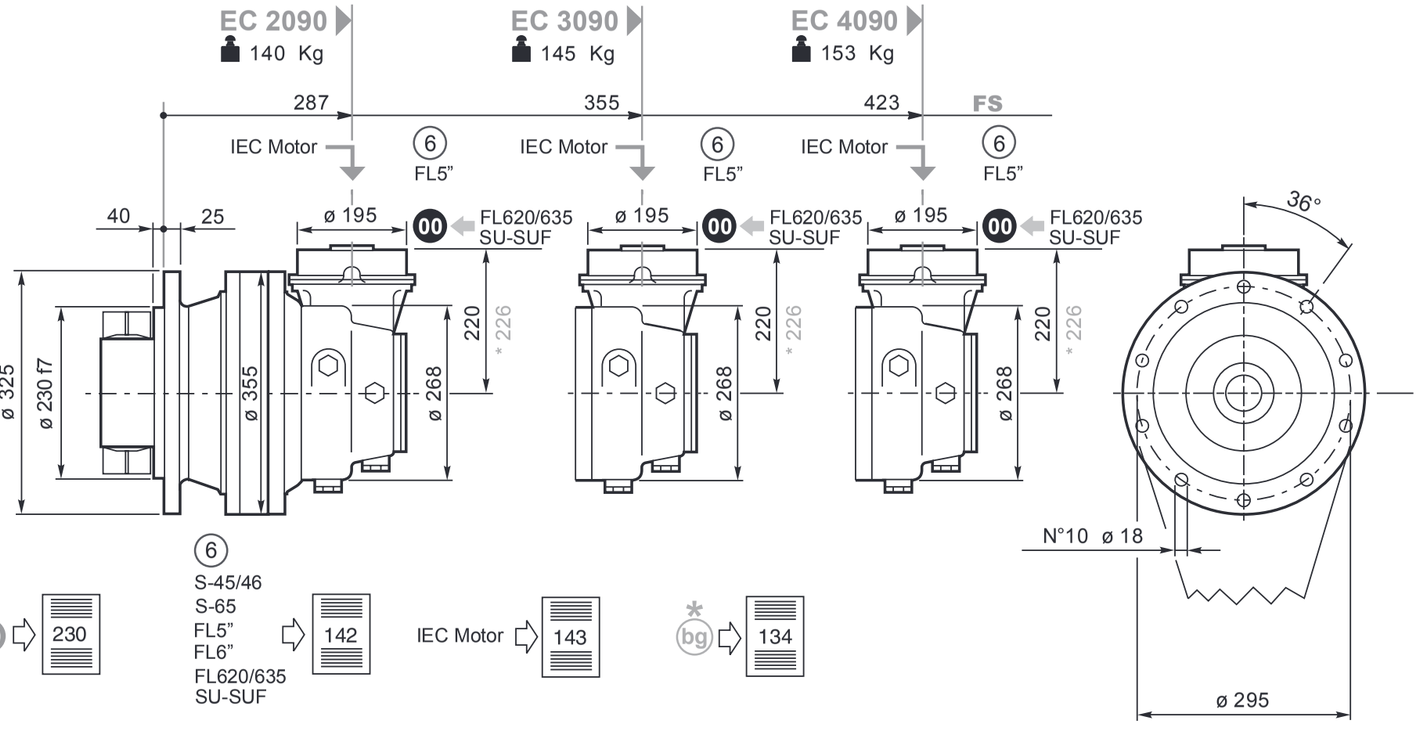
EC 2090
140 Kg
EC 3090
145 Kg
EC 4090
153 Kg
287
355
423
FS
IEC Motor
6
FL5"
40
25
ø 195
00
FL620/635
SU-SUF
ø 325
ø 230 f7
ø 355
ø 268
220
* 226
36°
N°10 ø 18
ø 295
6
S-45/46
S-65
FL5"
FL6"
FL620/635
SU-SUF
00
230
142
IEC Motor
143
*
bg
134

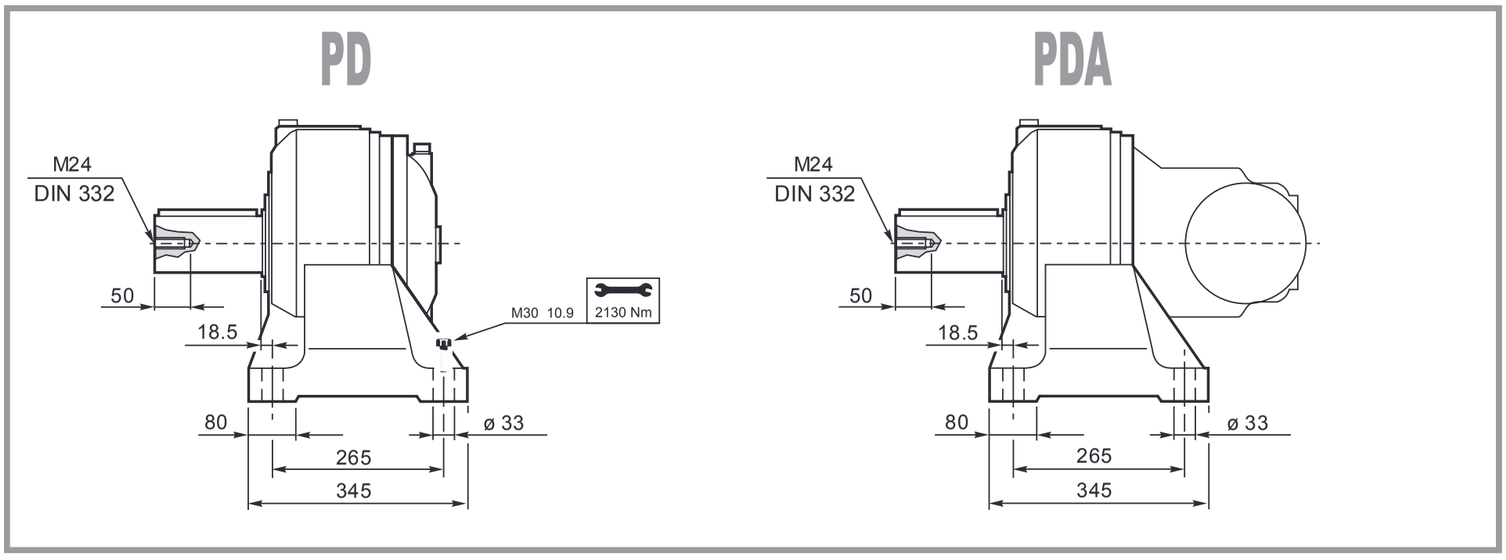
PD
PDA
M24
DIN 332
50
18.5
M30 10.9
2130 Nm
80
ø 33
265
345

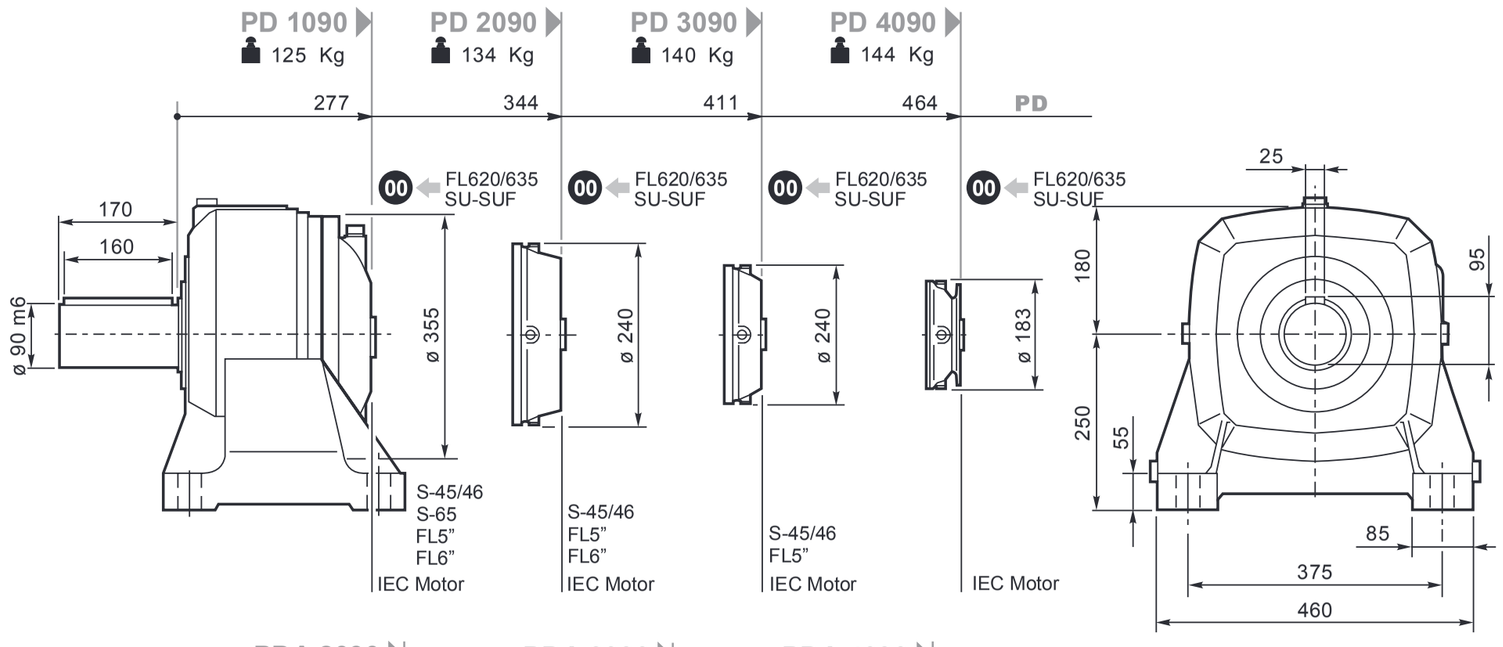
PD 1090
125 Kg
PD 2090
134 Kg
PD 3090
140 Kg
PD 4090
144 Kg
277
344
411
464
PD
00
FL620/635
SU-SUF
170
160
ø 90 m6
ø 355
ø 240
ø 240
ø 183
S-45/46
S-65
FL5"
FL6"
IEC Motor
25
180
95
250
55
85
375
460

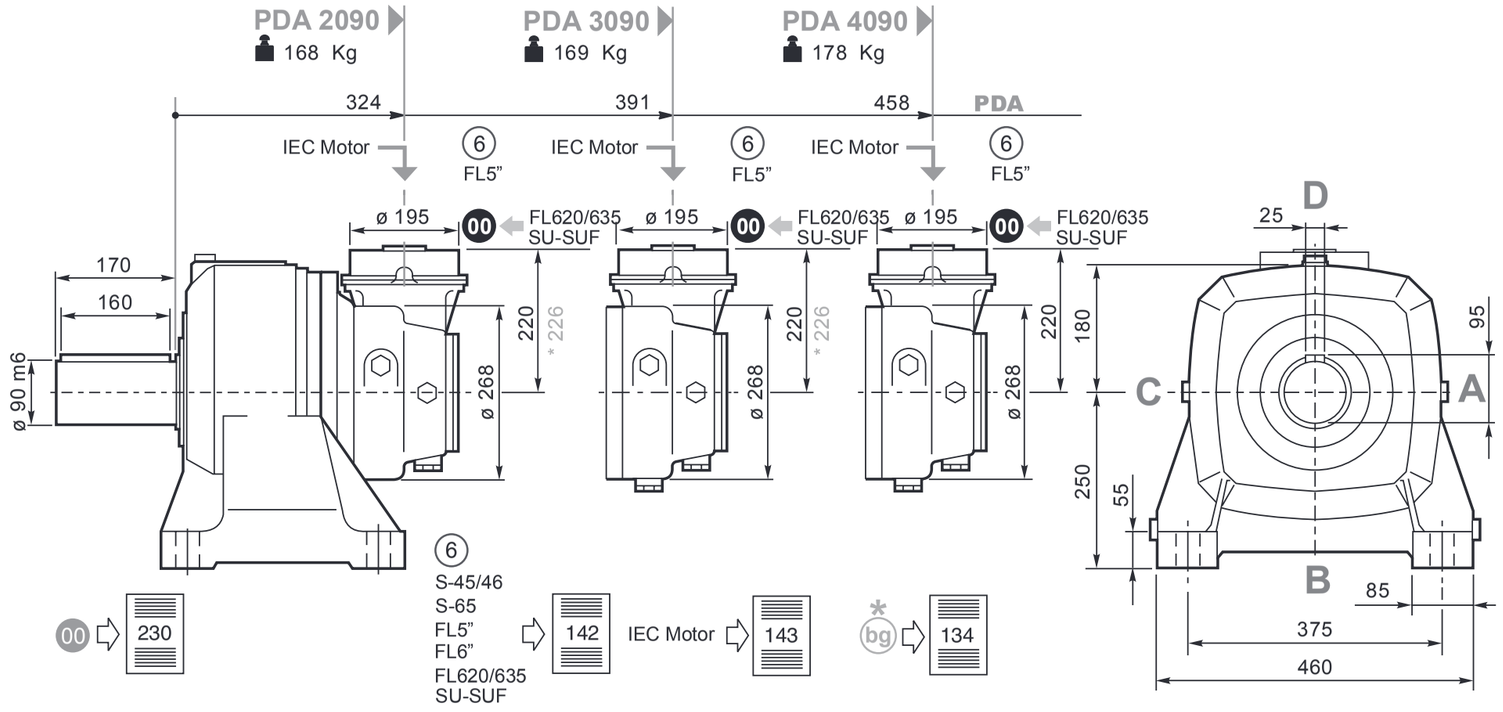
PDA 2090
168 Kg
PDA 3090
169 Kg
PDA 4090
178 Kg
324
391
458
PDA
IEC Motor
6
FL5"
ø 195
00
FL620/635
SU-SUF
170
160
ø 90 m6
220
* 226
ø 268
25
D
C
A
B
180
95
250
55
85
375
460
S-45/46
S-65
FL5"
FL6"
FL620/635
SU-SUF
230
142
IEC Motor
143
bg
134

S45CR1-S46C1

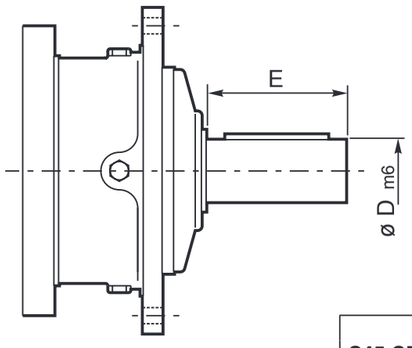

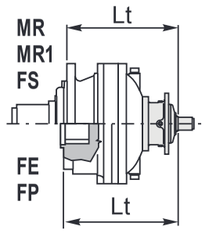

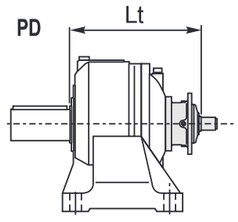

	D m6	E		Lt				
				MN-MN1-FS	MR-MR1	FE	FP	PD
S45 CR1	65	105	**EM1090**	371	410	371	296	407
			ED 2090	371	410	371	296	407
			ET3090	439	477	439	364	564
S46C1	65	105	**EM1090**	412	451	412	337	514
			ED2090	412	451	412	337	447
			ET3090	480	518	518	405	581

SU2

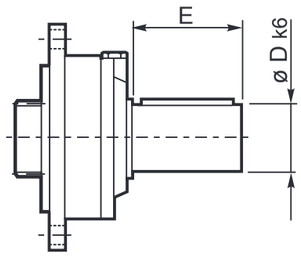

	D k6	E		Lt			
				MN-MN1 FE-FS	MR MR1	FP	PD
SU2	40	58	**EM1090**	301	340	226	337
			ED2090	368	407	293	404
			ET3090	436	474	361	471
			EQ4090	488	527	413	524

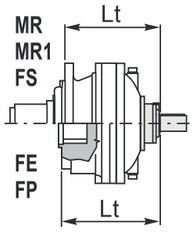

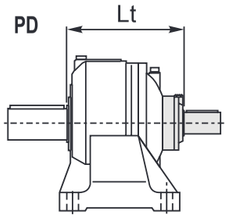

⑥ 48.82

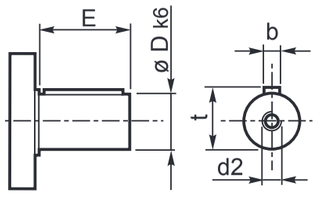

	D	E		Lt
				MN-MN1-MR-MR1-FS-FP-PDA
48.82	48	82	**EC2090**	280
			EC3090	280
			EC4090	280

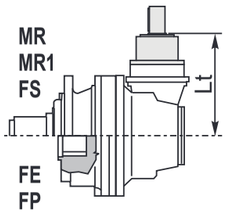

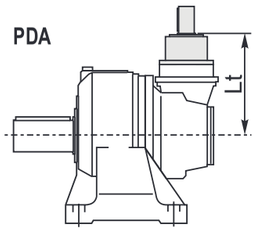

Per le configurazioni in entrata: S46C1, 48.82 (CC40 - CC41), FL5" è disponibile a richiesta il dispositivo antiritorno; per ulteriori informazioni e dati tecnici consultare il Servizio Tecnico Commerciale di Brevini Riduttori.

Anti-run back device is available for following input settings: S46C1, 48.82 (CC40 - CC41), FL5"; for further information and technical data please contact Brevini Riduttori Technical Sales Service.

Für die Antriebskonfigurationen: S46C1, 48.82 (CC40 - CC41), FL5" ist auf Anfrage eine Rücklaufsperre verfügbar. Weitere Informationen und die Technischen Daten erhalten Sie beim Technischen Verkaufsservice der Brevini Riduttori

Pour les configurations d'entrée : S46C1, 48.82 (CC40 - CC41), FL5" le dispositif antidévireur est disponible sur demande ; pour toute information supplémentaire ou toutes données techniques, s'adresser au Service Technique Commercial de Brevini Riduttori.

Para las configuraciones en entrada: S46C1, 48.82 (CC40 - CC41), FL5" , se encuentra disponible a pedido, el dispositivo antirretrocesos; para ulteriores informaciones y datos técnicos, consultar al Servicio Técnico Comercial de Brevini Riduttori.

Para as configurações na entrada: S46C1, 48.82 (CC40 - CC41), FL5" está disponível, a pedido, o dispositivo contra-recuos; para mais informações e dados técnicos, contacte o Serviço Técnico Comercial da Brevini Riduttori.

FL250-FL350-FL450FL650-FL750FL960

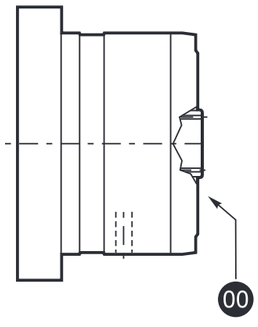

		Lt			
		MN-MN1 FE-FS	MR-MR1	FP	PD-PDA
FL250 FL350 FL450	EM 1090	341	380	266	377
	ED2090	402	440	327	438
	ET3090	469	508	394	505
	EC2090	280	280	280	280
	EC2090*	377	377	377	377
	EC3090	280	280	280	280
	EC3090*	377	377	377	377
	EC4090	280	280	280	280
	EC4090*	377	377	377	377
FL650 FL750	EM 1090	354	393	279	390
	ED2090	415	453	340	451
	ET3090	482	521	407	518
FL960	EM 1090	368	407	293	405
	ED2090	442	480	366.9	—

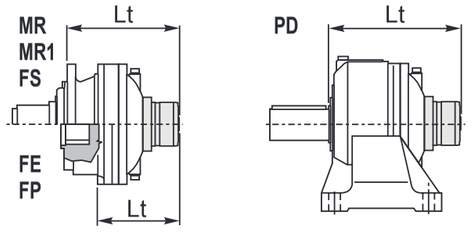

FL620.10
FL635.10

FL620.U-FL635.U

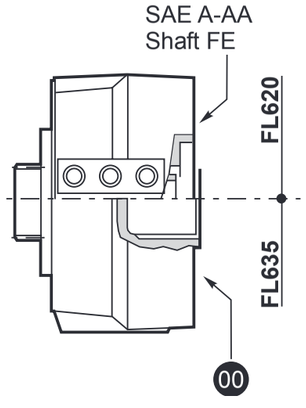

		Lt			
		MN-MN1 FE-FS	MR-MR1	FP	PD
FL620.U	EM1090	345.5	348.5	270.5	381.5
	ED2090	412.5	451.5	337.5	448.5
	ET3090	480.5	518.5	405.5	515.5
	EQ4090	532.5	571.5	457.5	568.5
	EC2090	324.5	324.5	324.5	324.5
	EC2090*	330.5	330.5	330.5	330.5
	EC3090	324.5	324.5	324.5	324.5
	EC3090*	330.5	330.5	330.5	330.5
	EC4090	324.5	324.5	324.5	324.5
	EC4090*	330.5	330.5	330.5	330.5
FL635.U	EM1090	332	371	257	368
	ED2090	399	438	342	435
	ET3090	467	505	392	502
	EQ4090	519	558	444	555
	EC2090	311	311	311	311
	EC2090*	317	317	317	317
	EC3090	311	311	311	311
	EC3090*	317	317	317	317
	EC4090	311	311	311	311
	EC4090*	317	317	317	317
FL620.10	EQ4090	492	531	417	475
FL635.10	EQ4090	474	512	398	456

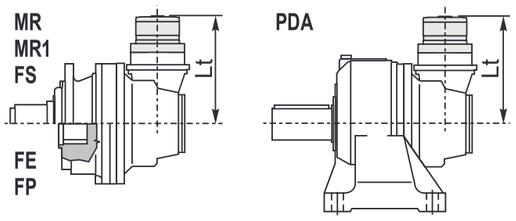

IECMotor

		Lt							
		IEC 63	IEC 71	IEC 80 90	IEC 100 112	IEC 132	IEC 160 180	IEC 200	IEC 225
EM1090	MN-MN1-FE-FS	261	263	268	269	336	367	380	408
EM1090	MR-MR1	300	302	307	308	375	406	419	447
EM1090	FP								
ED2090	MN-MN1-FE-FS	328	330	335	336	403	434	444	475
ED2090	MR-MR1	367	369	374	375	442	473	480.5	514
ED2090	FP								
ET3090	MN-MN1-FE-FS	396	389	403	404	471	502	512	543
ET3090	MR-MR1	434	436	441	442	509	540	550	581
ET3090	FP								
EQ4090	MN-MN1-FE-FS	448	450	455	456	523			
EQ4090	MR-MR1	487	489	494	495	562			
EQ4090	FP								
PD1090	PD	297	299	304	305	372	403	416	444
PD2090	PD	364	366	371	372	506	537	483	511
PD3090	PD	431	433	438	439	506	537	550	578
PD4090	PD	484	486	491	492	559	439	550	578
EC2090	MN-MR-MN1-MR1 FE-FS-FP-PDA	240	242	247	248	315	346		
EC2090*		246	248	253	254	321	352		
EC3090		240	242	247	248	315	346		
EC3090*		246	248	253	254	321	352		
EC4090		240	242	247	248	315	346		
EC4090*		246	248	253	254	321	352		

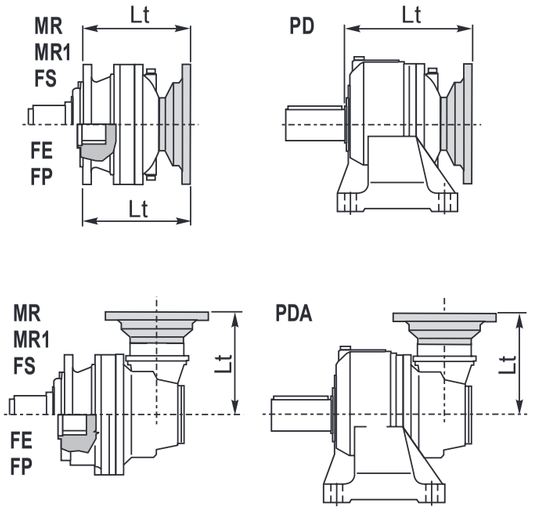

* bg 134

090

FA 090

Flangiaruota
Drivingflange
Radnabenflansch
Flasquederoue
Brida delarueda
Flangederoda

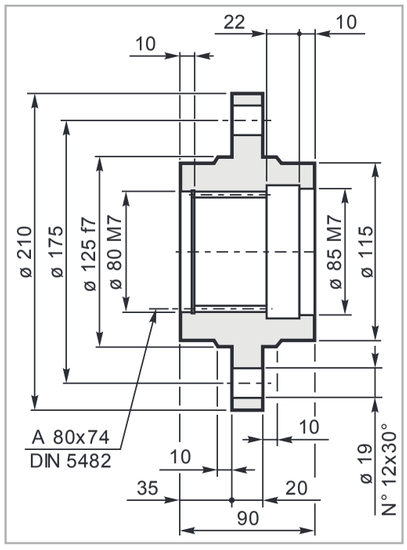

Mat. C40 UNI EN 10083
Code: 34701521800

FR 090

Flangiaruota
Drivingflange
Radnabenflansch
Flasquederoue
Bridadelarueda
Flangederoda

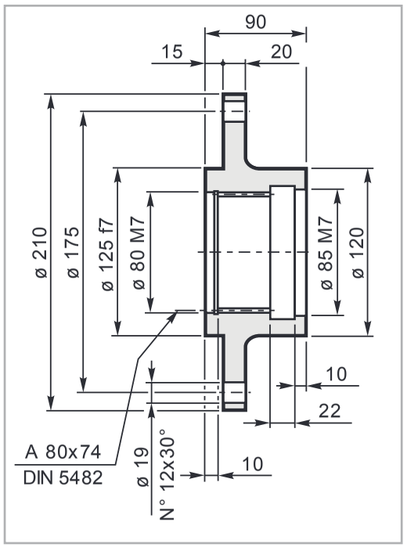

Mat. C40 UNI EN 10083
Code: 34701421800

Pignoni
Pinion
Ritzel
Pignon
Piñones
Pinhões

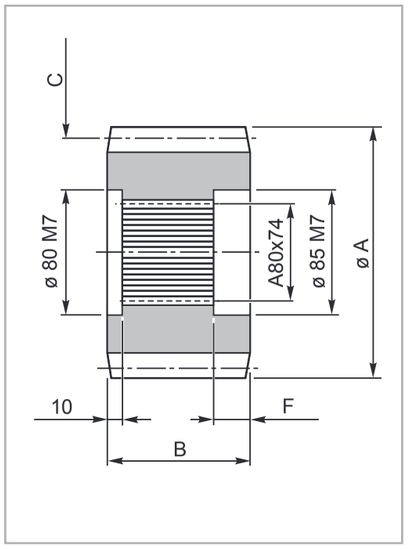

code	A	B	C	F
335.3543.0600	159	90	M=10 Z=13 X=0.5	31

MS 090

Manicottoscanalato
Splinedbush
Keilmuffe
Manchoncannelée
Manguitoacanalado
Luvaranhurada

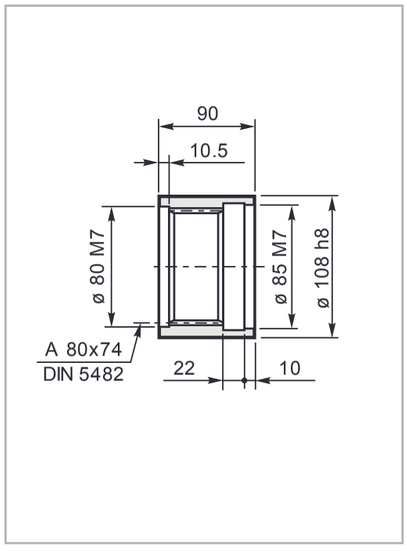

Mat. 39NiCrMo3 UNI EN 10083
Code: 39103040600

RDF 090

Rondelladifermo
Shaftcover
Gegenscheibe
Rondellefrein
Arandeladebloqueo
Amueladeencosto

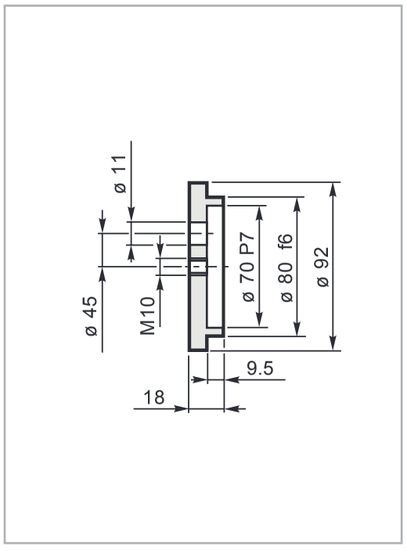

Mat. C40 UNI EN 10083
Code: 37200940800

BS 090

Barrascanalata
Splinedbar
Zugspindel
Barrecannelée
Barraacanalada
Barraranhurada

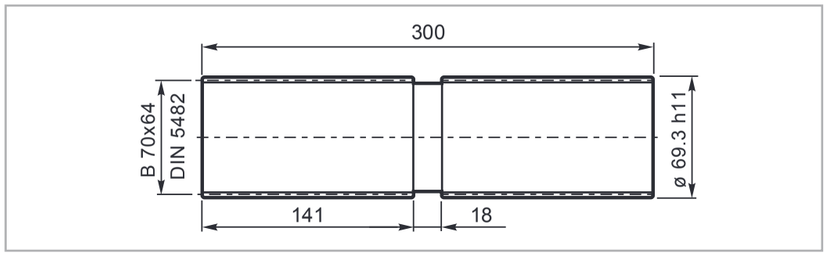

Code: 39127130100
Mat. Acciaio legato ad elevata resistenza meccanica
Alloyed steel with high mechanical resistance
Legierungsstahl mit hoher mechanischer Festigkeit
Alliage d'acier à haute résistance mécanique
Aleación de acero de elevada resistencia mecánica
Aço ligado de elevada resistência mecânica

Carichiradialisuglialberiuscita/Radialloadsonouputshafts
RadiallastenaufdeAbtriebswellen/Chargesradialessurlesarbres desortie
Cargassobrelosejesdesalida/Cargasradiaisnoseixosdesaida

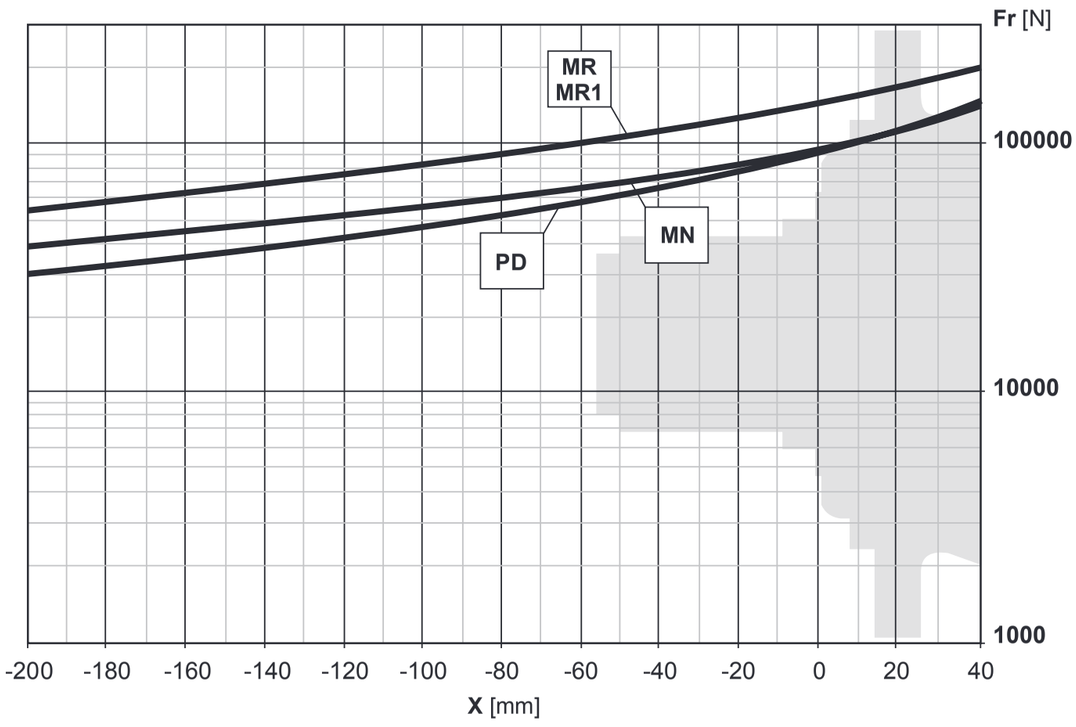

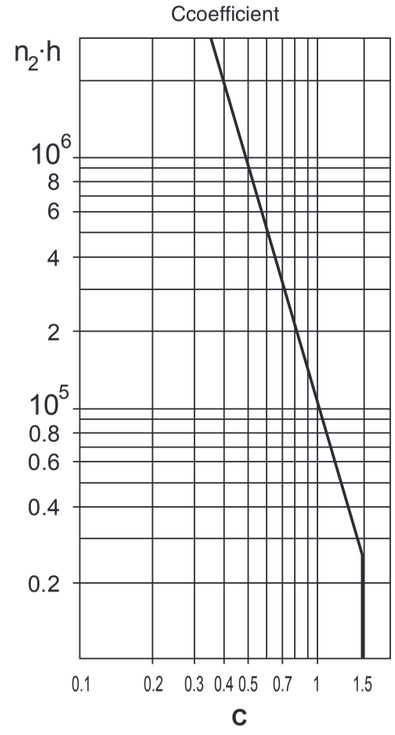

Carichiassiali/Axialloads/Axialkräfte/Chargesaxiales/Cargasaxiales/Forçasaxiais

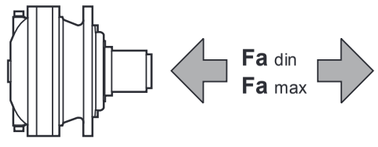

		Flangemounted		PD-PDA
		MN-MN1	MR-MR1	MR1
Fadin	[N]	48000	80000	35000
Famax	[N]	60000	90000	35000

Carichiradialisuglialberientrata/Radialloadsoninputshafts
RadiallastenaufdeAntriebswellen/Chargesradialessurlesarbres d'entrée
Cargassobrelosejesdeentrada/Cargasradiaisnoseixosdeentrada

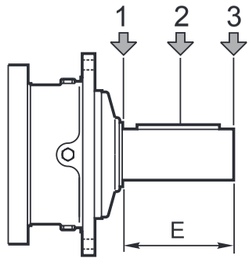

Type	E	**Fr**[N]					
		n_1.h=10 ^{7}			**n_1.h=10 ^{8}**		
		1	**2**	**3**	**1**	**2**	**3**
S45CR1	105	10000	6000	4000	5000	3000	2000
S46C1	105	14000	8800	6400	7000	4400	3200
S65CR1	130	23800	15500	9600	11900	7800	4800

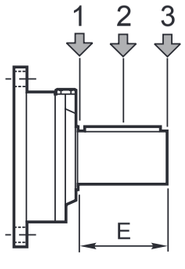

Type	E	**Fr**[N]					
		n_1.h=10 ^{7}			**n_1.h=10 ^{8}**		
		1	**2**	**3**	**1**	**2**	**3**
SU2	58	3000	2000	1500	1400	1000	700

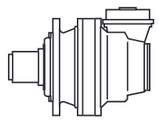

i_{eff}	1500			1000			500			T_{2max} [Nm]	P_T [kW]
	n_2 [rpm]	T_2 [Nm]	P_2 [kW]	n_2 [rpm]	T_2 [Nm]	P_2 [kW]	n_2 [rpm]	T_2 [Nm]	P_2 [kW]		
EC2091-PDA2091											
11.22	134	3977	56	89	4492	41.9	44.6	5530	25.8	15000	
13.89	108	4137	46.8	72	4672	35.2	36.0	5752	21.7	15000	
15.98	94	4229	41.6	63	4776	31.3	31.3	5880	19.3	15000	
17.68	85	3970	35.3	57	4484	26.6	28.3	5520	16.4	15000	
20.34	74	4547	35.1	49.2	5135	26.4	24.6	6322	16.3	15000	18
24.59	61	3971	25.4	40.7	4485	19.1	20.3	5522	11.8	15000	
28.29	53	4569	25.4	35.3	5160	19.1	17.7	6353	11.8	15000	
33.70	44.5	4794	22.4	29.7	5002	15.5	14.8	5351	8.3	15000	
42.37	35.4	3604	13.4	23.6	3775	9.3	11.8	4067	5.0	15000	

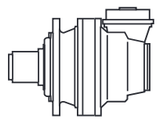

i_{eff}	1500			1000			500			T_{2max} [Nm]	P_T [kW]
	n_2 [rpm]	T_2 [Nm]	P_2 [kW]	n_2 [rpm]	T_2 [Nm]	P_2 [kW]	n_2 [rpm]	T_2 [Nm]	P_2 [kW]		
EC2091-PDA2091											
11.22	134	7027	98	89	7936	74	44.6	9771	45.6	15000	
13.89	108	7309	83	72	7955	60	36.0	8774	33.1	15000	
15.98	94	6799	67	63	7105	46.6	31.3	7796	25.6	15000	
17.68	85	7014	62	57	7922	46.9	28.3	9233	27.4	15000	
20.34	74	6983	54	49.2	7280	37.5	24.6	8203	21.1	15000	18
24.59	61	7016	44.8	40.7	7924	33.7	20.3	9218	19.6	15000	
28.29	53	7226	40.1	35.3	7594	28.1	17.7	8781	16.3	15000	
33.70	44.5	5696	26.6	29.7	5966	18.5	14.8	6925	10.8	15000	
42.37	35.4	4374	16.2	23.6	4576	11.3	11.8	5386	6.7	15000	

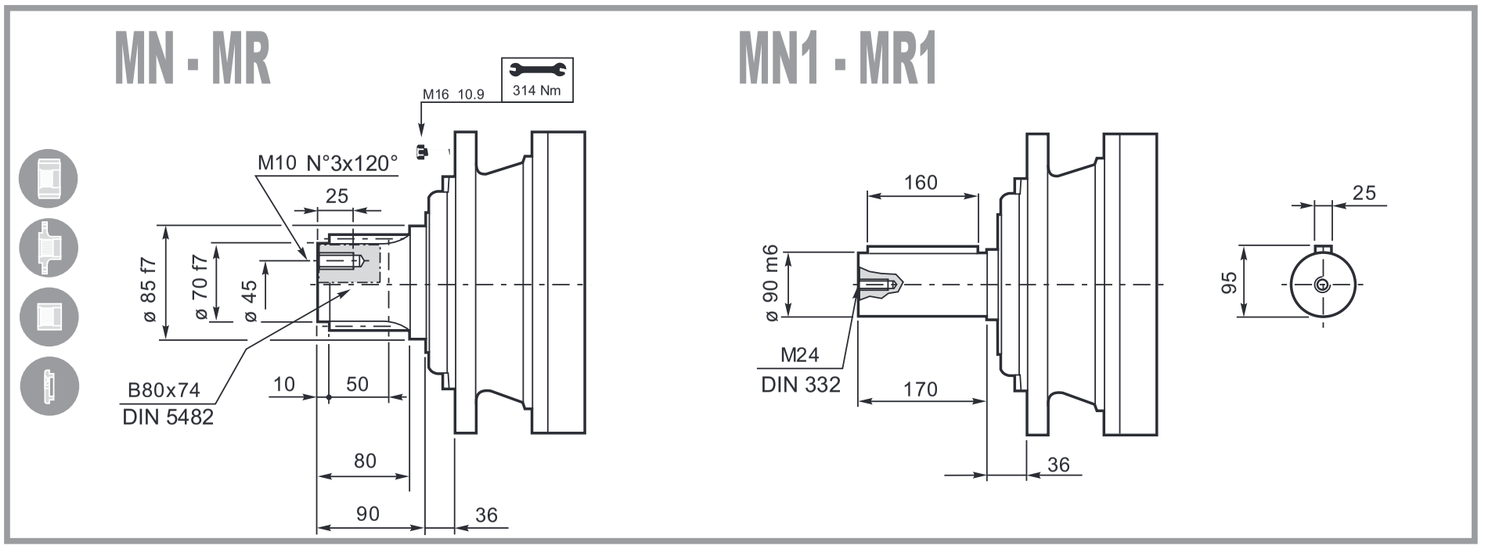

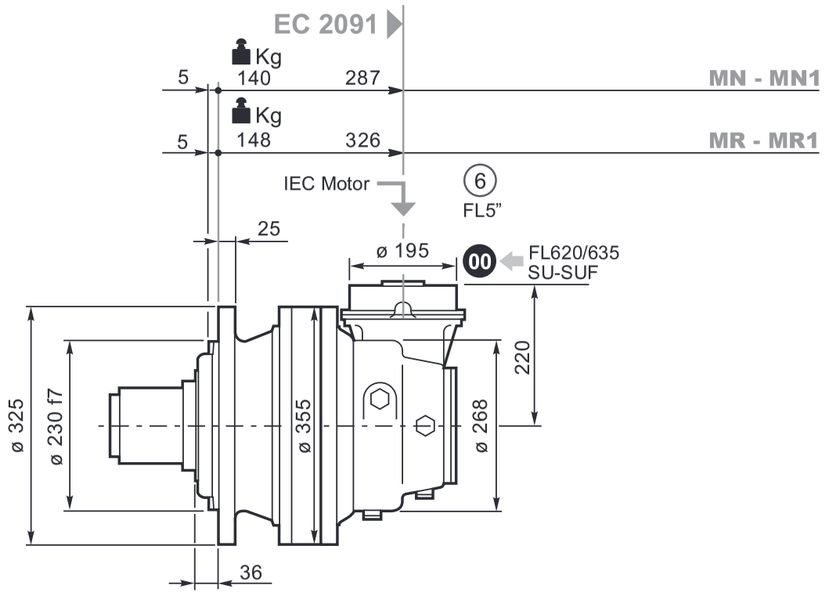

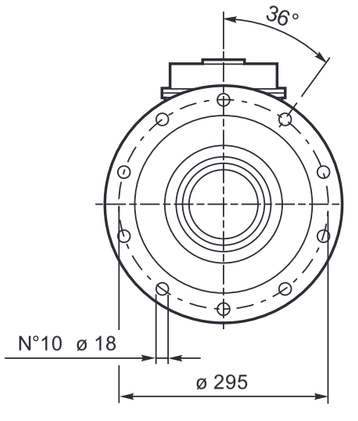

00 ⇨ 230

6 FL5" FL620/635 SU-SUF ⇨ 153

IEC Motor ⇨ 153

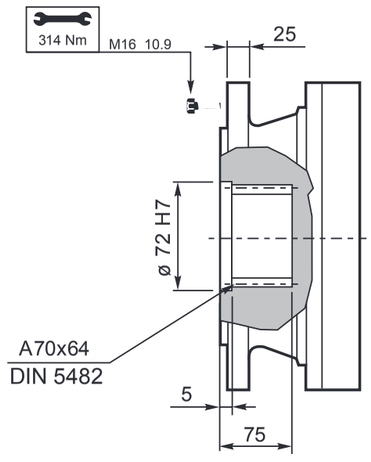

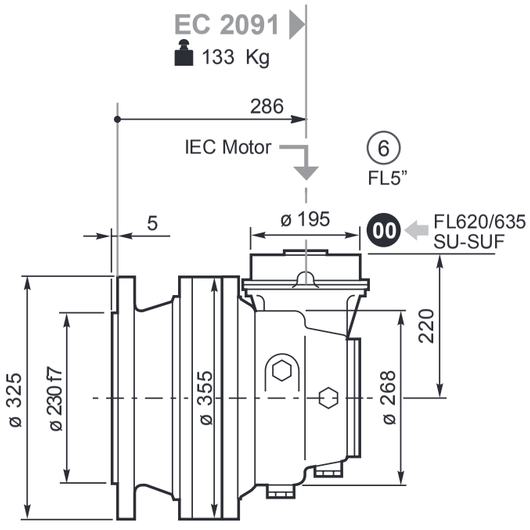

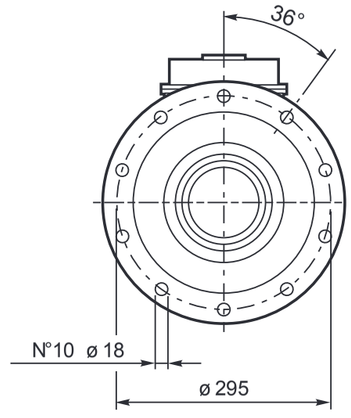

00 ⇨ 230

6 FL5” FL620/635 SU-SUF ⇨ 153

IEC Motor ⇨ 153

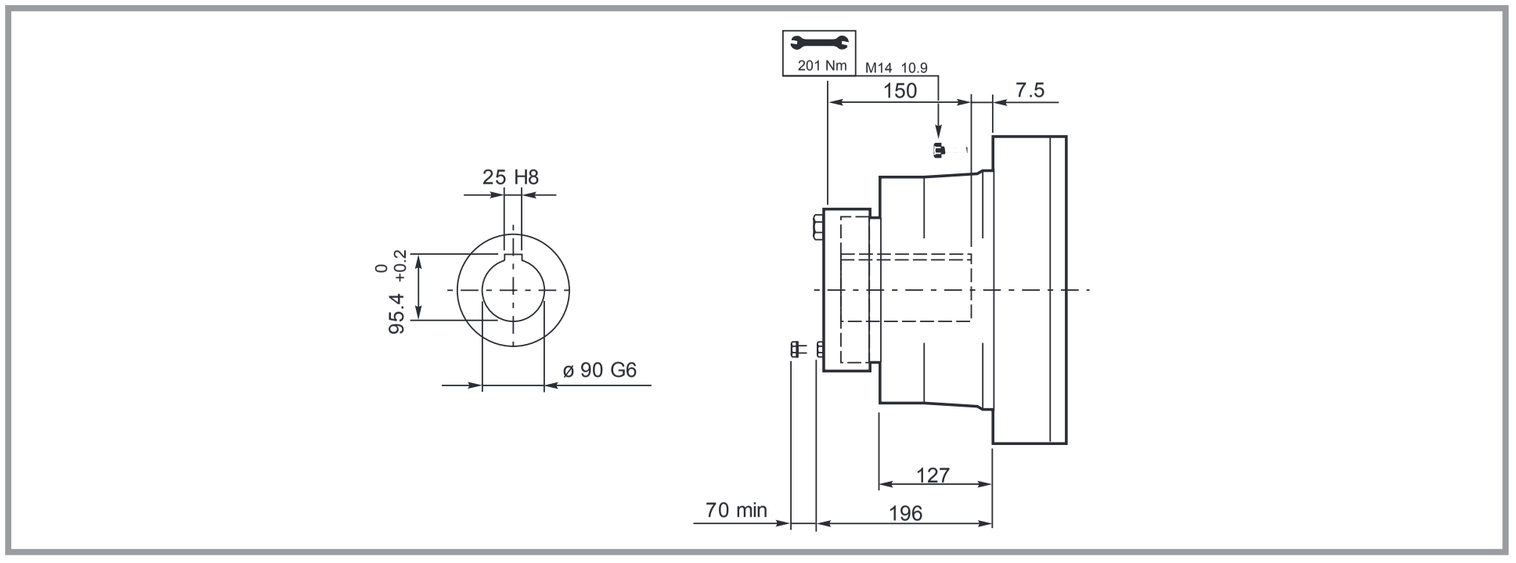

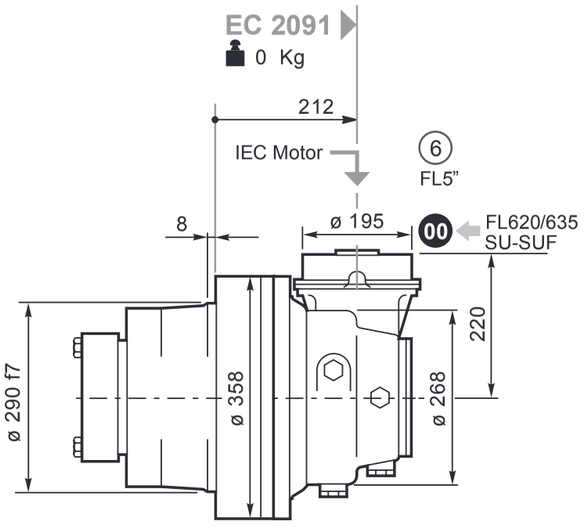

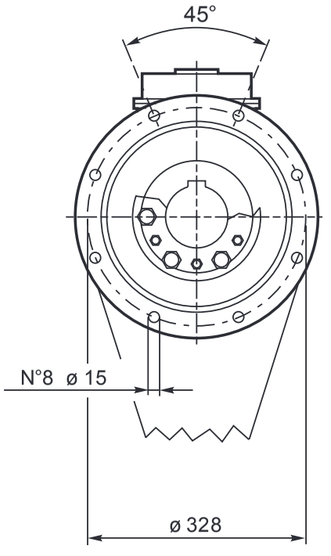

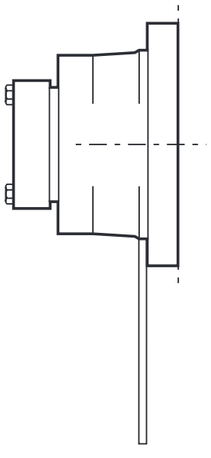

00 ⇨ 230

6 FL5" FL620/635 SU-SUF ⇨ 153

IEC Motor ⇨ 153

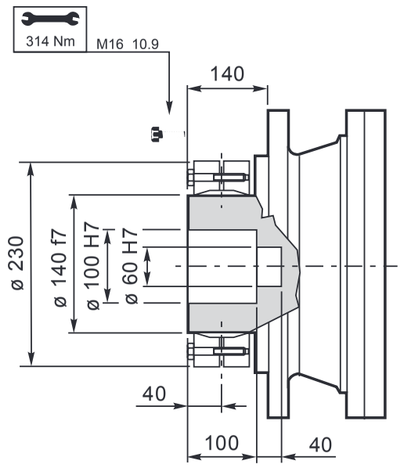

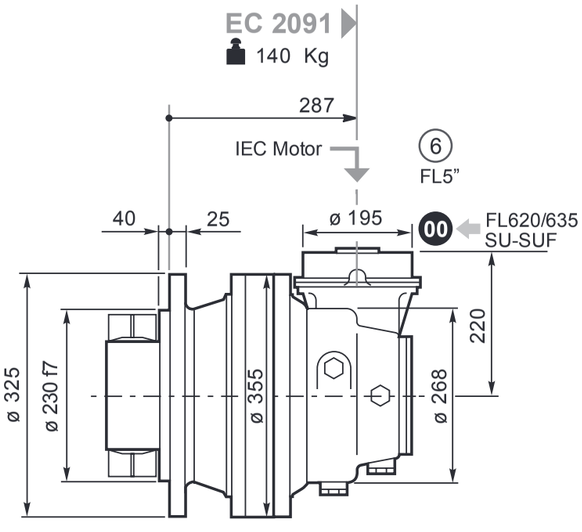

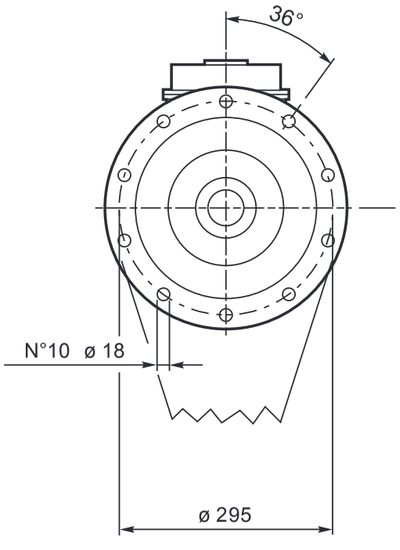

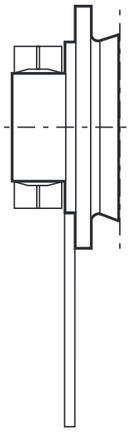

00 ⇨ 230

6 FL5” FL620/635 SU-SUF ⇨ 153

IEC Motor ⇨ 153

PDA

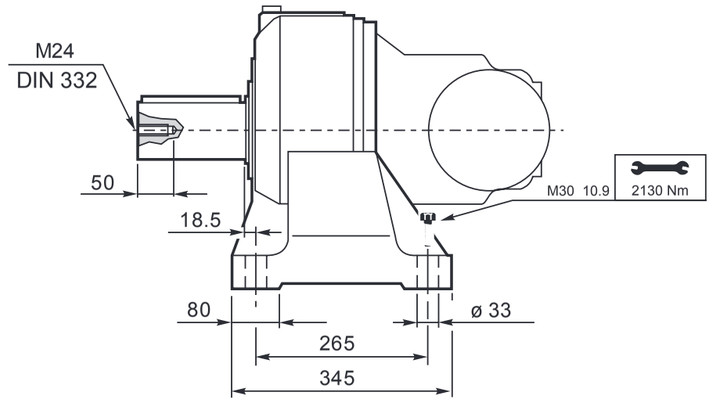

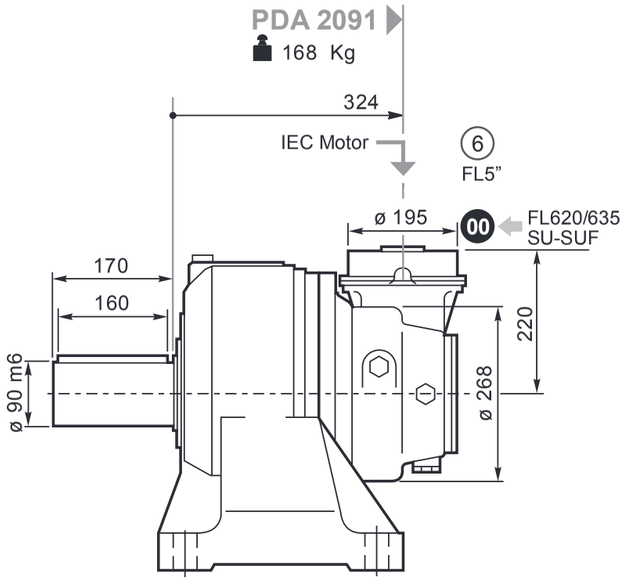

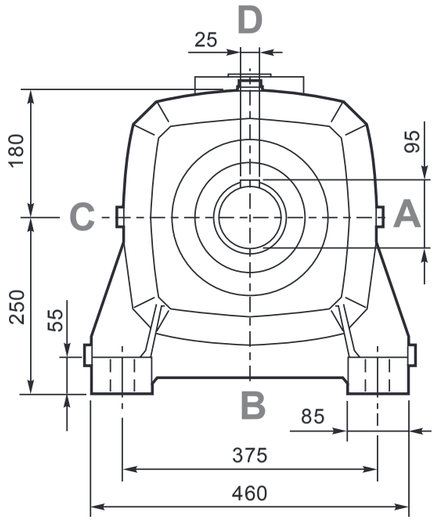

00 ⇨ 230

6 FL5" FL620/635 SU-SUF ⇨ 153

IEC Motor ⇨ 153

⑥ 48.82

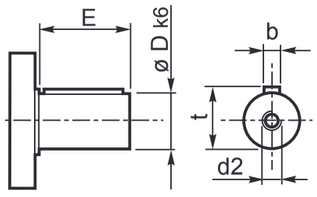

	D	E		Lt
				MN-MN1-MR-MR1-FS-FP-FE-PDA
48.82	48	82	**EC2091**	317

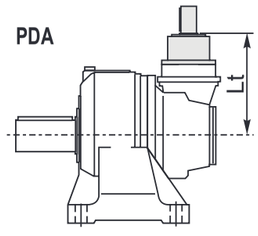

FL250-FL350-FL450FL650-FL750

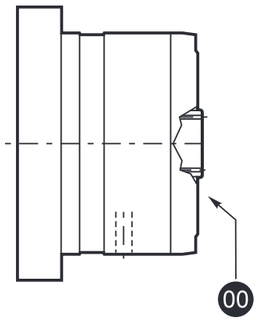

		Lt			
		MN-MN1 FE-FS	MR-MR1	FP	PD-PDA
FL250 FL350 FL450	**EC2091**	408	408	408	408
FL650-FL750	**EC2091**	422	422	422	422

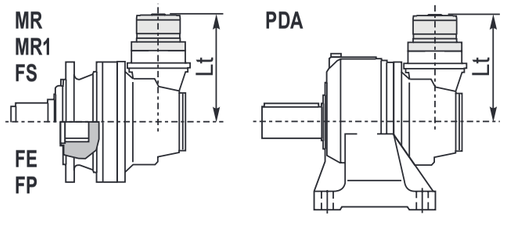

FL620.U-FL635.U

SAE A-AA
Shaft FE

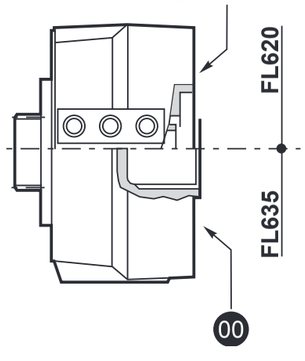

		Lt			
		MN-MN1 FE-FS	MR-MR1	FP	PD
FL620.U	**EC2091**	324.5	324.5	324.5	324.5
FL635.U	**EC2091**	311	311	311	311
	EC2091*	317	317	317	317

IECMotor

		Lt							
		IEC 63	**IEC 71**	**IEC 80 90**	**IEC 100 112**	**IEC 132**	**IEC 160 180**	**IEC 200**	**IEC 225**
EC2091	MN-MR-MN1-MR1 FE-FS-FP-PDA	277	279	264	285	352	383	394	

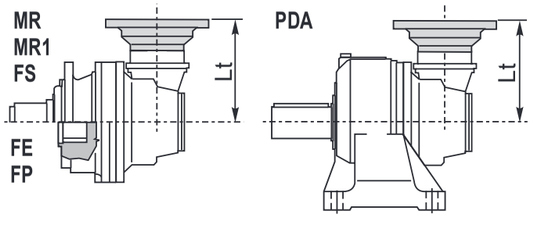

Per le configurazioni in entrata: 48.82 (CC40 - CC41), FL5" è disponibile a richiesta il dispositivo antiritorno; per ulteriori informazioni e dati tecnici consultare il Servizio Tecnico Commerciale di Brevini Riduttori.

Anti-run back device is available for following input settings: 48.82 (CC40 - CC41), FL5"; for further information and technical data please contact Brevini Riduttori Technical Sales Service.

Für die Antriebskonfigurationen: 48.82 (CC40 - CC41), FL5" ist auf Anfrage eine Rücklaufsperre verfügbar. Weitere Informationen und die Technischen Daten erhalten Sie beim Technischen Verkaufsservice der Brevini Riduttori

Pour les configurations d'entrée : 48.82 (CC40 - CC41), FL5" le dispositif antidévireur est disponible sur demande ; pour toute information supplémentaire ou toutes données techniques, s'adresser au Service Technique Commercial de Brevini Riduttori.

Para las configuraciones en entrada: 48.82 (CC40 - CC41), FL5" , se encuentra disponible a pedido, el dispositivo antirretrocesos; para ulteriores informaciones y datos técnicos, consultar al Servicio Técnico Comercial de Brevini Riduttori.

Para as configurações na entrada: 48.82 (CC40 - CC41), FL5" está disponível, a pedido, o dispositivo contra-recuos; para mais informações e dados técnicos, contacte o Serviço Técnico Comercial da Brevini Riduttori.

FA 090

Flangiaruota
Drivingflange
Radnabenflansch
Flasquederoue
Brida delarueda
Flangederoda

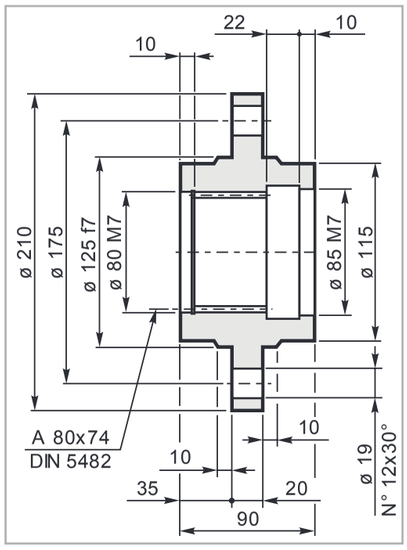

Mat. C40 UNI EN 10083
Code: 34701521800

FR 090

Flangiaruota
Drivingflange
Radnabenflansch
Flasquederoue
Bridadelarueda
Flangederoda

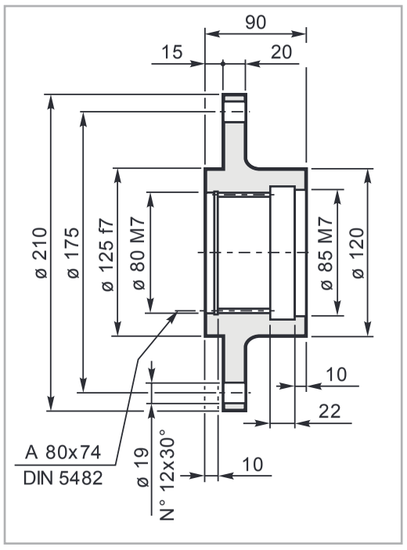

Mat. C40 UNI EN 10083
Code: 34701421800

Pignoni
Pinion
Ritzel
Pignon
Piñones
Pinhões

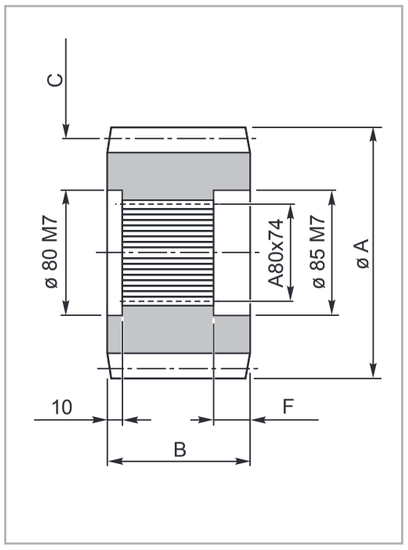

code	A	B	C	F
335.3543.0600	159	90	M=10 Z=13 X=0.5	31

MS 090

Manicottoscanalato
Splinedbush
Keilmuffe
Manchoncannelée
Manguitoacanalado
Luvaranhurada

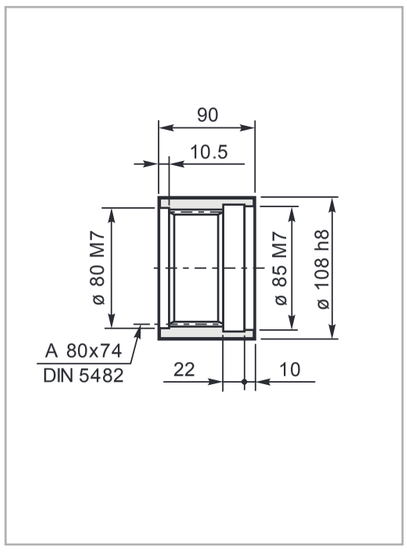

Mat. 39NiCrMo3 UNI EN 10083
Code: 39103040600

RDF 090

Rondelladifermo
Shaftcover
Gegenscheibe
Rondellefrein
Arandeladebloqueo
Amueladeencosto

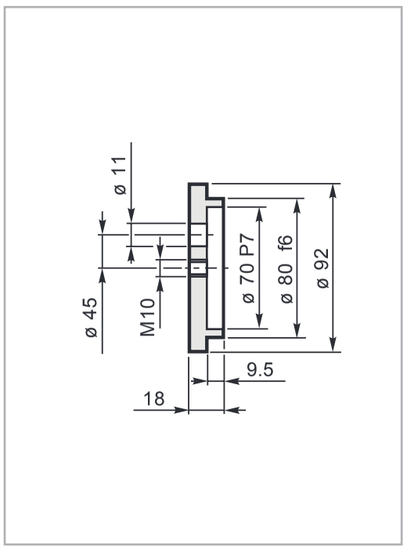

Mat. C40 UNI EN 10083
Code: 37200940800

BS 090

Barrascanalata
Splinedbar
Zugspindel
Barrecannelée
Barraacanalada
Barraranhurada

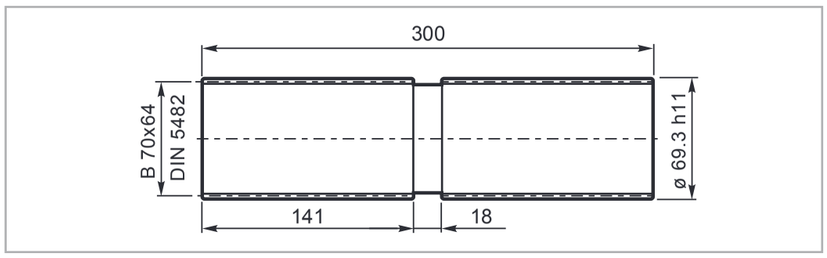

Code: 39127130100
Mat. Acciaio legato ad elevata resistenza meccanica
Alloyed steel with high mechanical resistance
Legierungsstahl mit hoher mechanischer Festigkeit
Alliage d'acier à haute résistance mécanique
Aleación de acero de elevada resistencia mecánica
Aço ligado de elevada resistência mecânica

Carichiradialisuglialberiuscita/Radialloadsonouputshafts
RadiallastenaufdeAbtriebswellen/Chargesradialessurlesarbres desortie

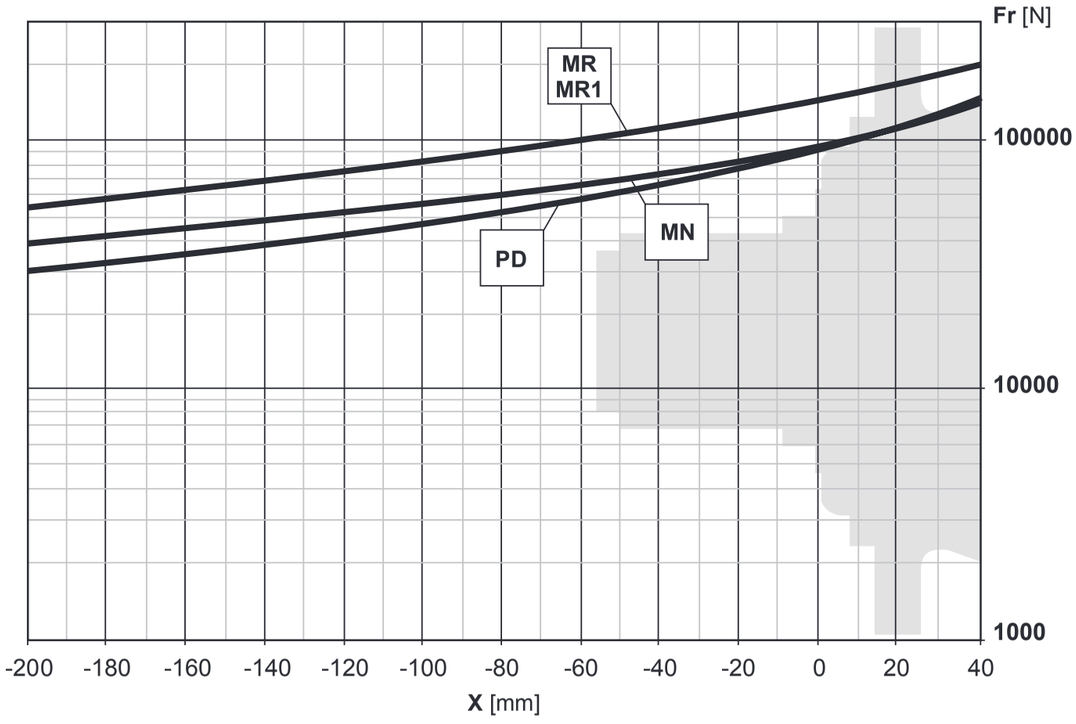

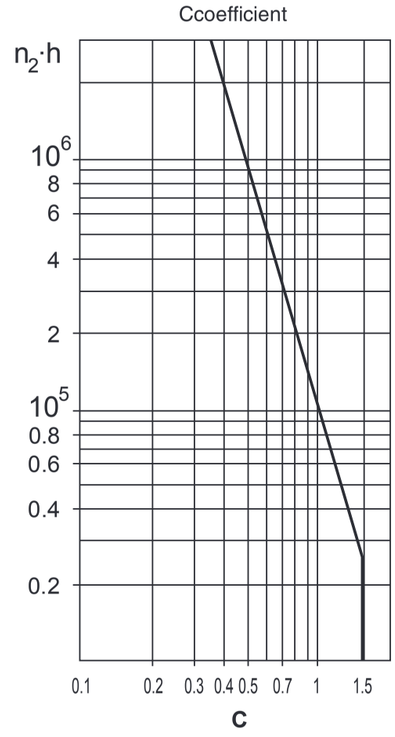

Carichiassiali/Axialloads/Axialkräfte/Chargesaxiales/Cargasaxiales/Forçasaxiais

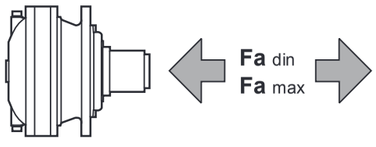

		Flangemounted		PD-PDA
		MN-MN1	MR-MR1	MR1
Fadin	[N]	48000	80000	35000
Famax	[N]	60000	90000	35000

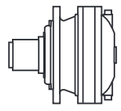

10000 HOURS LIFE

i_{eff}	1500			1000			500			T_{2max} [Nm]	P_T [kW]
	n_2 [rpm]	T_2 [Nm]	P_2 [kW]	n_2 [rpm]	T_2 [Nm]	P_2 [kW]	n_2 [rpm]	T_2 [Nm]	P_2 [kW]		
EM1150											
3.90	385	4758	192	256	5374	144	128	6616	89	20000	
5.14	292	5006	153	195	5654	115	97	6961	71	20000	40
6.27	239	5178	130	159	5847	98	80	7199	60	20000	
ED2150											
13.65	110	6103	70	73	6893	53	36.6	8486	32.6	20000	
16.11	93	6309	62	62	7125	46.3	31.0	8772	28.5	20000	
17.99	83	7290	64	56	8233	47.9	27.8	9317	27.1	20000	
20.16	74	6563	51	50	7412	38.5	24.8	9125	23.7	20000	
21.95	68	7540	54	45.6	8220	39.2	22.8	8771	20.9	20000	
26.57	56	8195	48.4	37.6	9057	35.7	18.8	9649	19.0	20000	23
28.28	53	6170	34.3	35.4	6613	24.5	17.7	7286	13.5	20000	
30.84	48.6	8570	43.7	32.4	9185	31.2	16.2	9776	16.6	20000	
37.27	40.3	8132	34.3	26.8	8716	24.5	13.4	9603	13.5	20000	
45.46	33.0	8477	29.3	22.0	8799	20.3	11.0	9353	10.8	20000	
ET3150											
47.78	31.4	8888	29.2	20.9	10037	22.0	10.5	12357	13.5	20000	
56.37	26.6	9340	26.0	17.7	10548	19.6	8.9	12986	12.1	20000	
62.96	23.8	9448	23.6	15.9	9794	16.3	7.9	10392	8.6	20000	
70.57	21.3	9991	22.2	14.2	11283	16.7	7.1	13892	10.3	20000	
81.90	18.3	10447	20.0	12.2	11799	15.1	6.1	14526	9.3	20000	
93.01	16.1	9781	16.5	10.8	10129	11.4	5.4	11021	6.2	20000	
98.96	15.2	11058	17.6	10.1	12488	13.2	5.1	13856	7.3	20000	
107.9	13.9	9908	14.4	9.3	10258	10.0	4.6	11354	5.5	20000	
127.4	11.8	10050	12.4	7.9	10402	8.6	3.9	11733	4.8	20000	15
137.4	10.9	10115	11.6	7.3	10468	8.0	3.6	11910	4.5	20000	
159.4	9.4	10244	10.1	6.3	10684	7.0	3.1	12263	4.0	20000	
185.0	8.1	10374	8.8	5.4	11010	6.2	2.7	12623	3.6	20000	
192.7	7.8	10409	8.5	5.2	11099	6.0	2.6	12722	3.5	20000	
223.6	6.7	10539	7.4	4.5	11434	5.4	2.2	13093	3.1	20000	
235.0	6.4	9797	6.5	4.3	10399	4.6	2.1	11934	2.7	20000	
270.2	5.6	10643	6.2	3.7	11112	4.3	1.9	11921	2.3	20000	
329.6	4.6	10258	4.9	3.0	11128	3.5	1.5	12743	2.0	20000	
EQ4150											
359.5	4.2	15642	6.8	2.8	16279	4.7	1.4	18842	2.7	20000	
391.2	3.8	15764	6.3	2.6	16578	4.4	1.3	19172	2.6	20000	
461.7	3.2	14336	4.9	2.2	14970	3.4	1.1	17336	2.0	20000	
491.4	3.1	16094	5.1	2.0	17403	3.7	1.0	19575	2.1	20000	
568.4	2.6	16464	4.6	1.8	17944	3.3	0.88	19845	1.8	20000	
645.5	2.3	12997	3.2	1.5	14044	2.3	0.77	15988	1.3	20000	
700.7	2.1	15008	3.4	1.4	16365	2.4	0.71	18879	1.4	20000	
810.4	1.9	15486	3.0	1.2	16872	2.2	0.62	19271	1.2	20000	
883.9	1.7	13803	2.5	1.1	14900	1.8	0.57	16938	1.0	20000	
1039	1.4	15905	2.4	0.96	16561	1.7	0.48	17700	0.89	20000	
1110	1.4	14412	2.0	0.90	15418	1.5	0.45	17656	0.83	20000	11
1226	1.2	16903	2.2	0.82	18375	1.6	0.41	19586	0.84	20000	
1342	1.1	14755	1.7	0.75	16075	1.3	0.37	18272	0.71	20000	
1552	0.97	15177	1.5	0.64	16539	1.1	0.32	18757	0.63	20000	
1875	0.80	13067	1.1	0.53	14330	0.80	0.27	16674	0.47	20000	
2023	0.74	16117	1.3	0.49	17360	0.90	0.25	19669	0.51	20000	
2348	0.64	16565	1.1	0.43	17836	0.80	0.21	20000	0.44	20000	
2468	0.61	15148	0.96	0.41	16325	0.69	0.20	18512	0.39	20000	
2837	0.53	14358	0.80	0.35	15701	0.58	0.18	18194	0.34	20000	
3460	0.43	16125	0.73	0.29	17364	0.53	0.14	19665	0.30	20000	

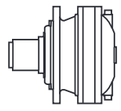

i_{eff}	1500			1000			500			T_{2max} [Nm]	P_T [kW]
	n_2 [rpm]	T_2 [Nm]	P_2 [kW]	n_2 [rpm]	T_2 [Nm]	P_2 [kW]	n_2 [rpm]	T_2 [Nm]	P_2 [kW]		
EM1150											
3.90	385	8407	339	256	9494	255	128	11689	157	20000	
5.14	292	8376	256	195	8905	181	97	9679	99	20000	40
6.27	239	8045	202	159	8487	142	80	9162	77	20000	
ED2150											
13.65	110	10783	124	73	12178	93	36.6	14716	56	20000	
16.11	93	11147	109	62	12138	79	31.0	13452	43.7	20000	
17.99	83	9838	86	56	10241	60	27.8	11540	33.6	20000	
20.16	74	9403	73	49.6	10112	53	24.8	11134	28.9	20000	
21.95	68	9303	67	45.6	9669	46.1	22.8	10831	25.8	20000	23
26.57	56	10226	60	37.6	10840	42.7	18.8	12479	24.6	20000	
28.28	53	7619	42.3	35.4	8102	30.0	17.7	8841	16.4	20000	
30.84	48.6	10371	53	32.4	11181	38.0	16.2	12851	21.8	20000	
37.27	40.3	10042	42.3	26.8	10678	30.0	13.4	11652	16.4	20000	
45.46	33.0	10032	34.7	22.0	10909	25.1	11.0	12521	14.4	20000	
ET3150											
47.78	31.4	15012	49.4	20.9	15748	34.5	10.5	18220	20.0	20000	
56.37	26.6	15320	42.7	17.7	16176	30.0	8.9	18882	17.5	20000	
62.96	23.8	11905	29.7	15.9	12903	21.5	7.9	14741	12.3	20000	
70.57	21.3	15721	35.0	14.2	17035	25.3	7.1	19800	14.7	20000	
81.90	18.3	16055	30.8	12.2	17613	22.5	6.1	19402	12.4	20000	
93.01	16.1	12864	21.7	10.8	13915	15.7	5.4	15858	8.9	20000	
98.96	15.2	14449	22.9	10.1	15342	16.2	5.1	16706	8.8	20000	
107.9	13.9	13243	19.3	9.3	14316	13.9	4.6	16302	7.9	20000	
127.4	11.8	13674	16.9	7.9	14773	12.1	3.9	16806	6.9	20000	15
137.4	10.9	13874	15.9	7.3	14985	11.4	3.6	17041	6.5	20000	
159.4	9.4	14275	14.1	6.3	15409	10.1	3.1	17511	5.8	20000	
185.0	8.1	14512	12.3	5.4	15694	8.9	2.7	17991	5.1	20000	
192.7	7.8	14796	12.1	5.2	15962	8.7	2.6	18123	4.9	20000	
223.6	6.7	14934	10.5	4.5	16376	7.7	2.2	18617	4.4	20000	
235.0	6.4	13902	9.3	4.3	15004	6.7	2.1	17050	3.8	20000	
270.2	5.6	12875	7.5	3.7	14154	5.5	1.9	16507	3.2	20000	
329.6	4.6	14817	7.1	3.0	15976	5.1	1.5	18127	2.9	20000	
EQ4150											
359.5	4.2	20000	8.8	2.8	20000	5.9	1.4	20000	2.9	20000	
391.2	3.8	20000	8.0	2.6	20000	5.4	1.3	20000	2.7	20000	
461.7	3.2	19343	6.6	2.2	20000	4.6	1.1	20000	2.3	20000	
491.4	3.1	20000	6.5	2.0	20000	4.2	1.0	20000	2.1	20000	
568.4	2.6	20000	5.4	1.8	20000	3.8	0.88	20000	1.8	20000	
645.5	2.3	18488	4.5	1.5	19883	3.2	0.77	20000	1.6	20000	
700.7	2.1	20000	4.4	1.4	20000	2.9	0.71	20000	1.5	20000	
810.4	1.9	20000	4.0	1.2	20000	2.5	0.62	20000	1.3	20000	
883.9	1.7	19562	3.5	1.1	20000	2.3	0.57	20000	1.2	20000	
1039	1.4	20000	2.9	0.96	20000	2.0	0.48	20000	1.0	20000	11
1110	1.4	20000	2.9	0.90	20000	1.9	0.45	20000	0.94	20000	
1226	1.2	20000	2.5	0.82	20000	1.7	0.41	20000	0.86	20000	
1342	1.1	20000	2.3	0.75	20000	1.6	0.37	20000	0.77	20000	
1552	0.97	20000	2.0	0.64	20000	1.3	0.32	20000	0.67	20000	
1875	0.80	19683	1.6	0.53	20000	1.1	0.27	20000	0.57	20000	
2023	0.74	20000	1.5	0.49	20000	1.0	0.25	20000	0.52	20000	
2348	0.64	20000	1.3	0.43	20000	0.90	0.21	20000	0.44	20000	
2468	0.61	20000	1.3	0.41	20000	0.86	0.20	20000	0.42	20000	
2837	0.53	20000	1.1	0.35	20000	0.73	0.18	20000	0.38	20000	
3460	0.43	20000	0.90	0.29	20000	0.61	0.14	20000	0.29	20000	

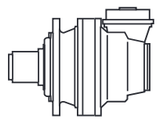

i_{eff}	1500			1000			500			T_{2max} [Nm]	P_T [kW]
	n_2 [rpm]	T_2 [Nm]	P_2 [kW]	n_2 [rpm]	T_2 [Nm]	P_2 [kW]	n_2 [rpm]	T_2 [Nm]	P_2 [kW]		
EC2150-PDA2150											
10.73	140	4179	61	93	4719	46.1	46.6	5810	28.4	20000	
14.14	106	5508	61	71	6220	46.1	35.4	7658	28.4	20000	
17.99	83	4041	35.3	56	4564	26.6	27.8	5619	16.4	20000	
18.99	79	3067	25.4	53	3463	19.1	26.3	4264	11.8	16483	18
21.95	68	4929	35.3	45.6	5567	26.6	22.8	6854	16.4	20000	
25.03	60	4042	25.4	40.0	4565	19.1	20.0	5620	11.8	20000	
30.53	49.1	4931	25.4	32.8	5568	19.1	16.4	6856	11.8	20000	
EC3150-PDA3150											
48.32	31.0	8772	28.5	20.7	9907	21.5	10.3	12197	13.2	20000	
53.97	27.8	9317	27.1	18.5	9662	18.7	9.3	10258	10.0	20000	
63.06	23.8	6172	15.4	15.9	6970	11.6	7.9	8581	7.1	20000	
74.41	20.2	7283	15.4	13.4	8225	11.6	6.7	10126	7.1	20000	
83.11	18.0	8134	15.4	12.0	9186	11.6	6.0	10774	6.8	20000	
92.52	16.2	9776	16.6	10.8	10124	11.5	5.4	11010	6.2	20000	
98.07	15.3	9598	15.4	10.2	10175	10.9	5.1	11139	5.9	20000	15
111.8	13.4	9603	13.5	8.9	10087	9.4	4.5	10893	5.1	20000	
122.8	12.2	10019	12.8	8.1	10369	8.8	4.1	11648	5.0	20000	
142.5	10.5	10147	11.2	7.0	10500	7.7	3.5	11995	4.4	20000	
149.8	10.0	9429	9.9	6.7	9760	6.8	3.3	10918	3.8	20000	
172.2	8.7	10118	9.2	5.8	10590	6.4	2.9	11394	3.5	20000	
210.0	7.1	9704	7.3	4.8	10164	5.1	2.4	11674	2.9	20000	
EC4150-PDA4150											
260.5	5.8	14782	8.9	3.8	15762	6.3	1.9	17618	3.5	20000	
296.9	5.1	13856	7.3	3.4	14532	5.1	1.7	15656	2.8	20000	
326.0	4.6	15501	7.5	3.1	16087	5.2	1.5	18465	3.0	20000	
350.3	4.3	13973	6.3	2.9	14507	4.3	1.4	16365	2.4	20000	
384.7	3.9	14096	5.8	2.6	14631	4.0	1.3	16690	2.3	20000	
457.2	3.3	14576	5.0	2.2	15235	3.5	1.1	16354	1.9	20000	
498.7	3.0	12363	3.9	2.0	13370	2.8	1.0	15240	1.6	20000	
555.1	2.7	12623	3.6	1.8	13647	2.6	0.90	15418	1.5	20000	10
634.7	2.4	12955	3.2	1.6	13999	2.3	0.79	15938	1.3	20000	
711.0	2.1	13241	2.9	1.4	14303	2.1	0.70	16275	1.2	20000	
810.5	1.9	11921	2.3	1.2	12403	1.6	0.62	13868	0.90	20000	
890.1	1.7	13821	2.4	1.1	14920	1.8	0.56	16960	1.0	20000	
1033	1.5	14217	2.2	0.97	15172	1.5	0.48	17427	0.88	20000	
1086	1.4	12975	1.9	0.92	14015	1.4	0.46	15947	0.77	20000	
1248	1.2	12435	1.6	0.80	13063	1.1	0.40	15269	0.64	20000	
1523	0.99	13838	1.4	0.66	14932	1.0	0.33	16965	0.58	20000	

Tuttiirapportievidenziati(es.10.73)hannodimensioniparticolaridellacoppiaconicaincerteversioni;vederetavoledimensionali.
Allratiosgreyhighlighted(ex.10.73)havespecificdimensionsofthebevelgearsetinsomeversions;seedimensionaltables.
Allemit(es.10.73)gekennzeichnetenÜbersetzungenhabeninbestimmtenVersionenbesondereDimensionendesKegelradtriebs.SieheauchDimensionstabellen.
Lesrapportsrepéréspar(es.10.73)ontdesdimensionsdecoupleconiqueparticulières.Voirlestableauxdimensionnels.
Todaslasrelacionesindicadascon(es.10.73)tienendimensionesparticularesdelparcónicosegúnlasversiones;verlastablasdedimensión.
Asrelaçõesmarcadascom(es.10.73)têmdimensõesparticularesdaengrenagemcônicaemcertasversões;videtabelasdimensionais.

* bg 167

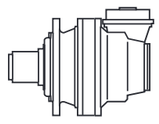

i_{eff}	1500			1000			500			T_{2max} [Nm]	P_T [kW]
	n_2 [rpm]	T_2 [Nm]	P_2 [kW]	n_2 [rpm]	T_2 [Nm]	P_2 [kW]	n_2 [rpm]	T_2 [Nm]	P_2 [kW]		
EC2150-PDA2150											
10.73	140	7383	108	93	8338	81	46.6	10266	50	20000	
14.14	106	9588	107	71	10003	74	35.4	10981	40.7	20000	
17.99	83	7139	62	56	8063	46.9	27.8	9927	28.9	20000	
18.99	79	5419	44.8	53	6119	33.7	26.3	7119	19.6	16483	18
21.95	68	8709	62	45.6	9669	46.1	22.8	10831	25.8	20000	
25.03	60	7141	44.8	40.0	8065	33.7	20.0	9382	19.6	20000	
30.53	49.1	8712	44.8	32.8	9838	33.7	16.4	11445	19.6	20000	
EC3150-PDA3150											
48.32	31.0	13452	43.7	20.7	14120	30.6	10.3	15938	17.3	20000	
53.97	27.8	11540	33.6	18.5	12517	24.3	9.3	14316	13.9	20000	
63.06	23.8	10904	27.2	15.9	12315	20.5	7.9	15161	12.6	20000	
74.41	20.2	12867	27.2	13.4	14531	20.5	6.7	17503	12.3	20000	
83.11	18.0	12583	23.8	12.0	13618	17.2	6.0	15529	9.8	20000	
92.52	16.2	12851	21.8	10.8	13901	15.7	5.4	15694	8.9	20000	
98.07	15.3	12998	20.8	10.2	14057	15.0	5.1	16015	8.6	20000	15
111.8	13.4	11652	16.4	8.9	12189	11.4	4.5	13549	6.3	20000	
122.8	12.2	13577	17.4	8.1	14670	12.5	4.1	16693	7.1	20000	
142.5	10.5	13971	15.4	7.0	14777	10.9	3.5	17155	6.3	20000	
149.8	10.0	12751	13.4	6.7	13783	9.6	3.3	15696	5.5	20000	
172.2	8.7	12224	11.2	5.8	12750	7.8	2.9	14952	4.5	20000	
210.0	7.1	13608	10.2	4.8	14692	7.3	2.4	16703	4.2	20000	
EC4150-PDA4150											
260.5	5.8	20000	12.1	3.8	20000	8.0	1.9	20000	4.0	20000	
296.9	5.1	16706	8.8	3.4	17456	6.2	1.7	19349	3.4	20000	
326.0	4.6	20000	9.6	3.1	20000	6.5	1.5	20000	3.1	20000	
350.3	4.3	19192	8.6	2.9	19413	5.8	1.4	20000	2.9	20000	
384.7	3.9	19244	7.9	2.6	19676	5.4	1.3	20000	2.7	20000	
457.2	3.3	17504	6.0	2.2	18238	4.2	1.1	20000	2.3	20000	
498.7	3.0	17644	5.6	2.0	18986	4.0	1.0	20000	2.1	20000	
555.1	2.7	17991	5.1	1.8	19354	3.7	0.90	20000	1.9	20000	10
634.7	2.4	18433	4.6	1.6	19823	3.3	0.79	20000	1.7	20000	
711.0	2.1	18814	4.2	1.4	20000	2.9	0.70	20000	1.5	20000	
810.5	1.9	16507	3.2	1.2	17994	2.3	0.62	20000	1.3	20000	
890.1	1.7	19587	3.5	1.1	20000	2.3	0.56	20000	1.2	20000	
1033	1.5	20000	3.1	0.97	20000	2.0	0.48	20000	1.0	20000	
1086	1.4	18435	2.7	0.92	19821	1.9	0.46	20000	0.96	20000	
1248	1.2	18094	2.3	0.80	19677	1.7	0.40	20000	0.84	20000	
1523	0.99	19585	2.0	0.66	20000	1.4	0.33	20000	0.69	20000	

Tuttiirapportievidenziati(es.10.73)hannodimensioniparticolaridellacoppiaconicaincerteversioni;vederetavoledimensionali.
Allratiosgreyhighlighted(ex.10.73)havespecificdimensionsofthebevelgearsetinsomeversions;seedimensionaltables.
Allemit(es.10.73)gekennzeichnetenÜbersetzungenhabeninbestimmtenVersionenbesondereDimensionendesKegelradtriebs.SieheauchDimensionstabellen.
Lesrapportsrepéréspar(es.10.73)ontdesdimensionsdecoupleconiqueparticulières.Voirlestableauxdimensionnels.
Todaslasrelacionesindicadascon(es.10.73)tienendimensionesparticularesdelparcónicosegúnlasversiones;verlastablasdedimensión.
Asrelaçõesmarcadascom(es.10.73)têmdimensõesparticularesdaengrenagemcônicaemcertasversões;videtabelasdimensionais.

* bg 167

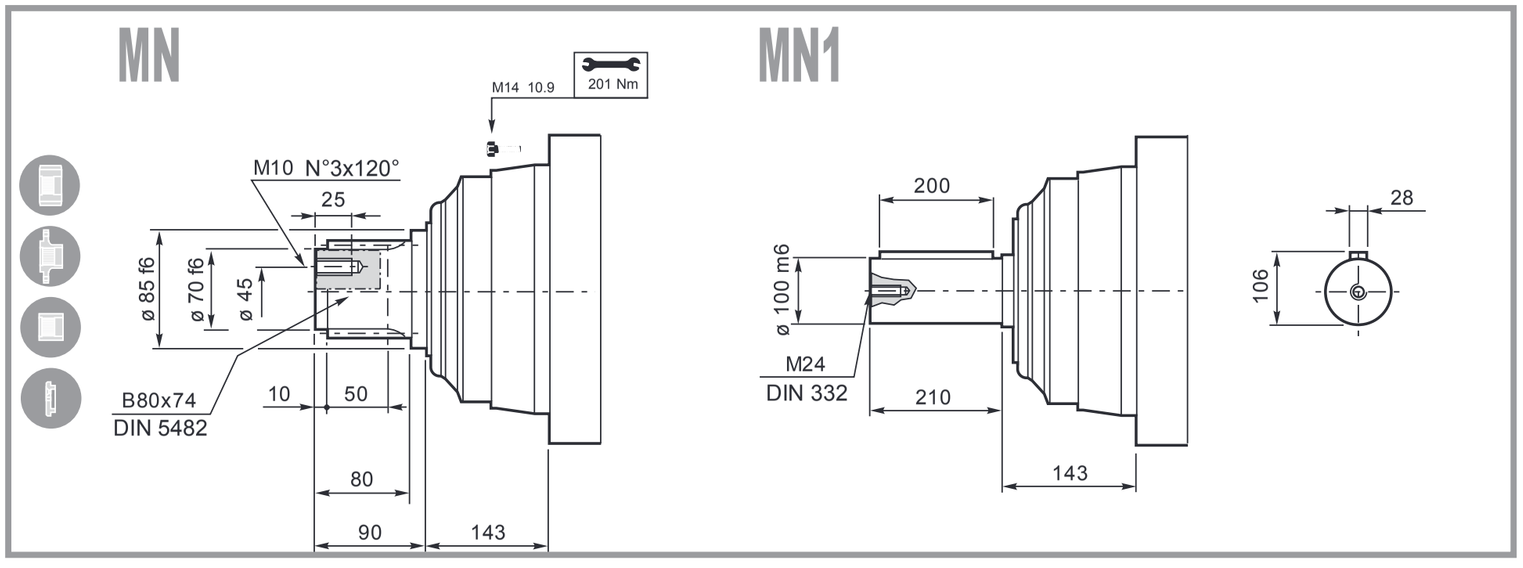
MN
MN1
M14 10.9
201 Nm
M10 N°3x120°
25
ø 85 f6
ø 70 f6
ø 45
B80x74
DIN 5482
10
50
80
90
143
200
ø 100 m6
M24
DIN 332
210
143
28
106

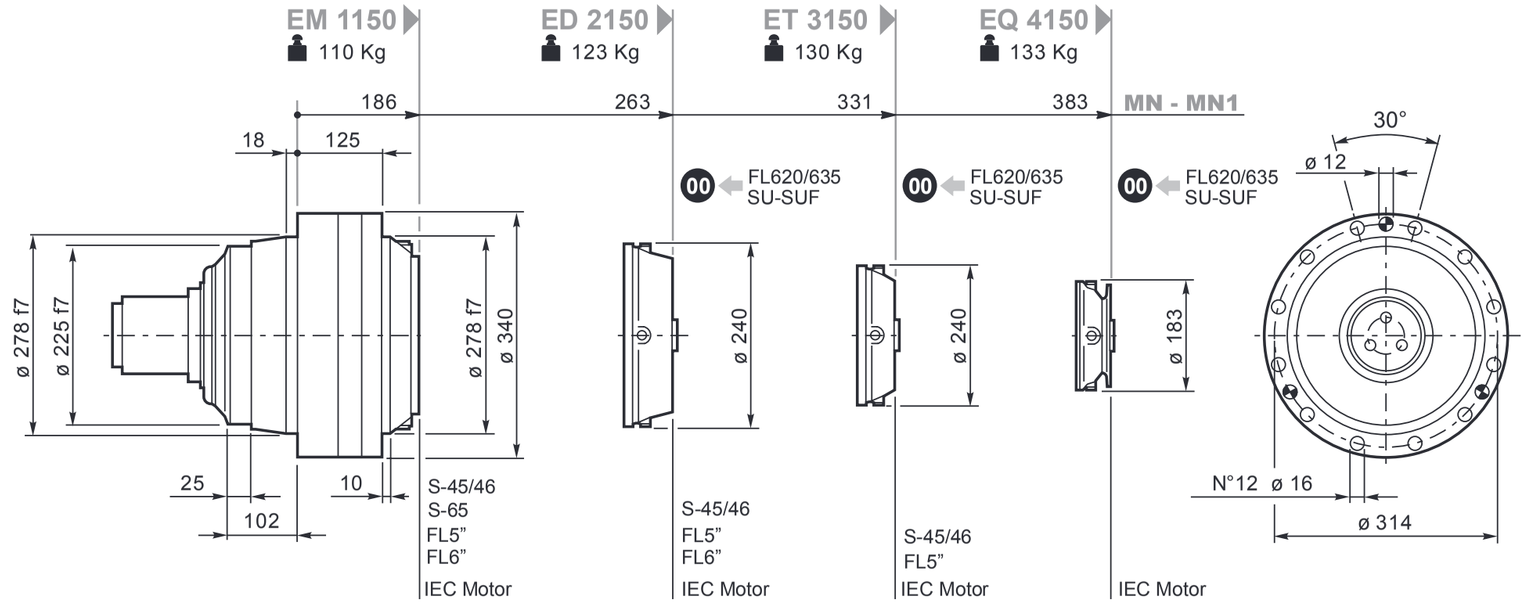
EM 1150
110 Kg
ED 2150
123 Kg
ET 3150
130 Kg
EQ 4150
133 Kg
186
263
331
383
MN - MN1
18
125
00 FL620/635 SU-SUF
ø 278 f7
ø 225 f7
ø 278 f7
ø 340
ø 240
ø 240
ø 183
25
102
10
S-45/46
S-65
FL5"
FL6"
IEC Motor
S-45/46
FL5"
FL6"
IEC Motor
S-45/46
FL5"
IEC Motor
IEC Motor
30°
ø 12
N°12 ø 16
ø 314

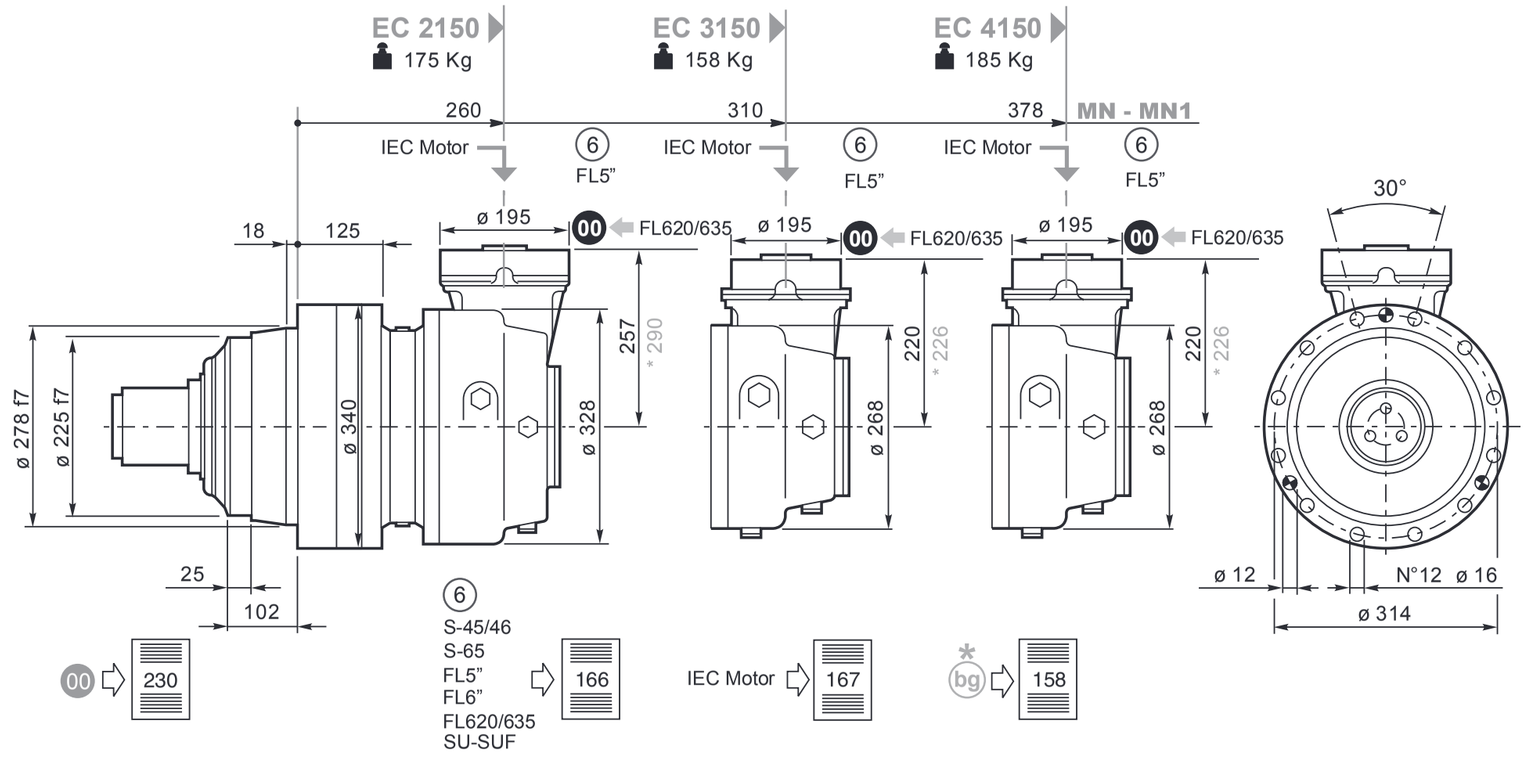
EC 2150
175 Kg
EC 3150
158 Kg
EC 4150
185 Kg
260
310
378
MN - MN1
IEC Motor
6
FL5"
IEC Motor
6
FL5"
IEC Motor
6
FL5"
18
125
ø 195
00 FL620/635
ø 195
00 FL620/635
ø 195
00 FL620/635
ø 278 f7
ø 225 f7
ø 340
ø 328
257
* 290
ø 268
220
* 226
ø 268
220
* 226
25
102
30°
ø 12
N°12 ø 16
ø 314
6
S-45/46
S-65
FL5"
FL6"
FL620/635
SU-SUF
IEC Motor
00
230
166
167
bg
158

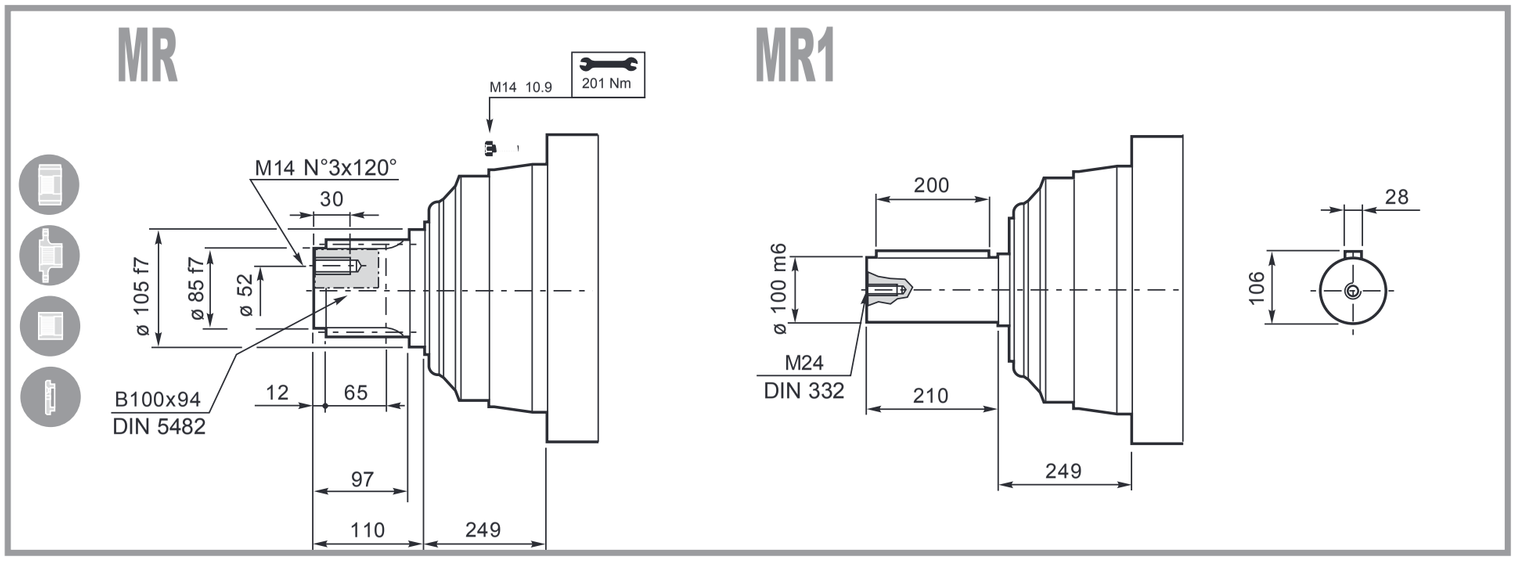
MR
MR1
M14 10.9
201 Nm
M14 N°3x120°
30
ø 105 f7
ø 85 f7
ø 52
B100x94
DIN 5482
12
65
97
110
249
200
ø 100 m6
M24
DIN 332
210
249
28
106

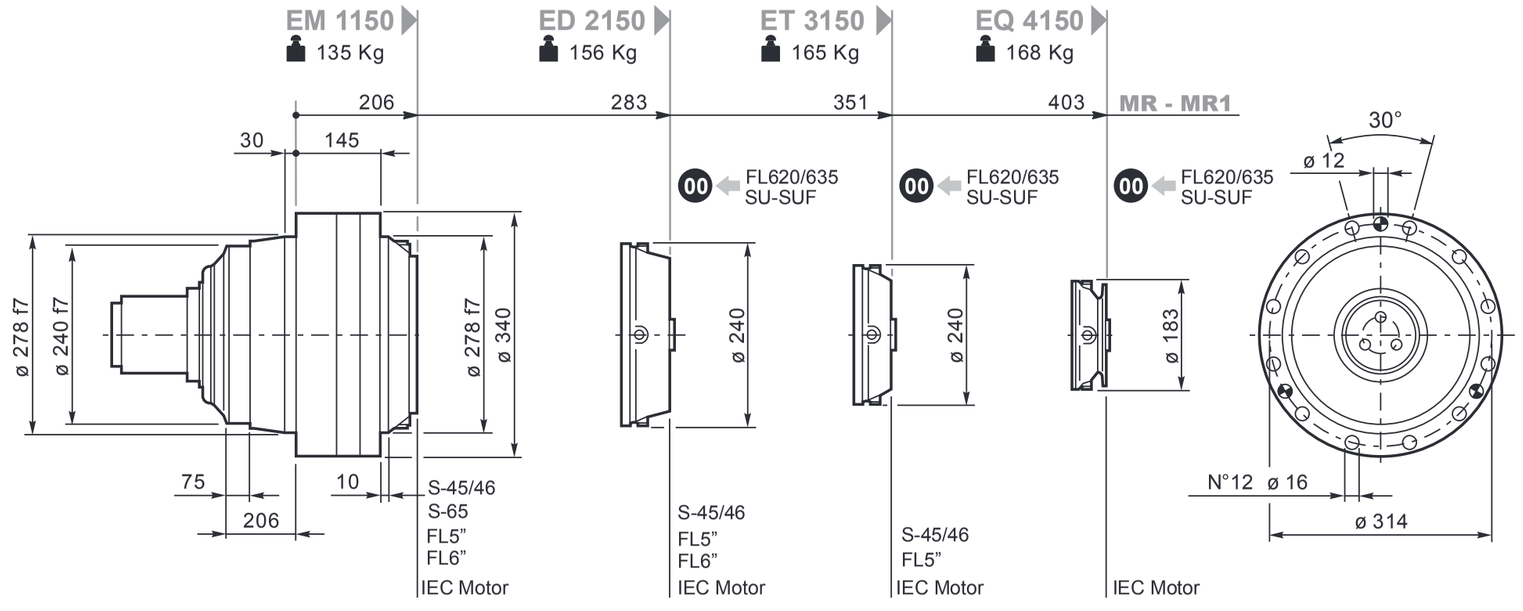
EM 1150
135 Kg
ED 2150
156 Kg
ET 3150
165 Kg
EQ 4150
168 Kg
206
283
351
403
MR - MR1
30
145
00 FL620/635 SU-SUF
ø 278 f7
ø 240 f7
ø 278 f7
ø 340
ø 240
ø 240
ø 183
75
206
10
S-45/46
S-65
FL5"
FL6"
IEC Motor
S-45/46
FL5"
FL6"
IEC Motor
S-45/46
FL5"
IEC Motor
IEC Motor
30°
ø 12
N°12 ø 16
ø 314

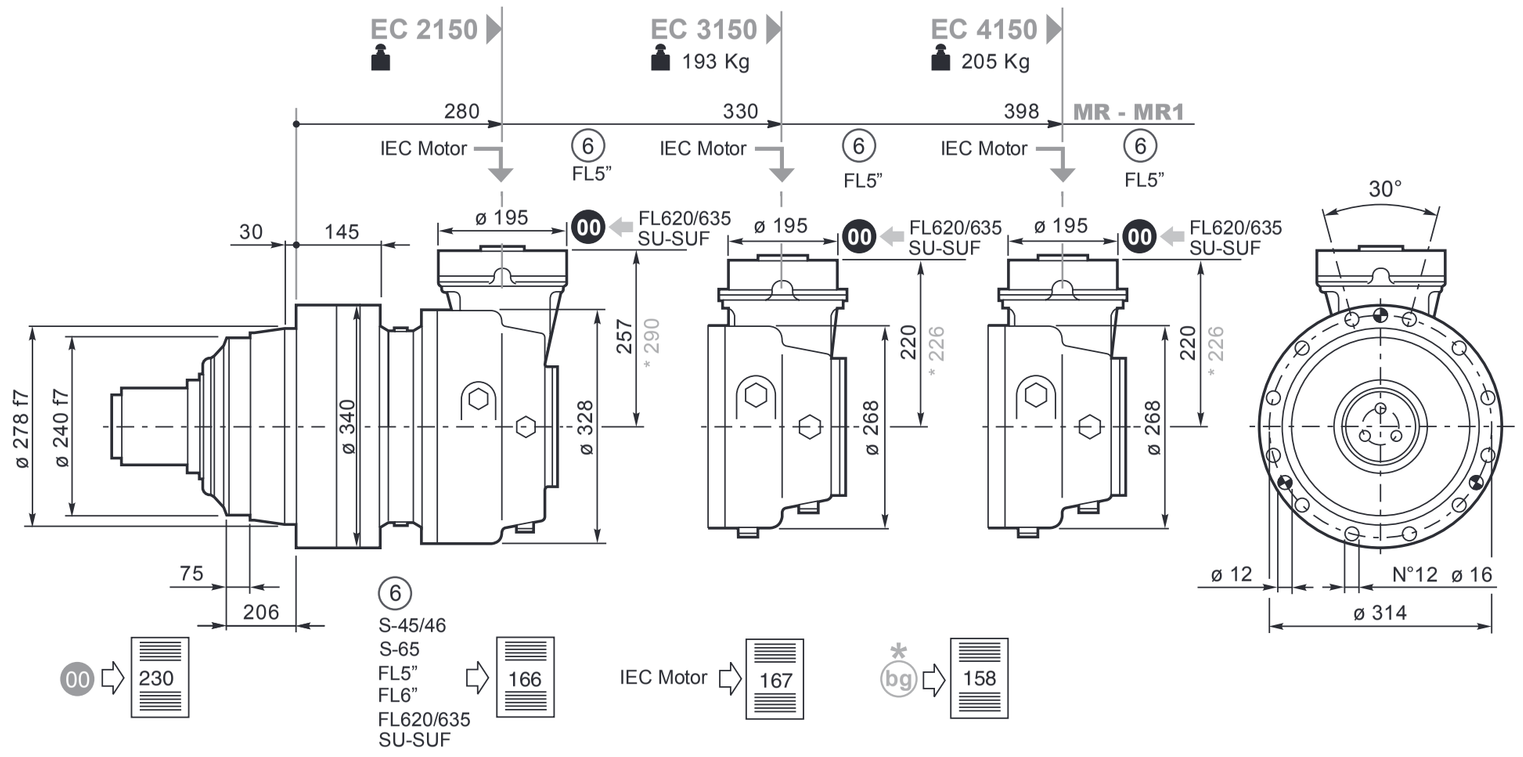
EC 2150
EC 3150
193 Kg
EC 4150
205 Kg
280
330
398
MR - MR1
IEC Motor
6
FL5"
30
145
ø 195
00 FL620/635 SU-SUF
ø 278 f7
ø 240 f7
ø 340
ø 328
257
* 290
220
* 226
ø 268
75
206
6
S-45/46
S-65
FL5"
FL6"
FL620/635
SU-SUF
00 230
166
IEC Motor 167
* bg 158
30°
ø 12
N°12 ø 16
ø 314

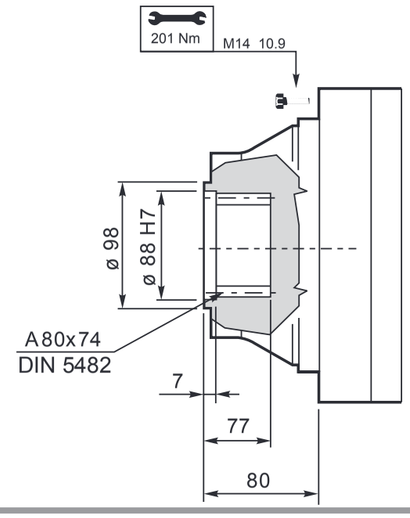
201 Nm
M14 10.9
ø 98
ø 88 H7
A80x74
DIN 5482
7
77
80

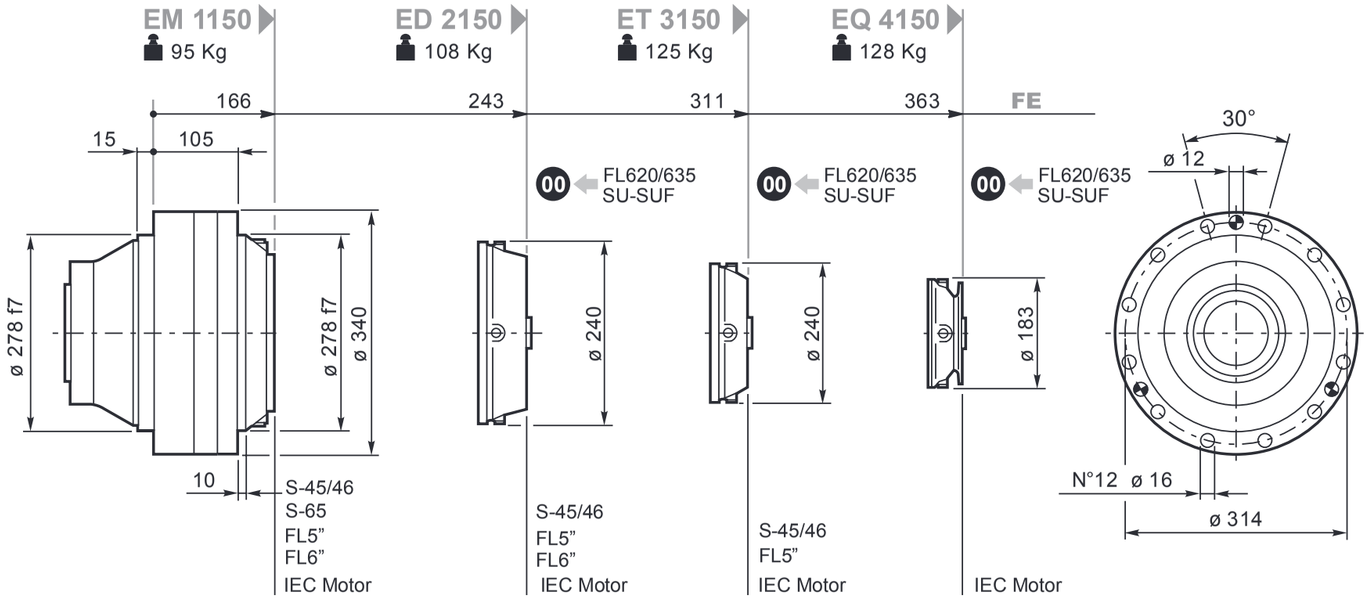
EM 1150
95 Kg
ED 2150
108 Kg
ET 3150
125 Kg
EQ 4150
128 Kg
166
243
311
363
FE
15
105
00 FL620/635 SU-SUF
ø 278 f7
ø 278 f7
ø 340
ø 240
ø 240
ø 183
10
S-45/46
S-65
FL5"
FL6"
IEC Motor
S-45/46
FL5"
FL6"
IEC Motor
S-45/46
FL5"
IEC Motor
IEC Motor
30°
ø 12
N°12 ø 16
ø 314

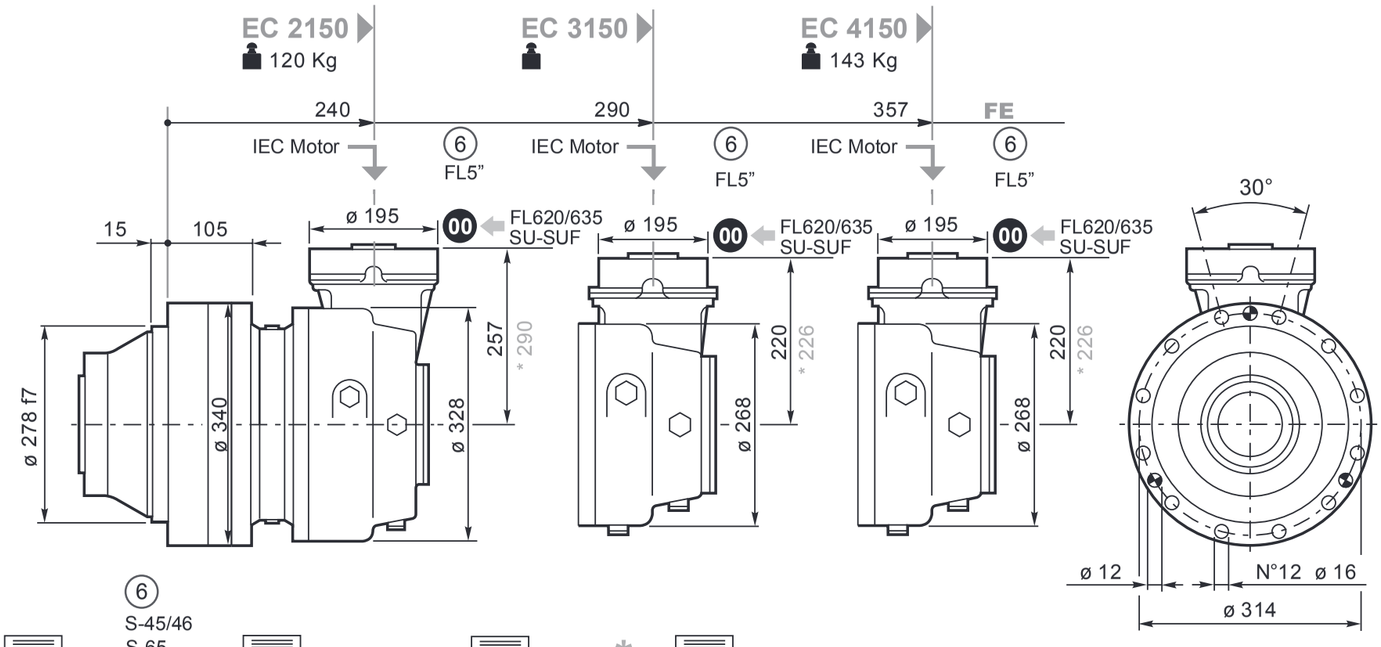
EC 2150
120 Kg
EC 3150
EC 4150
143 Kg
240
290
357
FE
IEC Motor
6
FL5"
15
105
ø 195
00 FL620/635 SU-SUF
ø 278 f7
ø 340
ø 328
257
* 290
ø 268
220
* 226
30°
ø 12
N°12 ø 16
ø 314

00
230
6
S-45/46
S-65
FL5"
FL6"
FL620/635
SU-SUF
166
IEC Motor
167
bg
158

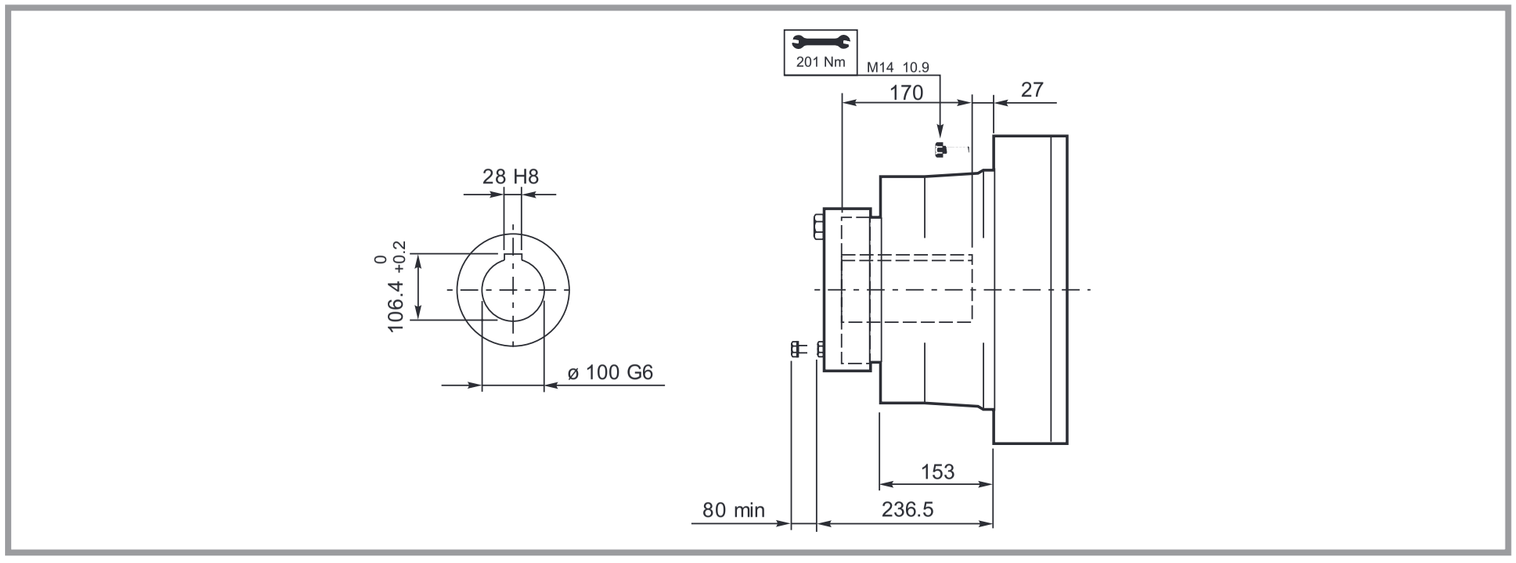
201 Nm
M14 10.9
170
27
28 H8
106.4 +0.2 0
ø 100 G6
153
80 min
236.5

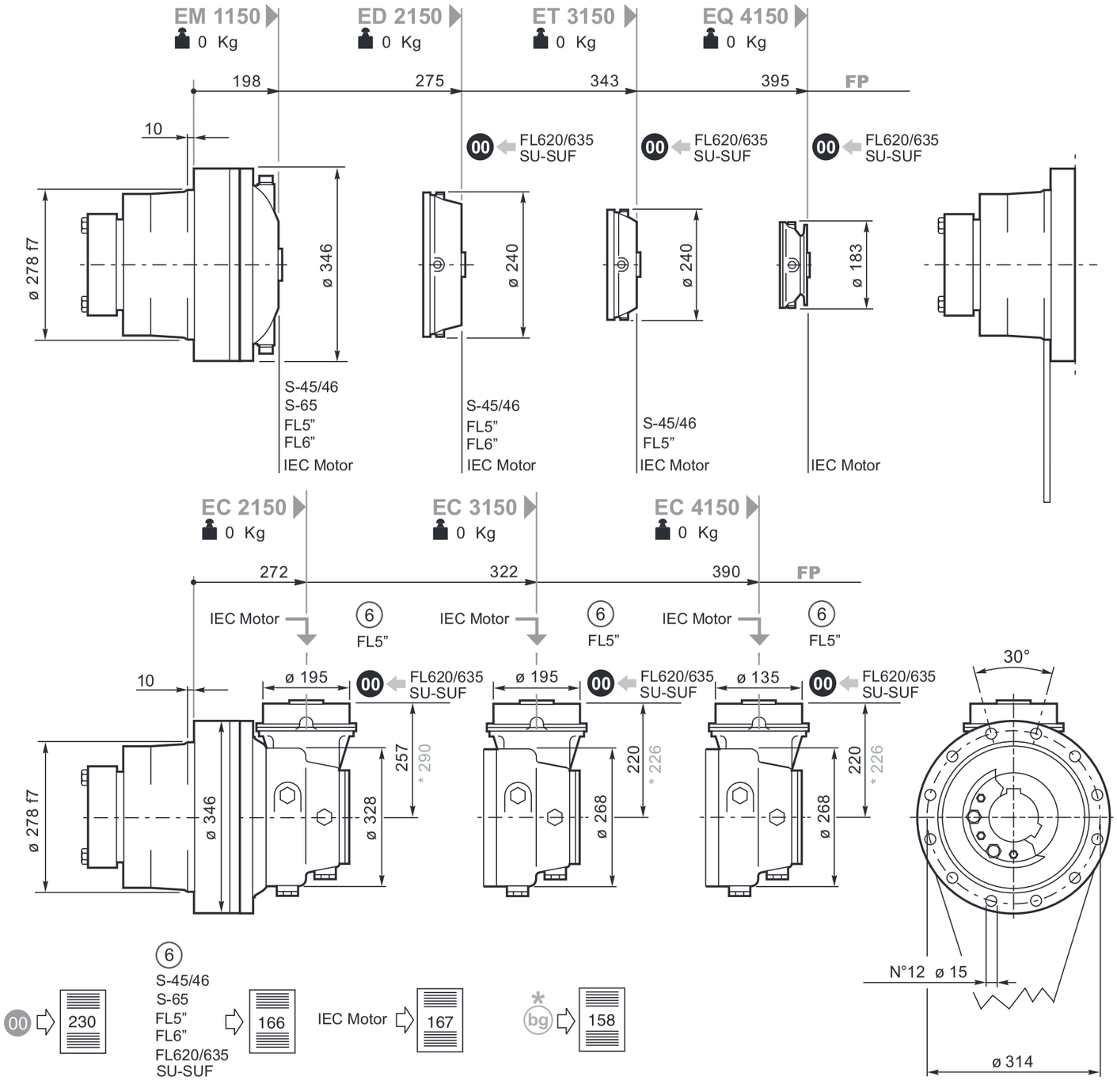
EM 1150
0 Kg
ED 2150
0 Kg
ET 3150
0 Kg
EQ 4150
0 Kg
198
275
343
395
FP
10
00 FL620/635 SU-SUF
ø 278 f7
ø 346
ø 240
ø 240
ø 183
S-45/46
S-65
FL5"
FL6"
IEC Motor
S-45/46
FL5"
FL6"
IEC Motor
S-45/46
FL5"
IEC Motor
IEC Motor
EC 2150
0 Kg
EC 3150
0 Kg
EC 4150
0 Kg
272
322
390
FP
IEC Motor
6
FL5"
ø 195
ø 195
ø 135
257
* 290
220
* 226
220
* 226
ø 328
ø 268
ø 268
30°
N°12 ø 15
ø 314
00 230
6
S-45/46
S-65
FL5"
FL6"
FL620/635
SU-SUF
166
IEC Motor 167
* bg 158

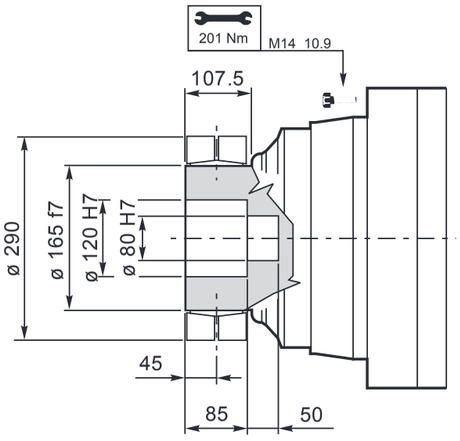
201 Nm
M14 10.9
107.5
ø 290
ø 165 f7
ø 120 H7
ø 80 H7
45
85
50

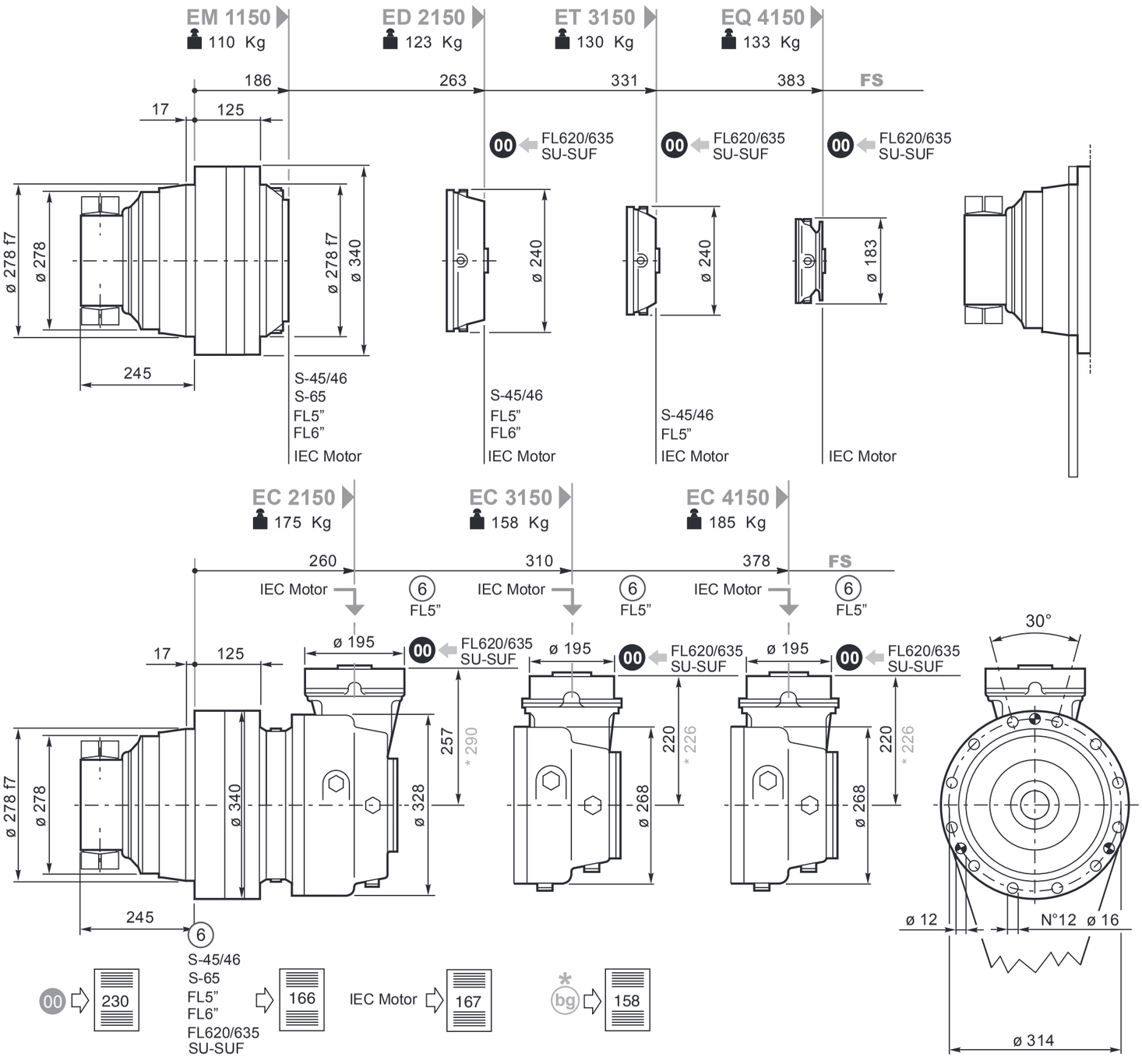
EM 1150
110 Kg
ED 2150
123 Kg
ET 3150
130 Kg
EQ 4150
133 Kg
186
263
331
383
FS
17
125
00 FL620/635 SU-SUF
ø 278 f7
ø 278
ø 278 f7
ø 340
ø 240
ø 240
ø 183
245
S-45/46
S-65
FL5”
FL6”
IEC Motor
S-45/46
FL5”
FL6”
IEC Motor
S-45/46
FL5”
IEC Motor
IEC Motor
EC 2150
175 Kg
EC 3150
158 Kg
EC 4150
185 Kg
260
310
378
FS
IEC Motor
6
FL5”
ø 195
00 FL620/635 SU-SUF
30°
257
* 290
220
* 226
ø 328
ø 268
ø 340
245
6
S-45/46
S-65
FL5”
FL6”
FL620/635
SU-SUF
00
230
166
IEC Motor
167
*
bg
158
ø 12
N°12 ø 16
ø 314

PD-PDA 150

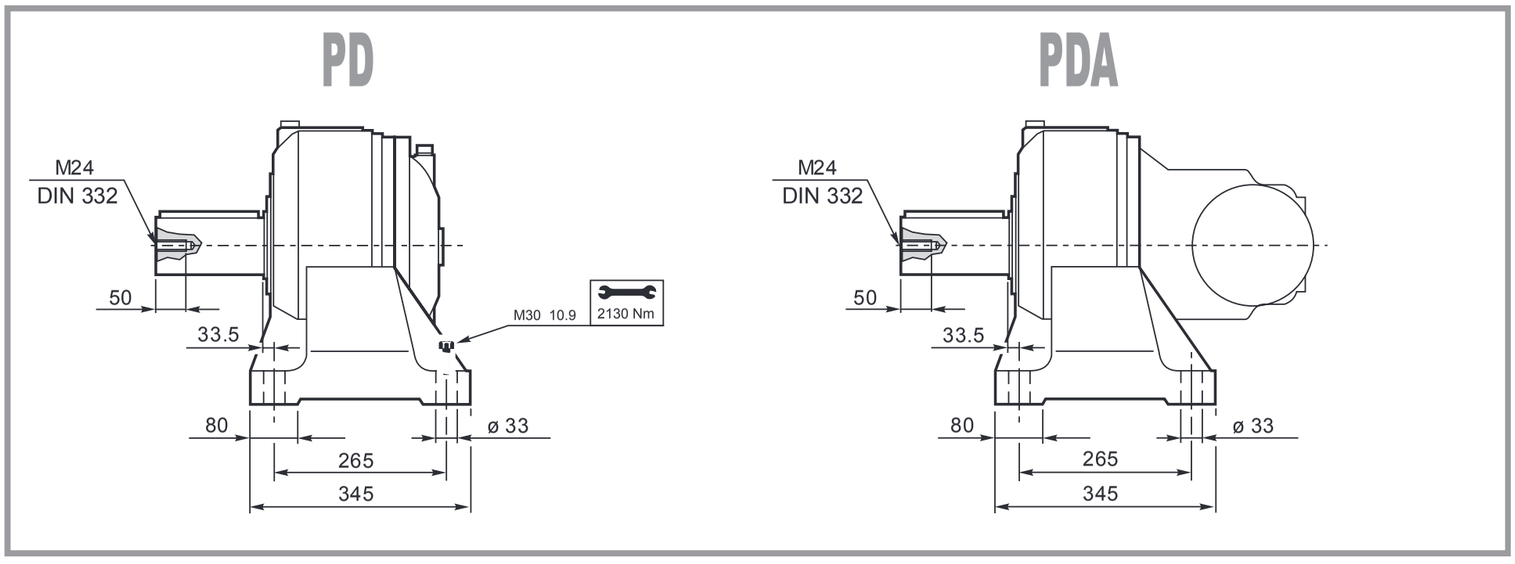
PD
PDA
M24
DIN 332
50
33.5
80
ø 33
265
345
M30 10.9
2130 Nm

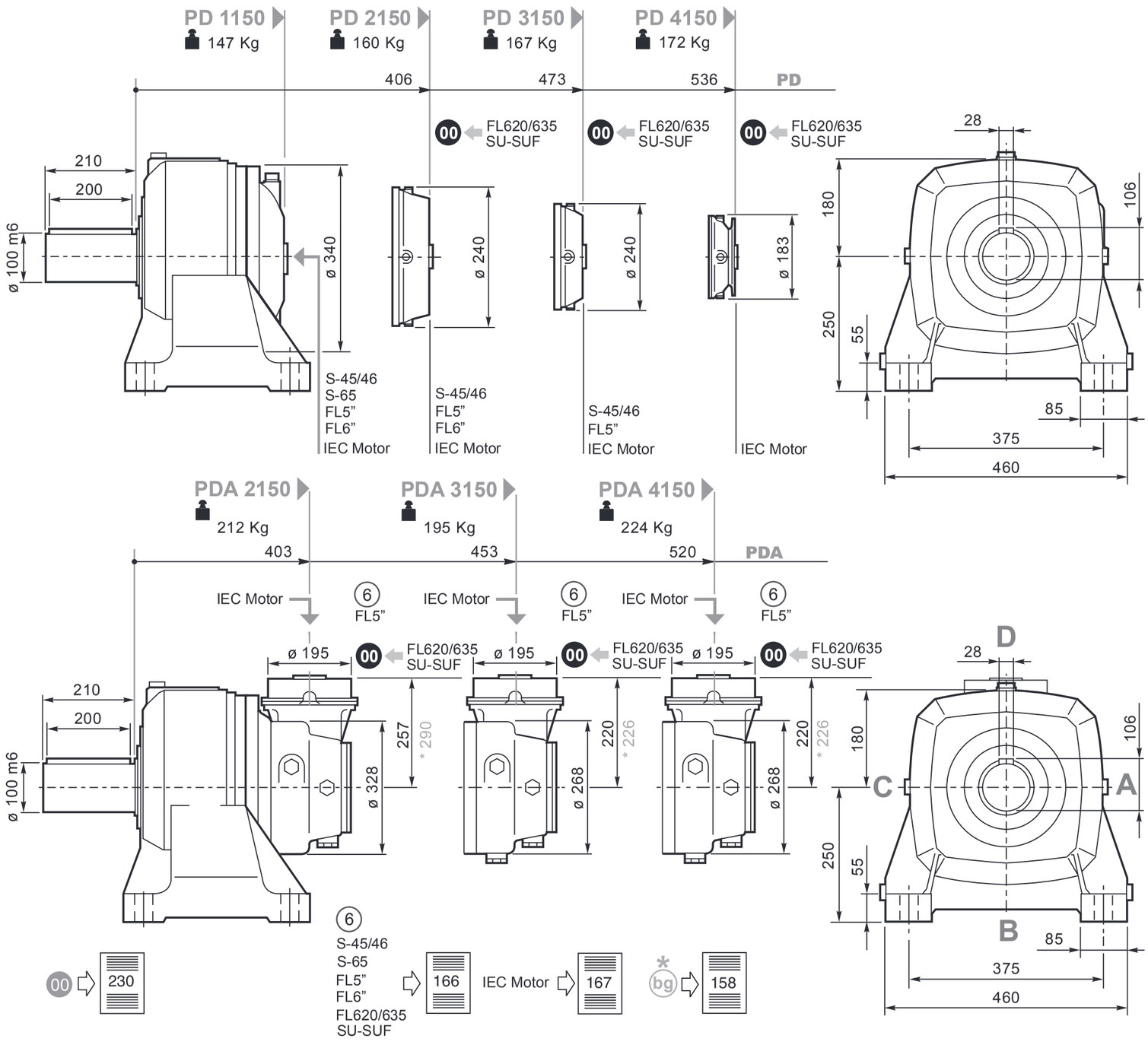
PD 1150
147 Kg
PD 2150
160 Kg
PD 3150
167 Kg
PD 4150
172 Kg
406
473
536
PD
00 FL620/635 SU-SUF
210
200
ø 100 m6
ø 340
ø 240
ø 183
S-45/46
S-65
FL5"
FL6"
IEC Motor
28
180
106
250
55
85
375
460
PDA 2150
212 Kg
PDA 3150
195 Kg
PDA 4150
224 Kg
403
453
520
PDA
IEC Motor
6 FL5"
ø 195
257
* 290
220
* 226
ø 328
ø 268
D
C
A
B
230
166
167
158
bg

S45CR1-S46C1 S65CR1

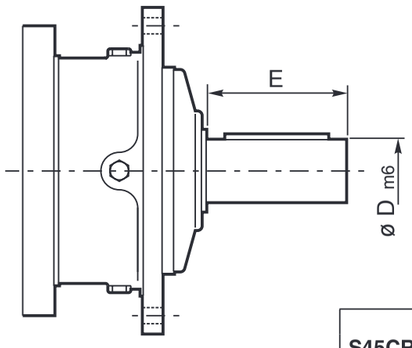

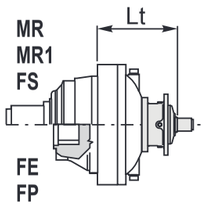

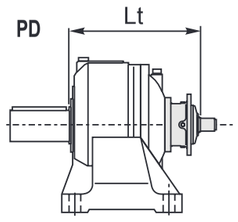

	D m6	E		Lt				
				MN-MN1-FS	MR-MR1	FE	FP	PD
S45CR1	65	105	**EM1150**	326	346	306	338	468
			ED2150	326	346	306	338	468
			ET3150	393	413	373	405	535
S46C1	65	105	**EM1150**	346	387	347	379	510
			ED2150	367	387	347	379	510
			ET3150	434	454	414	446	577
S65CR1	80	130	**EM1150**	366	386	346	378	509

SU2

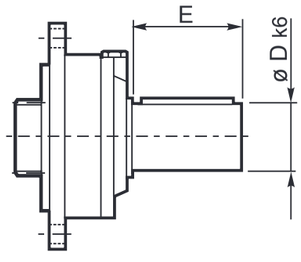

	D k6	E		Lt				
				MN MN1 FS	MR MR1	FE	FP	PD
SU2	40	58	**EM1150**	246	266	226	258	—
			ED2150	323	343	303	335	446
			ET3150	391	411	371	403	533
			EQ4150	443	463	423	455	596

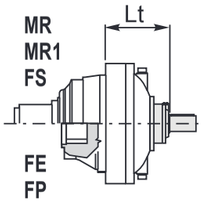

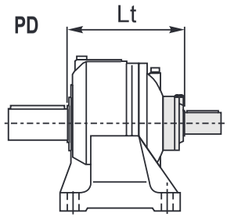

⑥ 48.82

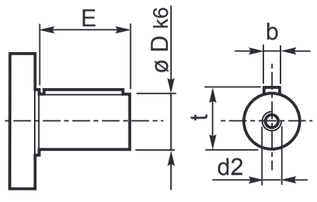

	D	E		Lt
				MN-MN1-MR-MR1-FS-FE-FP-PDA
48.82	48	82	**EC2150**	317
			EC3150	280
			EC4150	280

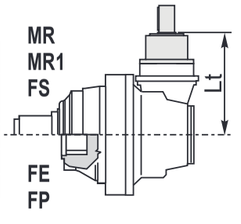

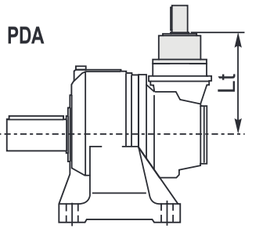

Per le configurazioni in entrata: S46C1, S65CR1, 48.82 (CC40 - CC41), FL5” è disponibile a richiesta il dispositivo antiritorno; per ulteriori informazioni e dati tecnici consultare il Servizio Tecnico Commerciale di Brevini Riduttori.

Anti-run back device is available for following input settings: S46C1, S65CR1, 48.82 (CC40 - CC41), FL5”; for further information and technical data please contact Brevini Riduttori Technical Sales Service.

Für die Antriebskonfigurationen: S46C1, S65CR1, 48.82 (CC40 - CC41), FL5” ist auf Anfrage eine Rücklaufsperre verfügbar. Weitere Informationen und die Technischen Daten erhalten Sie beim Technischen Verkaufsservice der Brevini Riduttori

Pour les configurations d’entrée : S46C1, S65CR1, 48.82 (CC40 - CC41), FL5” le dispositif antidévireur est disponible sur demande ; pour toute information supplémentaire ou toutes données techniques, s’adresser au Service Technique Commercial de Brevini Riduttori.

Para las configuraciones en entrada: S46C1, S65CR1, 48.82 (CC40 - CC41), FL5” , se encuentra disponible a pedido, el dispositivo antirretrocesos; para ulteriores informaciones y datos técnicos, consultar al Servicio Técnico Comercial de Brevini Riduttori.

Para as configurações na entrada: S46C1, S65CR1, 48.82 (CC40 - CC41), FL5” está disponível, a pedido, o dispositivo contra-recuos; para mais informações e dados técnicos, contacte o Serviço Técnico Comercial da Brevini Riduttori.

FL250-FL350-FL450FL650-FL750FL960

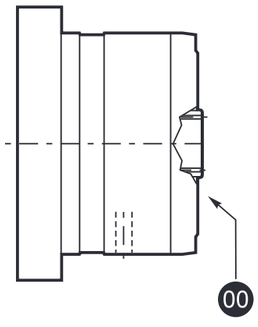

		Lt				
		MN-MN1 FS	MR-MR1	FE	FP	PD-PDA
FL250-FL350 FL450	EM1150	296	316	276	308	439
	ED2150	356	376	326	368	500
	ET3150	424	444	404	436	567
	EC2150*	408	408	408	408	408
	EC2150	441	441	441	441	441
	EC3150*	280	280	280	280	280
	EC3150	377	377	377	377	377
	EC4150*	280	280	280	280	280
	EC4150	377	377	377	377	377
FL650 FL750	EM1150	310	330	290	322	453
	ED2150	370	390	350	382	513
	ET3150	437	457	417	449	580
	EC2150*	422	422	422	422	422
	EC2150	455	455	455	455	455
FL960	EM1150	324	344	304	336	467
	ED2150	397	417	377	409	540

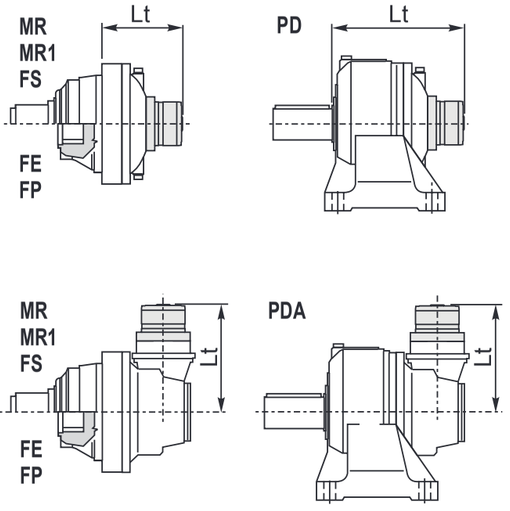

FL620.10
FL635.10

FL620.U-FL635.U

SAE A-AA
Shaft FE

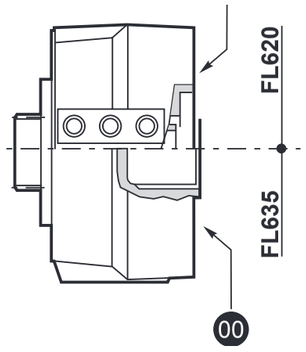

		Lt				
		MN-MN1 FS	MR-MR1	FE	FP	PD
FL620.U	EM1150	290.5	310.5	270.5	302.5	—
	ED2150	367.5	387.5	347.5	379.5	510.5
	ET3150	435.5	455.5	415.5	447.5	577.5
	EQ4150	487.5	507.5	467.5	499.5	640.5
	EC2150	361.5	361.5	361.5	361.5	361.5
	EC2150*	394.5	394.5	394.5	394.5	394.5
	EC3150	324.5	324.5	324.5	324.5	324.5
	EC3150*	330.5	330.5	330.5	330.5	330.5
	EC4150	324.5	324.5	324.5	324.5	324.5
	EC4150*	330.5	330.5	330.5	330.5	330.5
FL635.U	EM1150	277	297	257	289	—
	ED2150	354	374	334	366	497
	ET3150	422	442	402	434	564
	EQ4150	474	494	454	486	627
	EC2150	348	348	348	348	348
	EC2150*	381	381	381	381	381
	EC3150	311	311	311	311	311
	EC3150*	317	317	317	317	317
	EC4150	311	311	311	311	311
	EC4150*	317	317	317	317	317
FL620.10	EQ4150	446	466	426	446	590
FL635.10	EQ4150	428	448	408	428	571

* bg 158

IECMotor

		Lt							
		IEC 63	IEC 71	IEC 80 90	IEC 100 112	IEC 132	IEC 160 180	IEC 200	IEC 225
ED2150	MN-MN-FS	283	285	290	291	358	389	399	430
ED2150	MR-MR1	303	305	310	311	378	409	419	450
ED2150	FE	263	265	270	271	338	369	379	410
ED2150	FP								
ET3150	MN-MN-FS	351	353	358	359	426	457	467	498
ET3150	MR-MR1	371	373	378	379	446	447	487	518
ET3150	FE	331	333	338	339	406	437	447	478
ET3150	FP								
EQ4150	MN-MN-FS	403	405	410	411	478			
EQ4150	MR-MR1	423	425	430	431	498			
EQ4150	FE	383	385	390	391	458			
EQ4150	FP								
PD2150	PD	426	428	433	434	501	532	542	573
PD3150	PD	494	496	501	502	569	600	610	641
PD4150	PD	546	548	553	554	621			
EC2150	MN-MR-MN1-MR1 FE-FS-FP-PDA	277	279	284	285	352	383		
EC2150*		310	312	317	318	385	416		
EC3150		240	242	247	248	315	346		
EC3150*		246	248	253	254	321	352		
EC4150		240	242	247	248	315	346		
EC4150*		246	248	253	254	321	352		

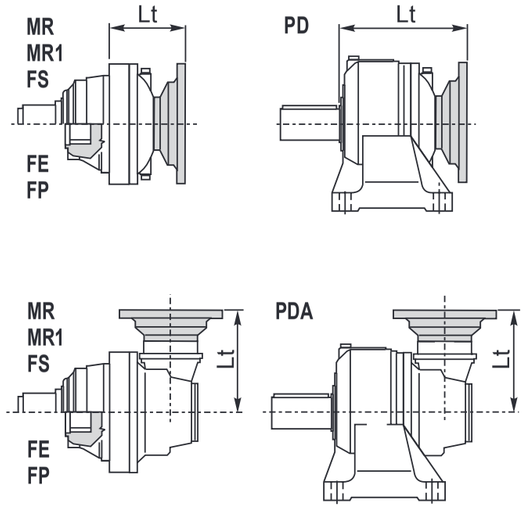

FA 150

Flangiaruota
Drivingflange
Radnabenflansch
Flasquederoue
Bridadelarueda
Flangederoda

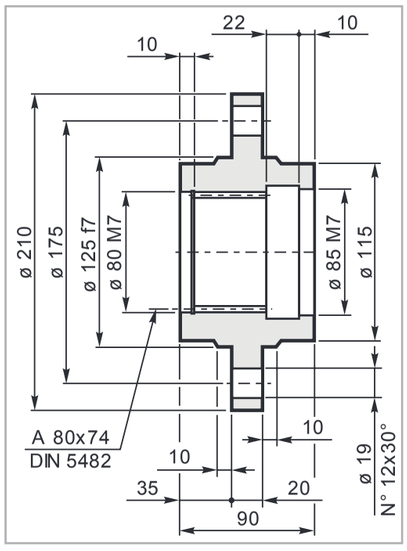

Mat. C40 UNI EN 10083
Code: 34701521800

FR 150

Flangiaruota
Drivingflange
Radnabenflansch
Flasquederoue
Bridadelarueda
Flangederoda

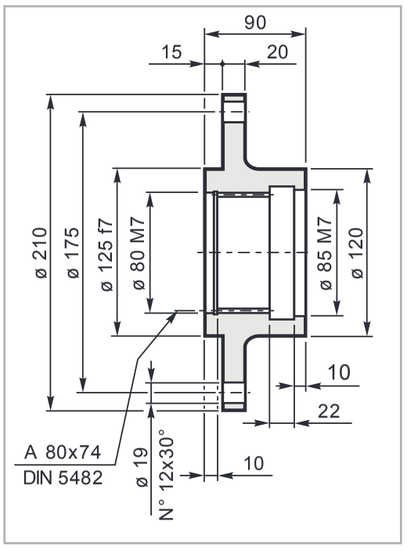

Mat. C40 UNI EN 10083
Code: 34701421800

Pignoni
Pinion
Ritzel
Pignon
Piñones
Pinhões

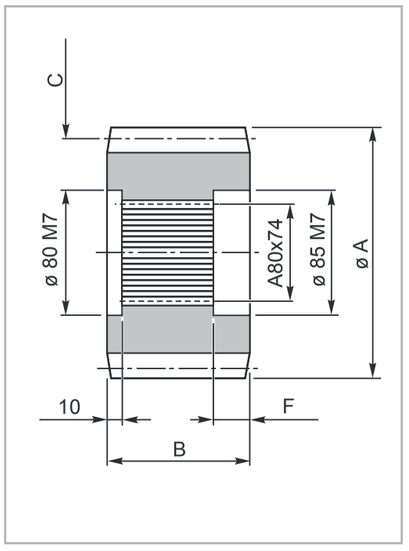

code	A	B	C	F
335.3543.0600	159	90	M=10 Z=13 X=0.5	31

MS 150

Manicottoscanalato
Splinedbush
Keilmuffe
Manchoncannelée
Manguitoacanalado
Luvaranhurada

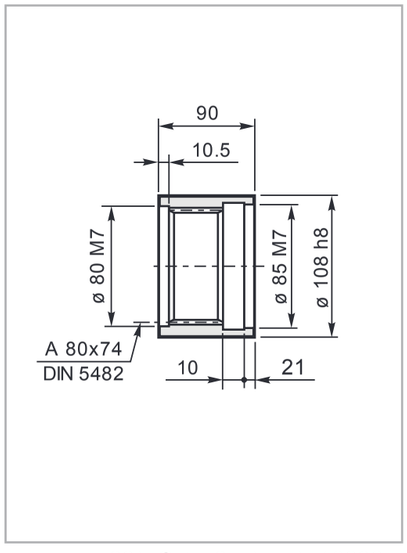

Mat. 39NiCrMo3 UNI EN 10083
Code: 39103040600

RDF 150

Rondelladifermo
Shaftcover
Gegenscheibe
Rondellefrein
Arandeladebloqueo
Amueladeencosto

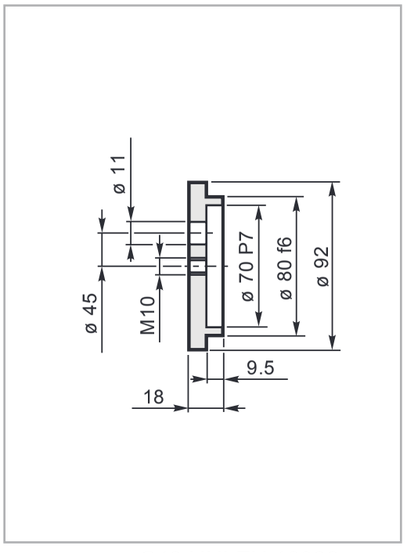

Mat. C40 UNI EN 10083
Code: 37200940800

BS 150

Barrascanalata
Splinedbar
Zugspindel
Barrecannelée
Barraacanalada
Barraranhurada

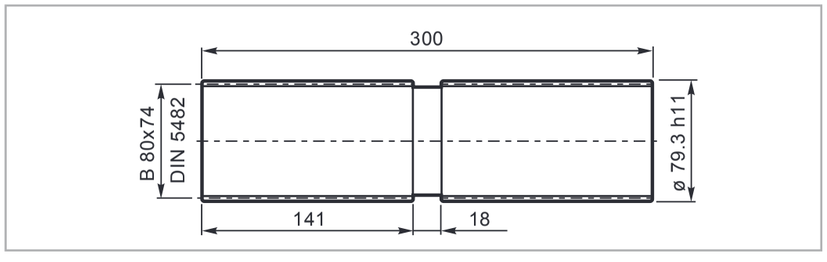

Code: 39127230100
Mat.: Acciaio legato ad elevata resistenza meccanica
Alloyed steel with high mechanical resistance
Legierungsstahl mit hoher mechanischer Festigkeit
Alliage d'acier à haute résistance mécanique
Aleación de acero de elevada resistencia mecánica
Aço ligado de elevada resistência mecânica

Carichiradialisuglialberiuscita/Radialloadsonouputshafts
RadiallastenaufdeAbtriebswellen/Chargesradialessurlesarbres desortie
Cargassobrelosejesdesalida/Cargasradiaisnoseixosdesaida

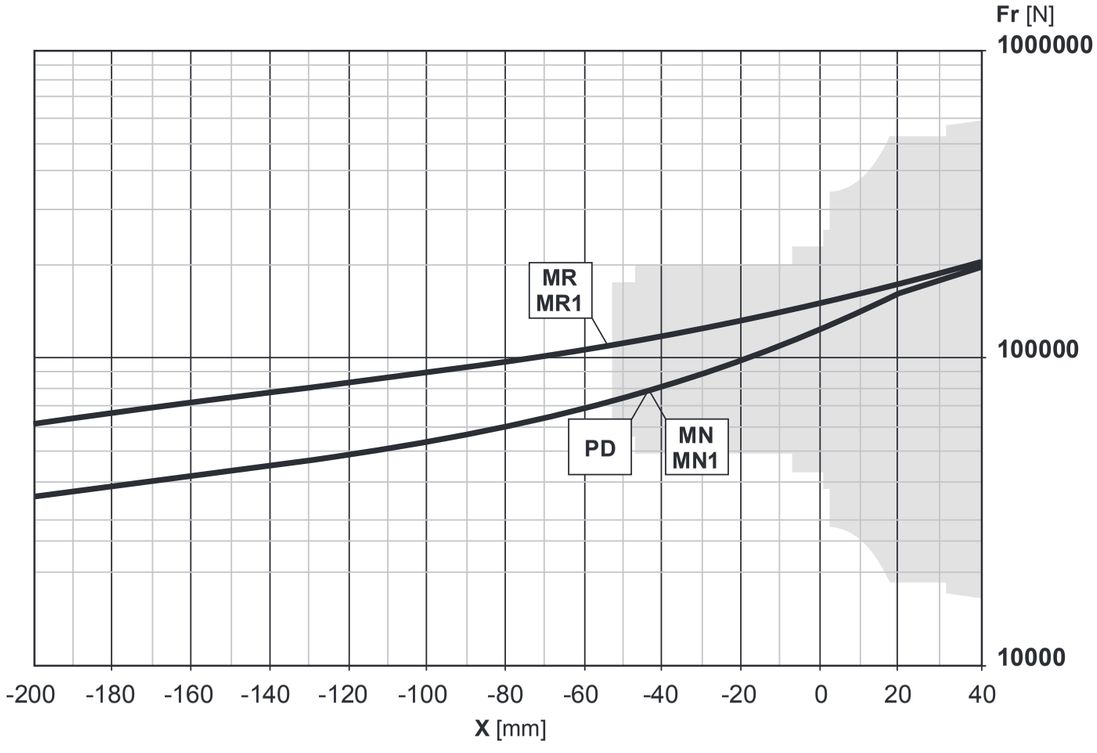

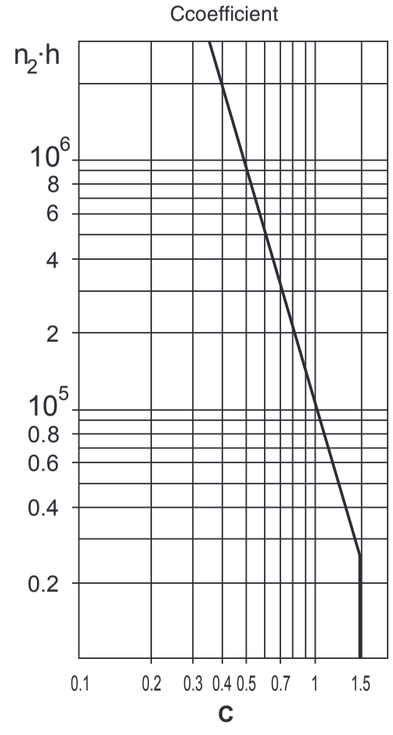

Carichiassiali/Axialloads/Axialkräfte/Chargesaxiales/Cargasaxiales/Forçasaxiais

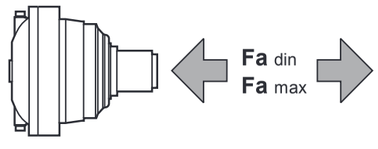

		Flangemounted		PD-PDA
		MN-MN1	MR-MR1	MR1
Fadin	[N]	68000	100000	40000
Famax	[N]	680000	100000	40000

Carichiradialisuglialberientrata/Radialloadsoninputshafts
RadiallastenaufdeAntriebswellen/Chargesradialessurlesarbres d'entrée
Cargassobrelosejesdeentrada/Cargasradiaisnoseixosdeentrada

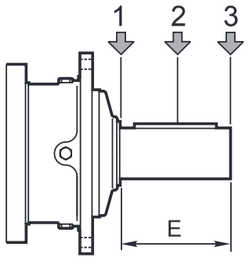

Type	E	**Fr**[N]					
		$n_1.h=10^7$			$n_1.h=10^8$		
		1	**2**	**3**	**1**	**2**	**3**
S45CR1	105	10000	6000	4000	5000	3000	2000
S46C1	105	14000	8800	6400	7000	4400	3200
S65CR1	130	23800	15500	9600	11900	7800	4800

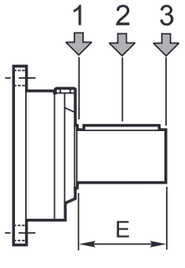

Type	E	**Fr**[N]					
		$n_1.h=10^7$			$n_1.h=10^8$		
		1	**2**	**3**	**1**	**2**	**3**
SU2	58	3000	2000	1500	1400	1000	700

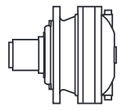

10000
HOURS LIFE

i_{eff}	1500			1000			500			T_{2max} [Nm]	P_T [kW]
	n_2 [rpm]	T_2 [Nm]	P_2 [kW]	n_2 [rpm]	T_2 [Nm]	P_2 [kW]	n_2 [rpm]	T_2 [Nm]	P_2 [kW]		
ED2155											
19.50	77	7712	62	51	8709	46.8	25.6	10722	28.8	20000	23
23.40	64	8145	55	42.7	9199	41.2	21.4	11325	25.3	20000	
ET3155											
47.78	31.4	10090	33.2	20.9	11395	25.0	10.5	13411	14.7	20000	15
56.37	26.6	10604	29.5	17.7	11976	22.2	8.9	13721	12.7	20000	
62.17	24.1	10920	27.6	16.1	12333	20.8	8.0	13992	11.8	20000	
70.57	21.3	11343	25.3	14.2	12810	19.0	7.1	14349	10.6	20000	
80.54	18.6	11802	23.0	12.4	13221	17.2	6.2	14727	9.6	20000	
87.31	17.2	12091	21.8	11.5	13310	16.0	5.7	14962	9.0	20000	
100.8	14.9	12624	19.7	9.9	13471	14.0	5.0	15388	8.0	20000	
109.1	13.7	12928	18.6	9.2	13631	13.1	4.6	15627	7.5	20000	
122.4	12.3	13236	17.0	8.2	13949	11.9	4.1	15978	6.8	20000	
141.4	10.6	13396	14.9	7.1	14353	10.6	3.5	16425	6.1	20000	
161.4	9.3	10255	10.0	6.2	10710	7.0	3.1	12291	4.0	20000	
169.7	8.8	13729	12.7	5.9	14878	9.2	2.9	17006	5.3	20000	
185.0	8.1	10374	8.8	5.4	11010	6.2	2.7	12623	3.6	20000	
196.8	7.6	9651	7.7	5.1	10030	5.3	2.5	11526	3.1	20000	
223.6	6.7	10539	7.4	4.5	11434	5.4	2.2	13093	3.1	20000	
272.7	5.5	9920	5.7	3.7	10715	4.1	1.8	12286	2.4	20000	

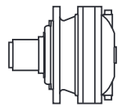

i_{eff}	1500			1000			500			T_{2max} [Nm]	P_T [kW]
	n_2 [rpm]	T_2 [Nm]	P_2 [kW]	n_2 [rpm]	T_2 [Nm]	P_2 [kW]	n_2 [rpm]	T_2 [Nm]	P_2 [kW]		
ED2155											
19.50	77	13112	106	51	13988	75	25.6	16097	43.2	20000	23
23.40	64	13347	90	42.7	14527	65	21.4	16682	37.3	20000	
ET3155											
47.78	31.4	15464	51	20.9	16748	36.7	10.5	19110	20.9	20000	15
56.37	26.6	15980	44.5	17.7	17292	32.1	8.9	19709	18.3	20000	
62.17	24.1	16291	41.2	16.1	17620	29.7	8.0	20000	16.8	20000	
70.57	21.3	16699	37.2	14.2	18050	26.8	7.1	20000	14.9	20000	
80.54	18.6	17131	33.4	12.4	18507	24.1	6.2	20000	13.0	20000	
87.31	17.2	17399	31.3	11.5	18790	22.5	5.7	20000	11.9	20000	
100.8	14.9	17884	27.9	9.9	19303	20.1	5.0	20000	10.5	20000	
109.1	13.7	18155	26.1	9.2	19590	18.8	4.6	20000	9.6	20000	
122.4	12.3	18553	23.8	8.2	20000	17.2	4.1	20000	8.6	20000	
141.4	10.6	19061	21.2	7.1	20000	14.9	3.5	20000	7.3	20000	
161.4	9.3	14307	13.9	6.2	15443	10.0	3.1	17549	5.7	20000	
169.7	8.8	18633	17.3	5.9	20000	12.4	2.9	20000	6.1	20000	
185.0	8.1	14684	12.5	5.4	15843	9.0	2.7	17991	5.1	20000	
196.8	7.6	13440	10.7	5.1	14514	7.7	2.5	16506	4.4	20000	
223.6	6.7	15216	10.7	4.5	16408	7.7	2.2	18617	4.4	20000	
272.7	5.5	14299	8.2	3.7	15426	5.9	1.8	17517	3.4	20000	

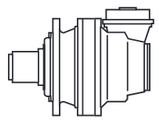

i_{eff}	1500			1000			500			T_{2max} [Nm]	P_T [kW]
	n_2 [rpm]	T_2 [Nm]	P_2 [kW]	n_2 [rpm]	T_2 [Nm]	P_2 [kW]	n_2 [rpm]	T_2 [Nm]	P_2 [kW]		
EC3155-PDA3155											
40.95	36.6	9235	35.4	24.4	10430	26.7	12.2	12841	16.4	20000	
45.16	33.2	9921	34.5	22.1	11205	26.0	11.1	13348	15.5	20000	
50.66	29.6	10269	31.8	19.7	11598	24.0	9.9	13477	13.9	20000	
58.50	25.6	10722	28.8	17.1	12109	21.7	8.5	13823	12.4	20000	
63.06	23.8	6172	15.4	15.9	6970	11.6	7.9	8581	7.1	20000	
70.20	21.4	11325	25.3	14.2	12790	19.1	7.1	14334	10.7	20000	
78.02	19.2	7635	15.4	12.8	8623	11.6	6.4	10616	7.1	20000	15
90.09	16.7	8817	15.4	11.1	9957	11.6	5.6	12259	7.1	20000	
102.8	14.6	9866	15.1	9.7	10215	10.4	4.9	11245	5.7	20000	
108.1	13.9	10580	15.4	9.3	11949	11.6	4.6	14711	7.1	20000	
118.7	12.6	9990	13.2	8.4	10340	9.1	4.2	11571	5.1	20000	
142.5	10.5	10147	11.2	7.0	10500	7.7	3.5	11995	4.4	20000	
173.8	8.6	9550	8.6	5.8	9883	6.0	2.9	11246	3.4	20000	

Tuttiirapportievidenziati(es.45.16)hannodimensioniparticolaridellacoppiaconicaincerteversioni;vederetavoledimensionali.
Allratiosgreyhighlighted(ex.45.16)havespecificdimensionsofthebevelgearsetinsomeversions;seedimensionaltables.
Allemit(es.45.16)gekennzeichnetenÜbersetzungenhabeninbestimmtenVersionenbesondereDimensionendesKegelradtriebs.SieheauchDimensionstabellen.
Lesrapportsrepéréspar(es.45.16)ontdesdimensionsdecoupleconiqueparticulières.Voirlestableauxdimensionnels.
Todaslasrelacionesindicadascon(es.45.16)tienendimensionesparticularesdelparcónicosegúnlasversiones;verlastablasdedimensión.
Asrelaçõesmarcadascom(es.45.16)têmdimensõesparticularesdaengrenagemcônicaemcertasversões;videtabelasdimensionais.

* bg 181

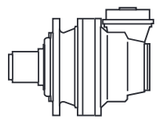

i_{eff}	1500			1000			500			T_{2max} [Nm]	P_T [kW]
	n_2 [rpm]	T_2 [Nm]	P_2 [kW]	n_2 [rpm]	T_2 [Nm]	P_2 [kW]	n_2 [rpm]	T_2 [Nm]	P_2 [kW]		
EC3155-PDA3155											
40.95	36.6	14992	58	24.4	16252	41.6	12.2	18565	23.7	20000	
45.16	33.2	15290	53	22.1	16566	38.4	11.1	18910	21.9	20000	
50.66	29.6	15646	48.5	19.7	16940	35.0	9.9	19321	20.0	20000	
58.50	25.6	16097	43.2	17.1	17416	31.2	8.5	19845	17.8	20000	
63.06	23.8	10904	27.2	15.9	12315	20.5	7.9	15161	12.6	20000	
70.20	21.4	16682	37.3	14.2	17604	26.3	7.1	19562	14.6	20000	
78.02	19.2	13490	27.2	12.8	15235	20.5	6.4	18757	12.6	20000	15
90.09	16.7	15578	27.2	11.1	17593	20.5	5.6	20000	11.7	20000	
102.8	14.6	13119	20.0	9.7	14185	14.4	4.9	16156	8.2	20000	
108.1	13.9	17652	25.6	9.3	18442	17.9	4.6	20000	9.6	20000	
118.7	12.6	13490	17.8	8.4	14578	12.9	4.2	16591	7.3	20000	
142.5	10.5	13971	15.4	7.0	15088	11.1	3.5	17155	6.3	20000	
173.8	8.6	13123	11.9	5.8	14178	8.5	2.9	16133	4.9	20000	

Tuttiirapportievidenziati(es.45.16)hannodimensioniparticolaridellacoppiaconicaincerteversioni;vederetavoledimensionali.
Allratiosgreyhighlighted(ex.45.16)havespecificdimensionsofthebevelgearsetinsomeversions;seedimensionaltables.
Allemit(es.45.16)gekennzeichnetenÜbersetzungenhabeninbestimmtenVersionenbesondereDimensionendesKegelradtriebs.SieheauchDimensionstabellen.
Lesrapportsrepéréspar(es.45.16)ontdesdimensionsdecoupleconiqueparticulières.Voirlestableauxdimensionnels.
Todaslasrelacionesindicadascon(es.45.16)tienendimensionesparticularesdelparcónicosegúnlasversiones;verlastablasdedimensión.
Asrelaçõesmarcadascom(es.45.16)têmdimensõesparticularesdaengrenagemcônicaemcertasversões;videtabelasdimensionais.

* bg 181

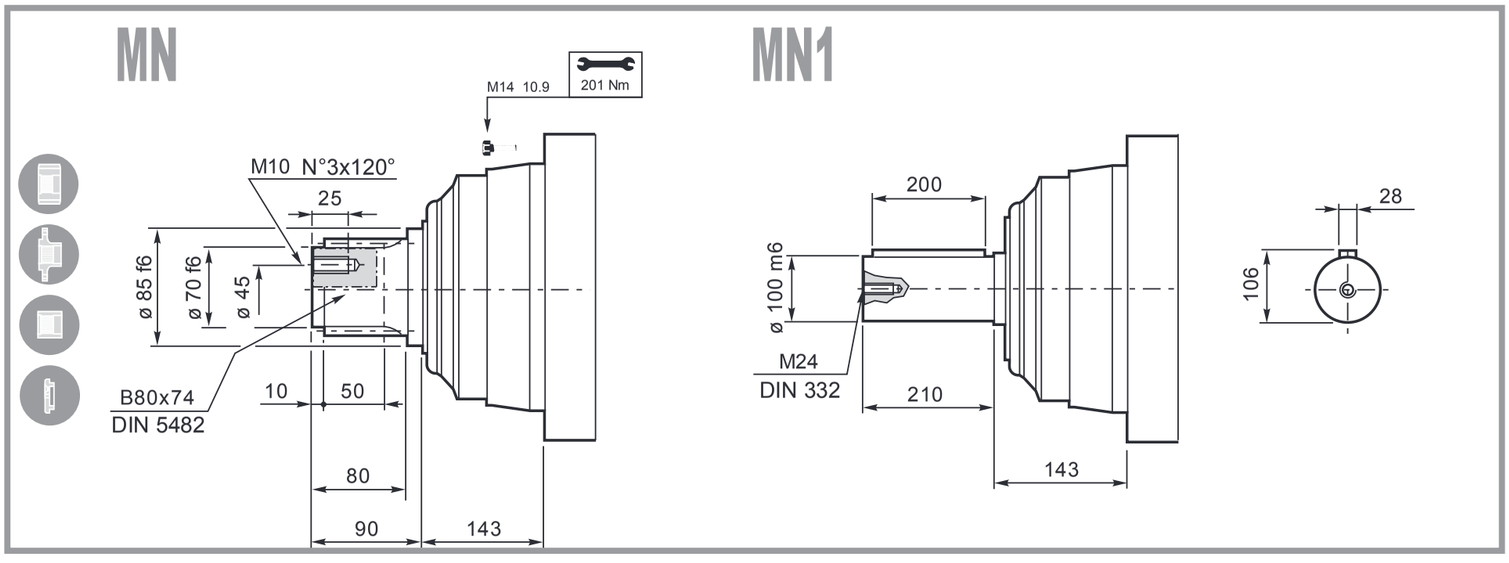
MN
MN1
M14 10.9
201 Nm
M10 N°3x120°
25
ø 85 f6
ø 70 f6
ø 45
B80x74
DIN 5482
10
50
80
90
143
200
ø 100 m6
M24
DIN 332
210
143
28
106

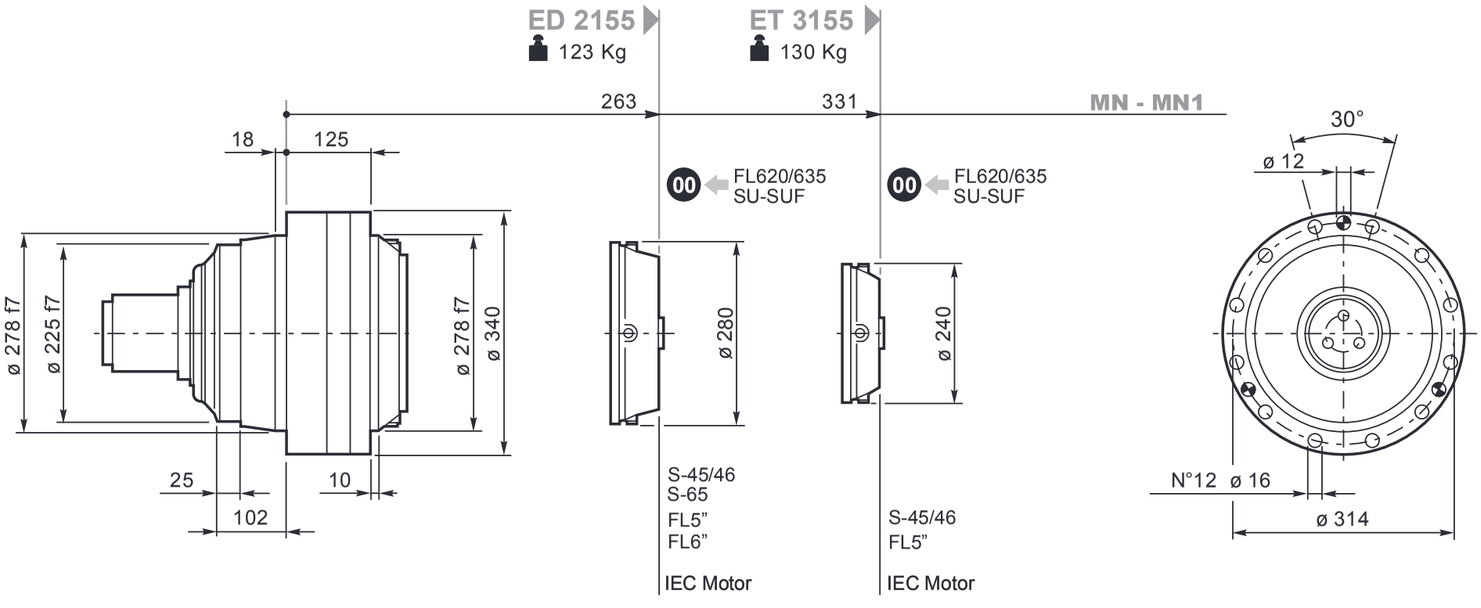
ED 2155
123 Kg
ET 3155
130 Kg
263
331
MN - MN1
18
125
00
FL620/635
SU-SUF
ø 278 f7
ø 225 f7
ø 278 f7
ø 340
ø 280
ø 240
25
10
102
S-45/46
S-65
FL5"
FL6"
IEC Motor
S-45/46
FL5"
IEC Motor
30°
ø 12
N°12 ø 16
ø 314

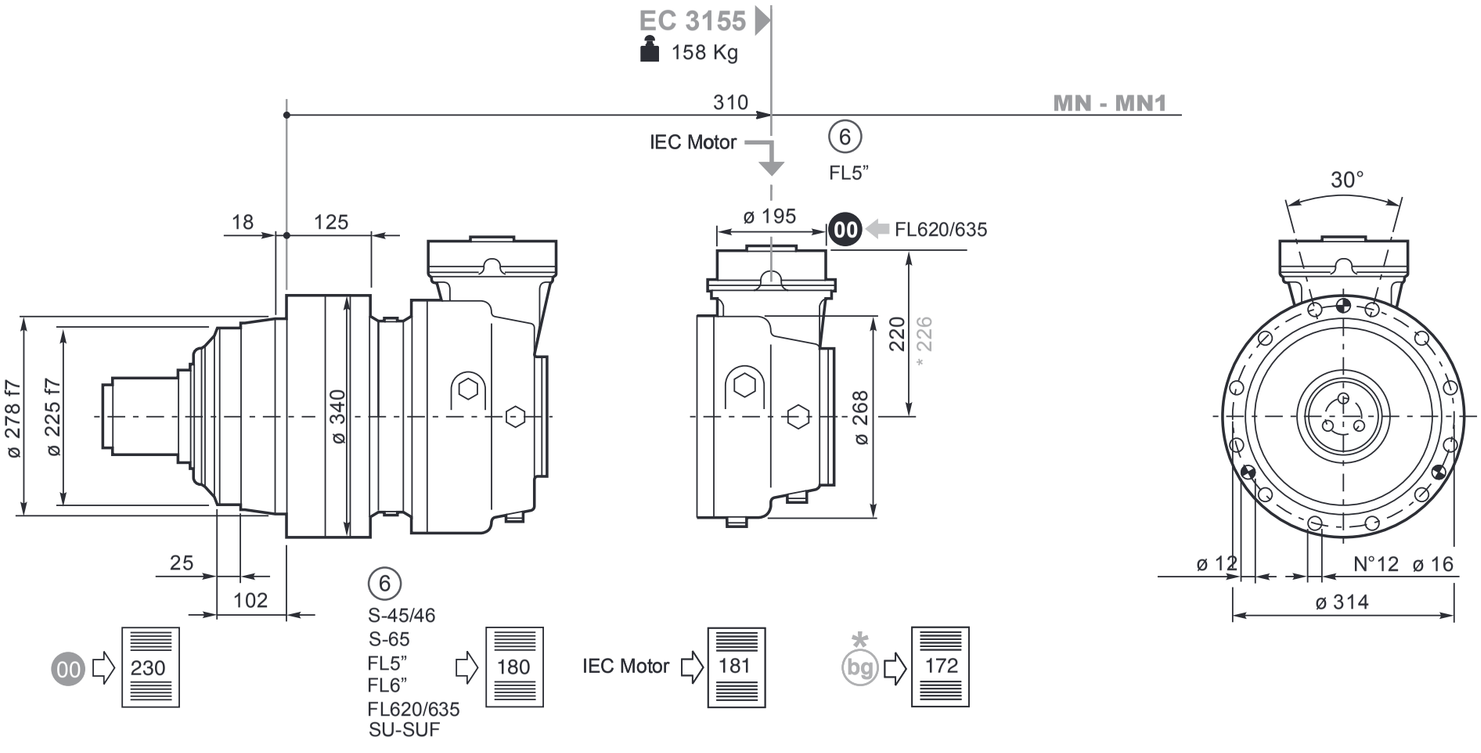
EC 3155
158 Kg
310
MN - MN1
IEC Motor
6
FL5"
ø 195
00
FL620/635
18
125
ø 278 f7
ø 225 f7
ø 340
220
* 226
ø 268
25
102
6
S-45/46
S-65
FL5"
FL6"
FL620/635
SU-SUF
00
230
180
IEC Motor
181
bg
172
30°
ø 12
N°12 ø 16
ø 314

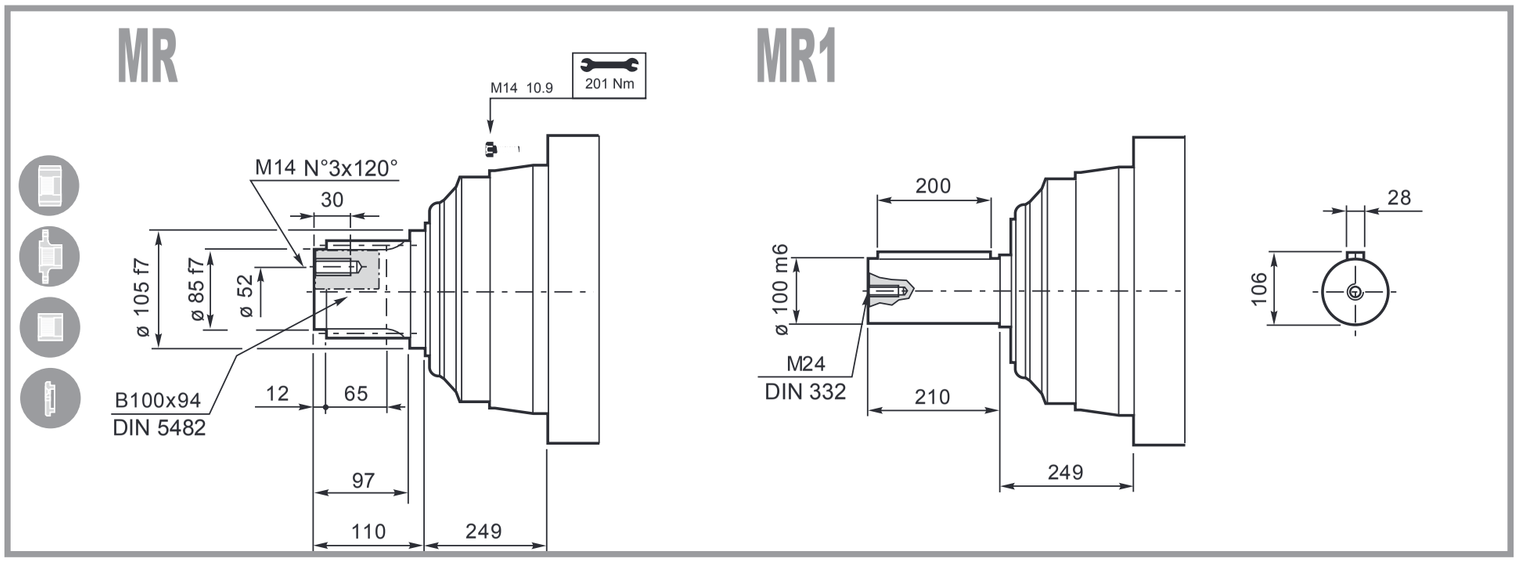
MR
MR1
M14 10.9
201 Nm
M14 N°3x120°
30
ø 105 f7
ø 85 f7
ø 52
B100x94
DIN 5482
12
65
97
110
249
200
ø 100 m6
M24
DIN 332
210
249
28
106

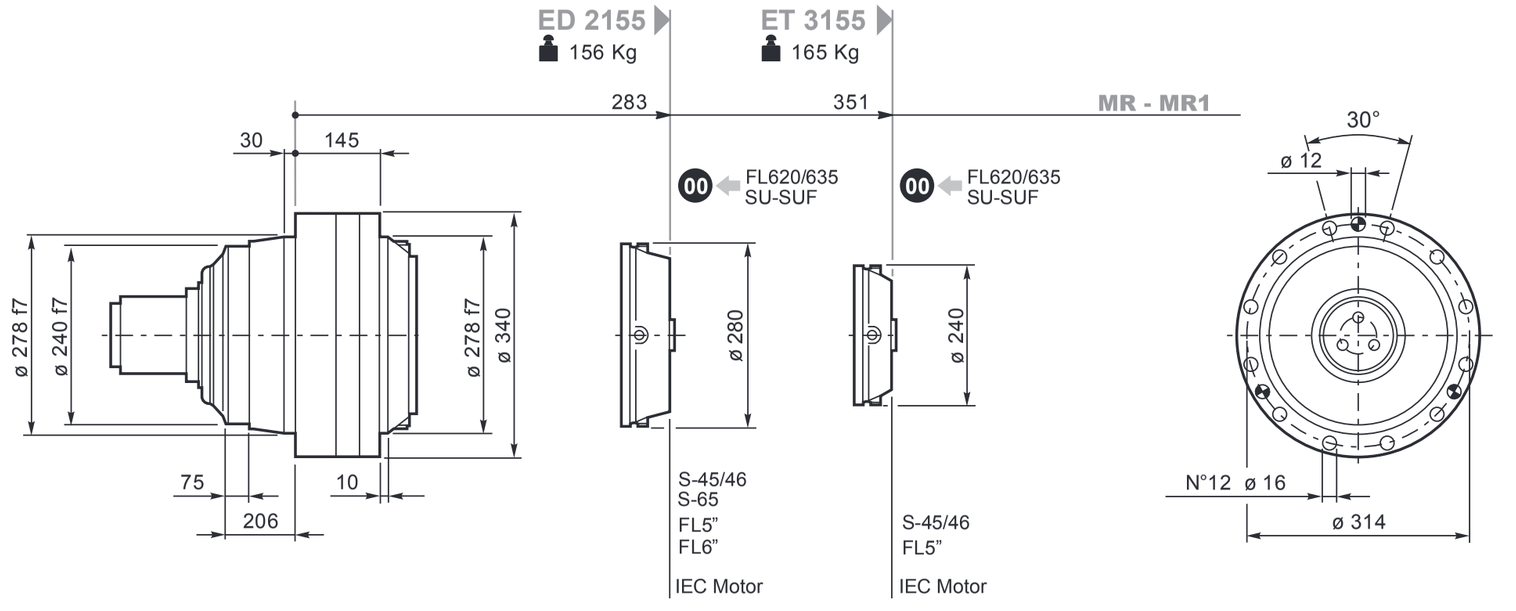
ED 2155
156 Kg
ET 3155
165 Kg
283
351
MR - MR1
30
145
00
FL620/635
SU-SUF
ø 278 f7
ø 240 f7
ø 278 f7
ø 340
ø 280
ø 240
75
10
206
S-45/46
S-65
FL5"
FL6"
IEC Motor
S-45/46
FL5"
IEC Motor
30°
ø 12
N°12 ø 16
ø 314

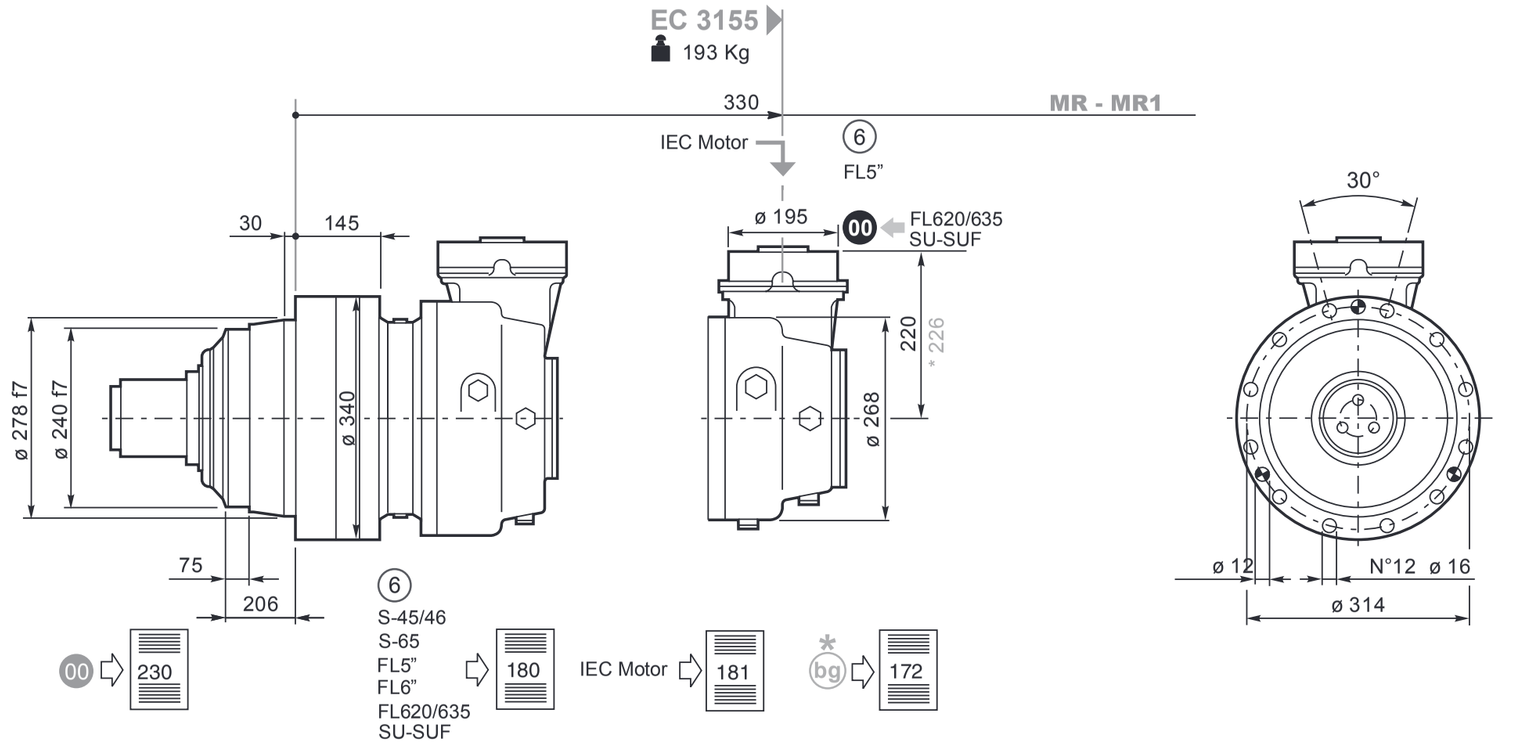
EC 3155
193 Kg
330
MR - MR1
IEC Motor
6
FL5"
30
145
ø 195
00
FL620/635
SU-SUF
220
* 226
ø 268
ø 278 f7
ø 240 f7
ø 340
75
206
6
S-45/46
S-65
FL5"
FL6"
FL620/635
SU-SUF
00
230
180
IEC Motor
181
bg
172
30°
ø 12
N°12 ø 16
ø 314

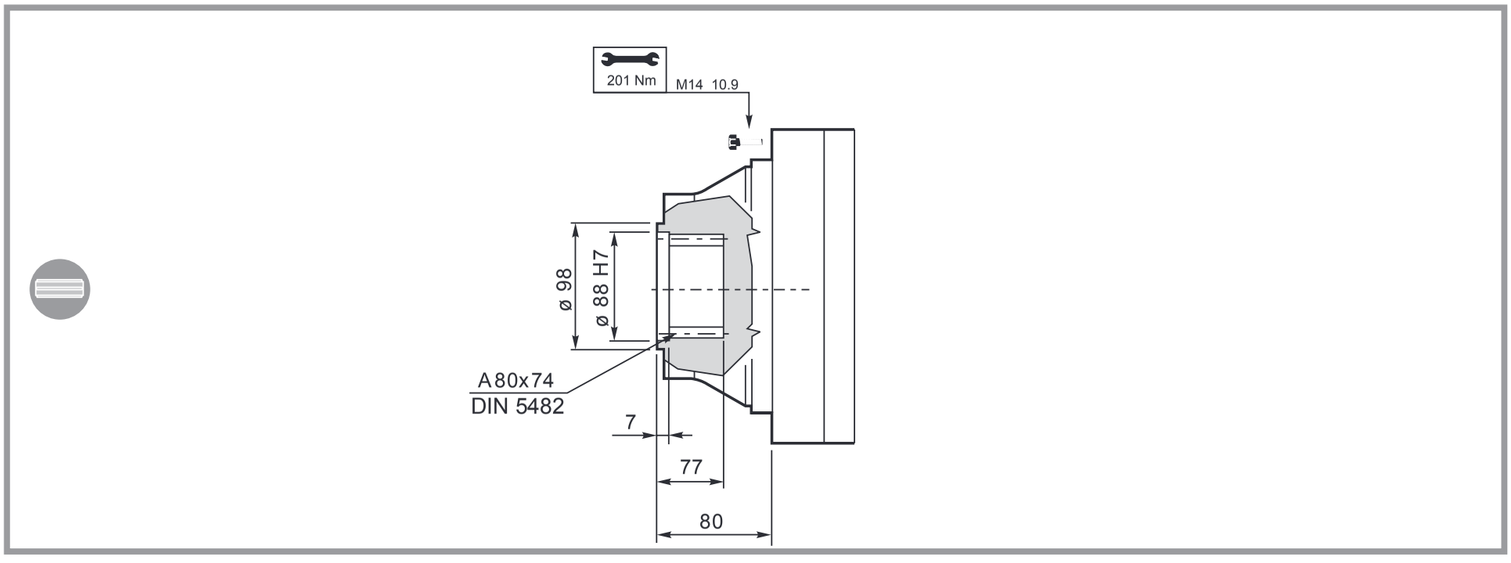

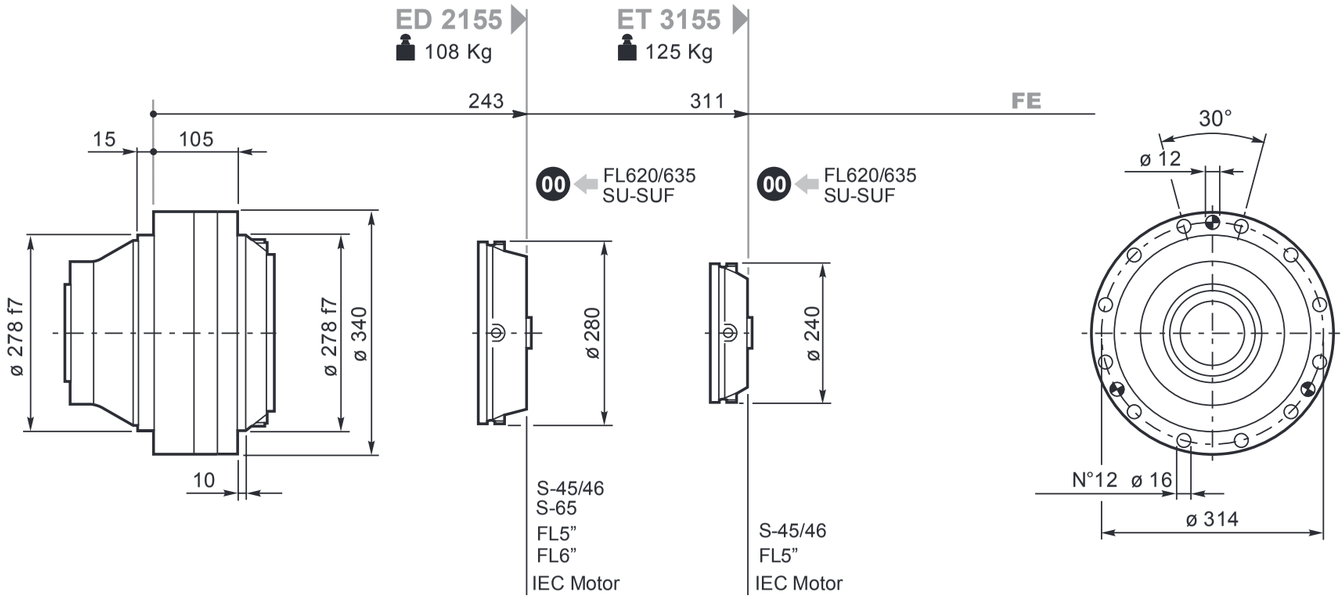

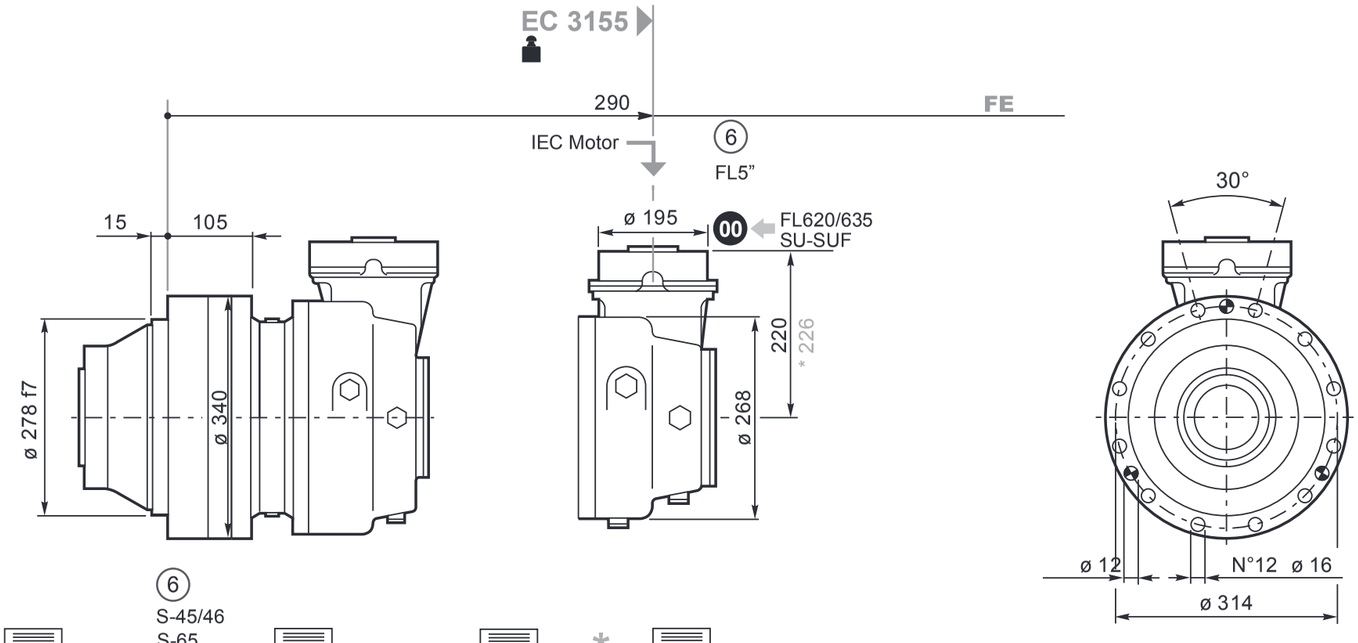

00 230
6 S-45/46 S-65 FL5" FL6" FL620/635 SU-SUF 180
IEC Motor 181
* bg 172

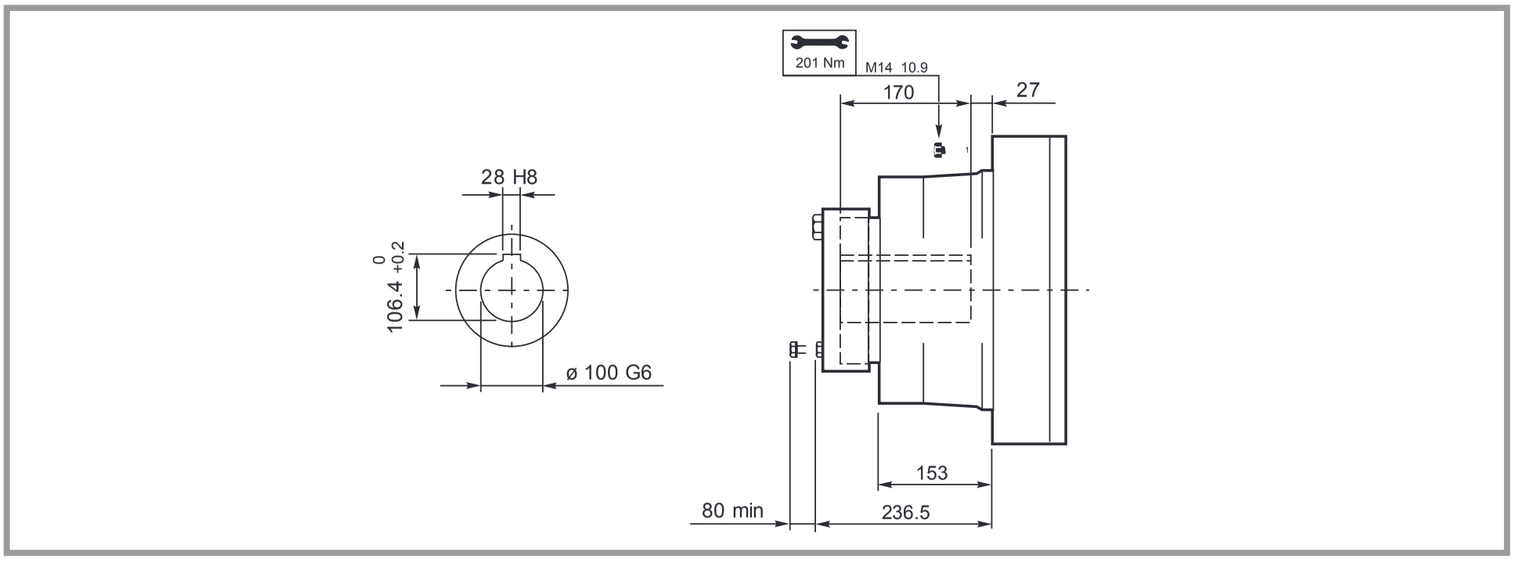
201 Nm
M14 10.9
170
27
28 H8
106.4 +0.2 0
ø 100 G6
153
80 min
236.5

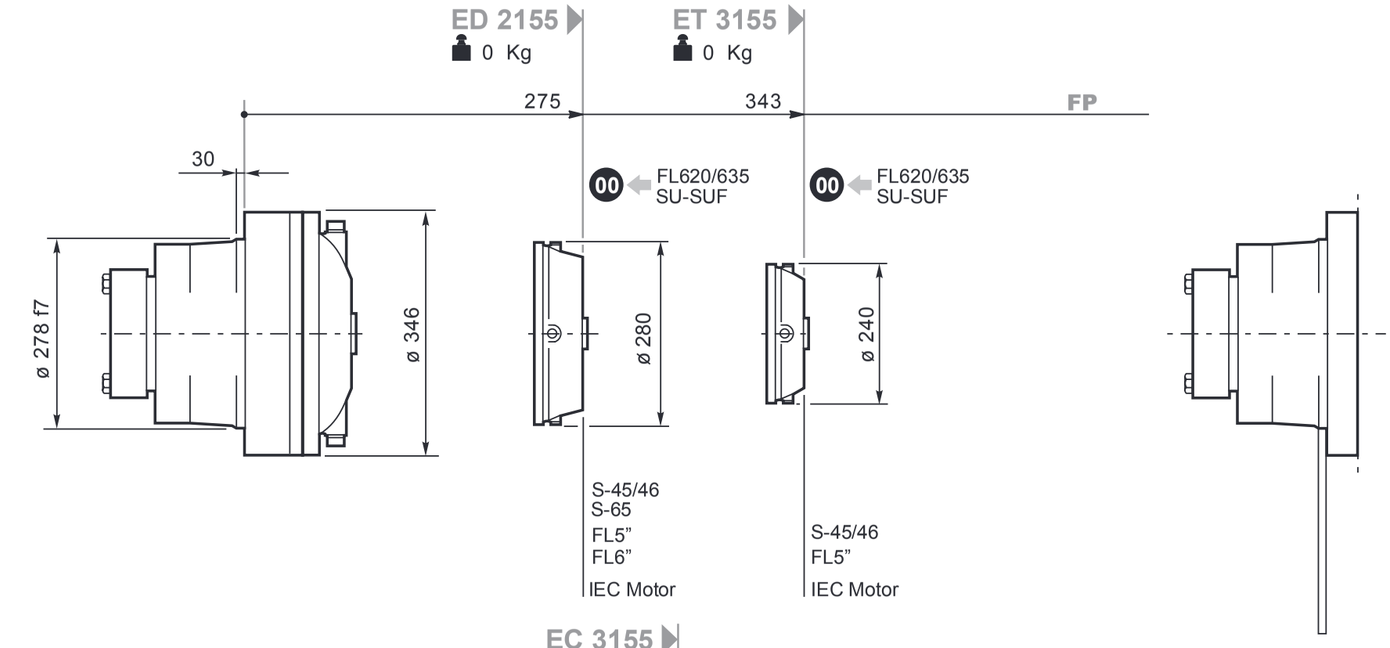
ED 2155
0 Kg
ET 3155
0 Kg
275
343
FP
30
00
FL620/635
SU-SUF
ø 278 f7
ø 346
ø 280
ø 240
S-45/46
S-65
FL5"
FL6"
IEC Motor
S-45/46
FL5"
IEC Motor

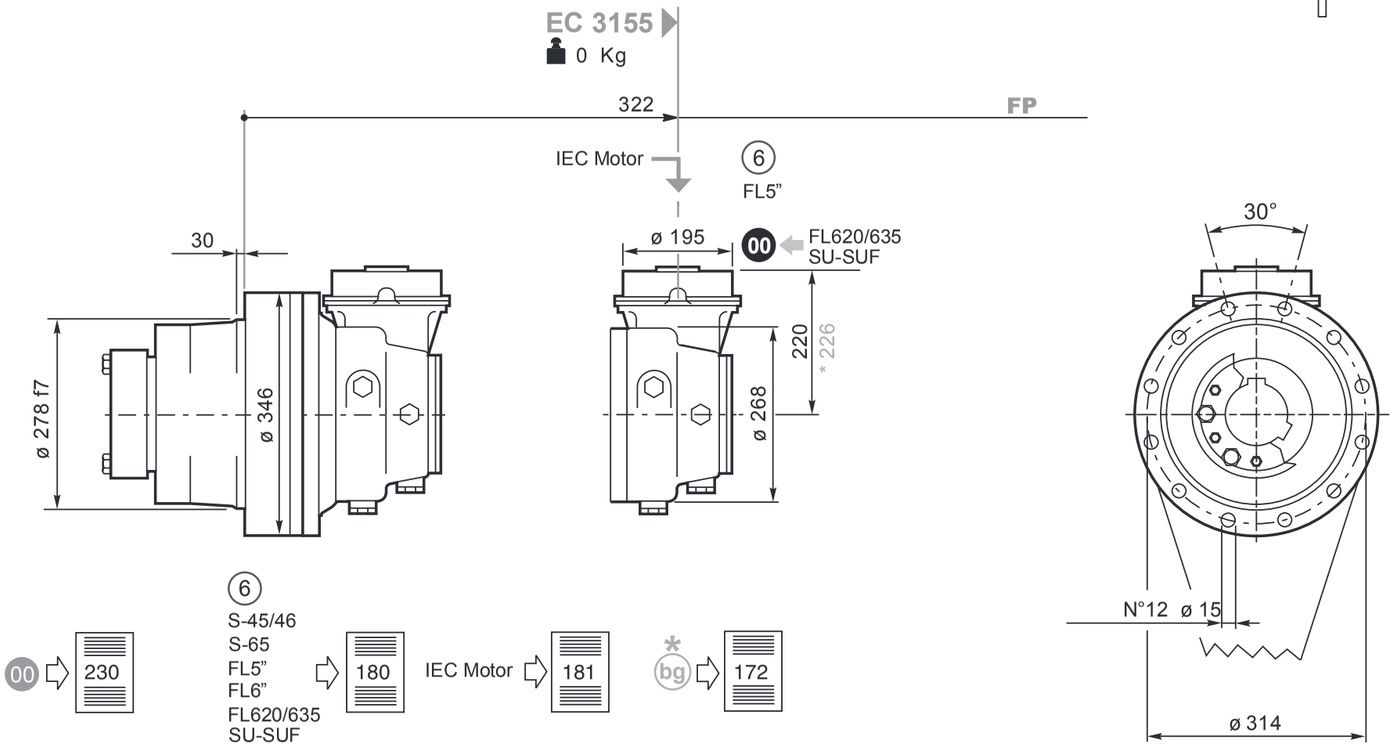
EC 3155
0 Kg
322
FP
IEC Motor
6
FL5"
30
ø 195
00
FL620/635
SU-SUF
220
* 226
ø 278 f7
ø 346
ø 268
30°
N°12 ø 15
ø 314
00
230
6
S-45/46
S-65
FL5"
FL6"
FL620/635
SU-SUF
180
IEC Motor
181
*
bg
172

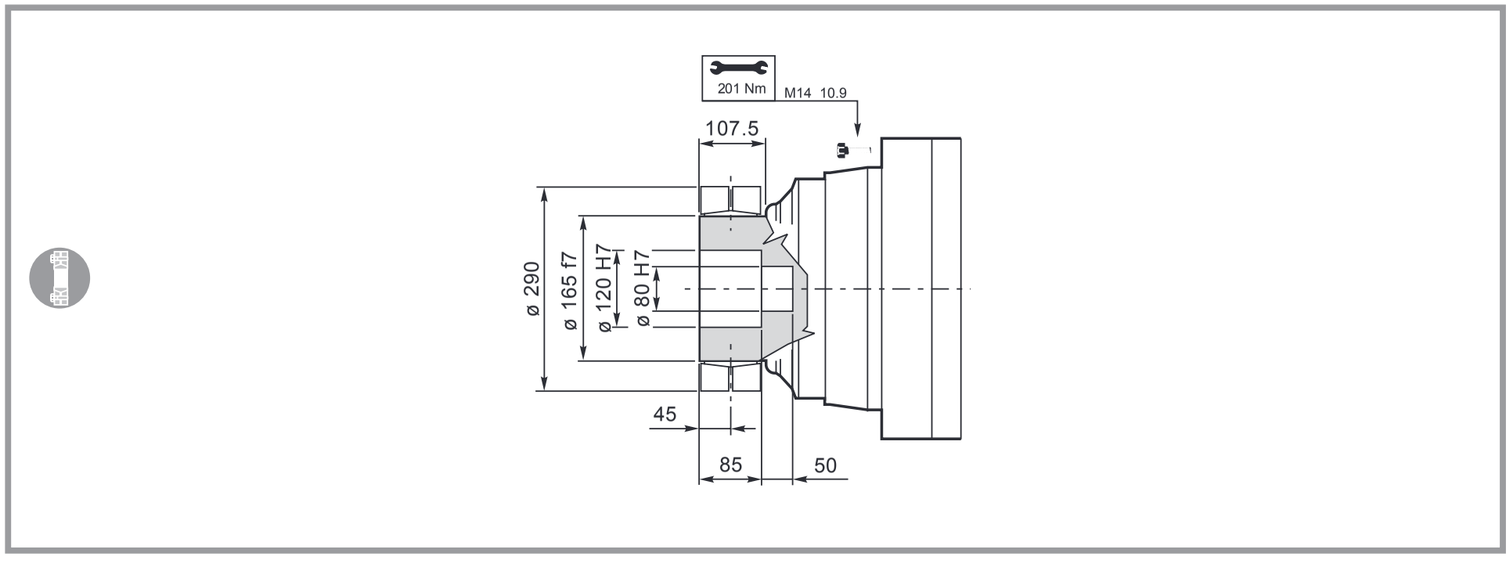
201 Nm
M14 10.9
107.5
ø 290
ø 165 f7
ø 120 H7
ø 80 H7
45
85
50

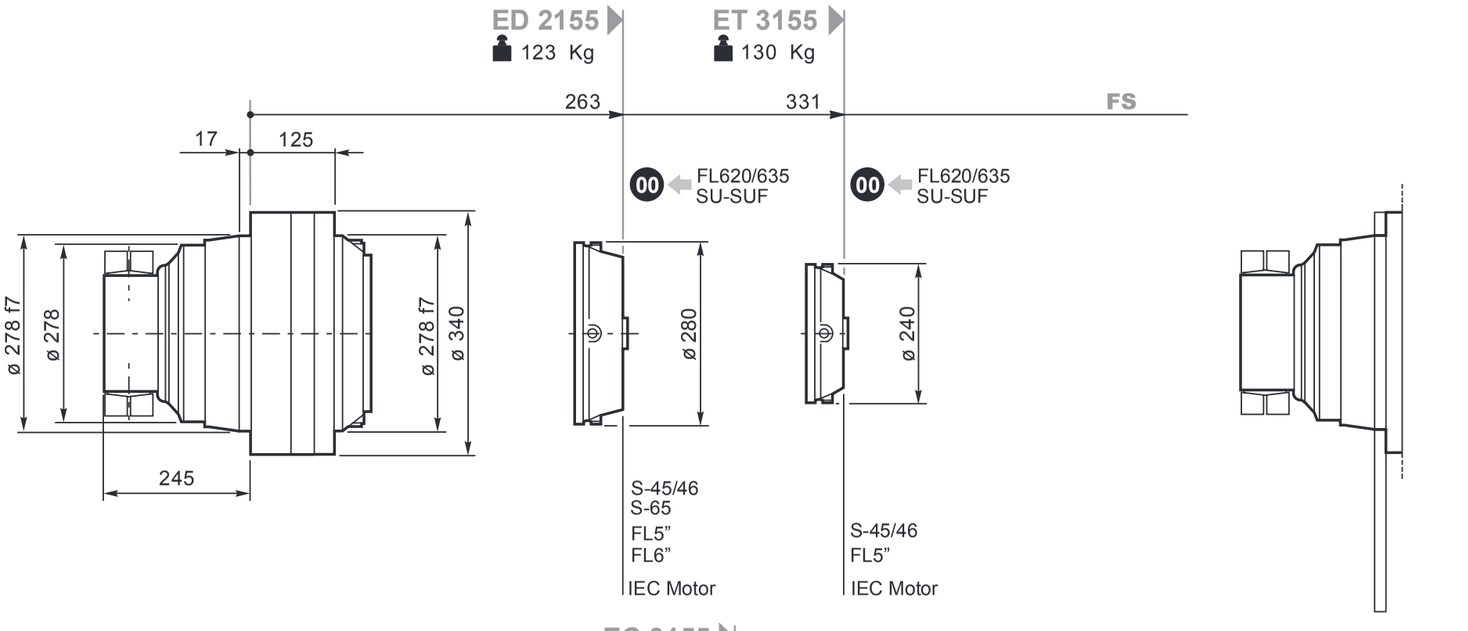
ED 2155
123 Kg
ET 3155
130 Kg
263
331
FS
17
125
00
FL620/635
SU-SUF
ø 278 f7
ø 278
ø 278 f7
ø 340
ø 280
ø 240
245
S-45/46
S-65
FL5"
FL6"
IEC Motor
S-45/46
FL5"
IEC Motor

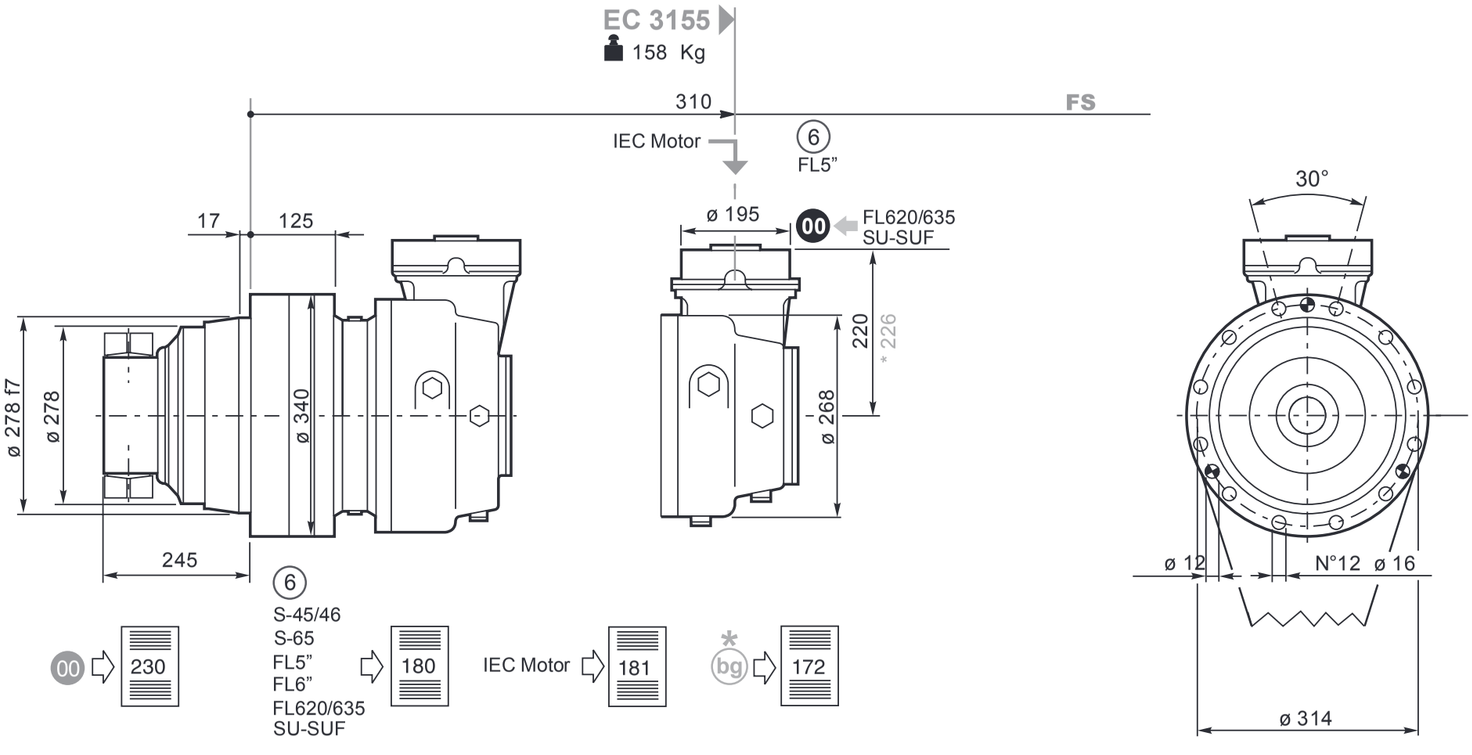
EC 3155
158 Kg
310
FS
IEC Motor
6
FL5"
30°
17
125
ø 195
00
FL620/635
SU-SUF
220
* 226
ø 278 f7
ø 278
ø 340
ø 268
245
ø 12
N°12 ø 16
ø 314
6
S-45/46
S-65
FL5"
FL6"
FL620/635
SU-SUF
00
230
180
IEC Motor
181
*
bg
172

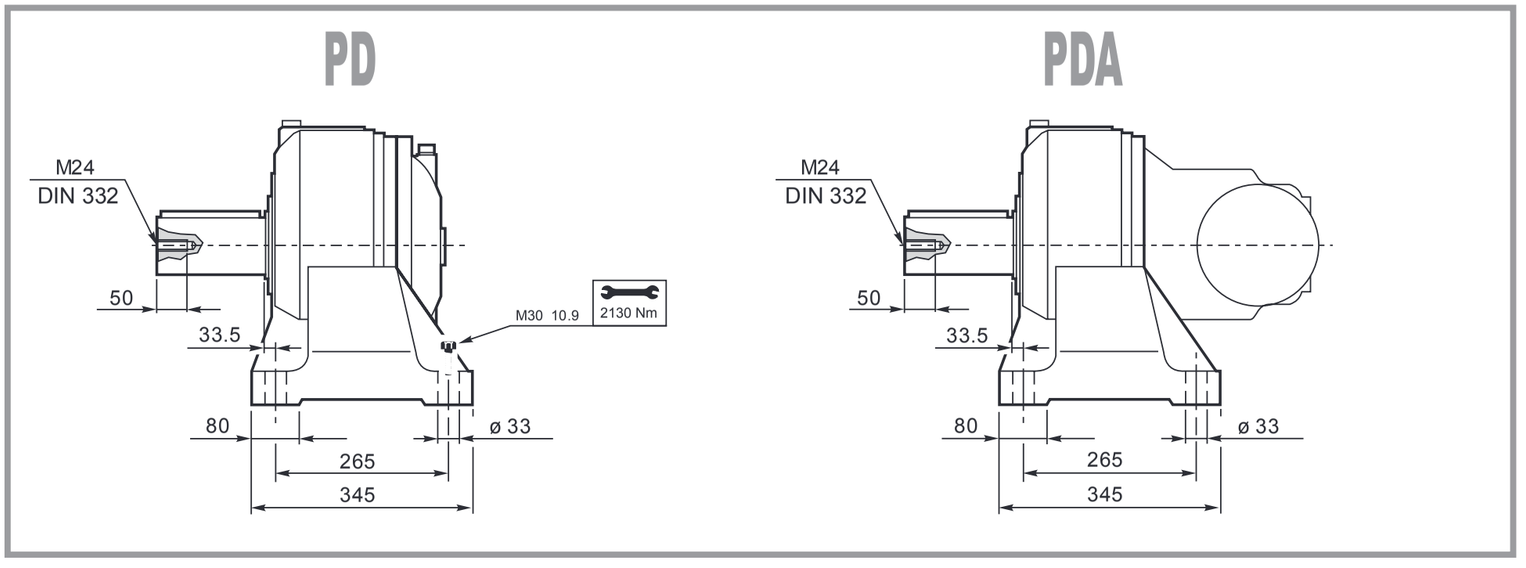
PD
PDA
M24
DIN 332
50
33.5
M30 10.9
2130 Nm
80
ø 33
265
345

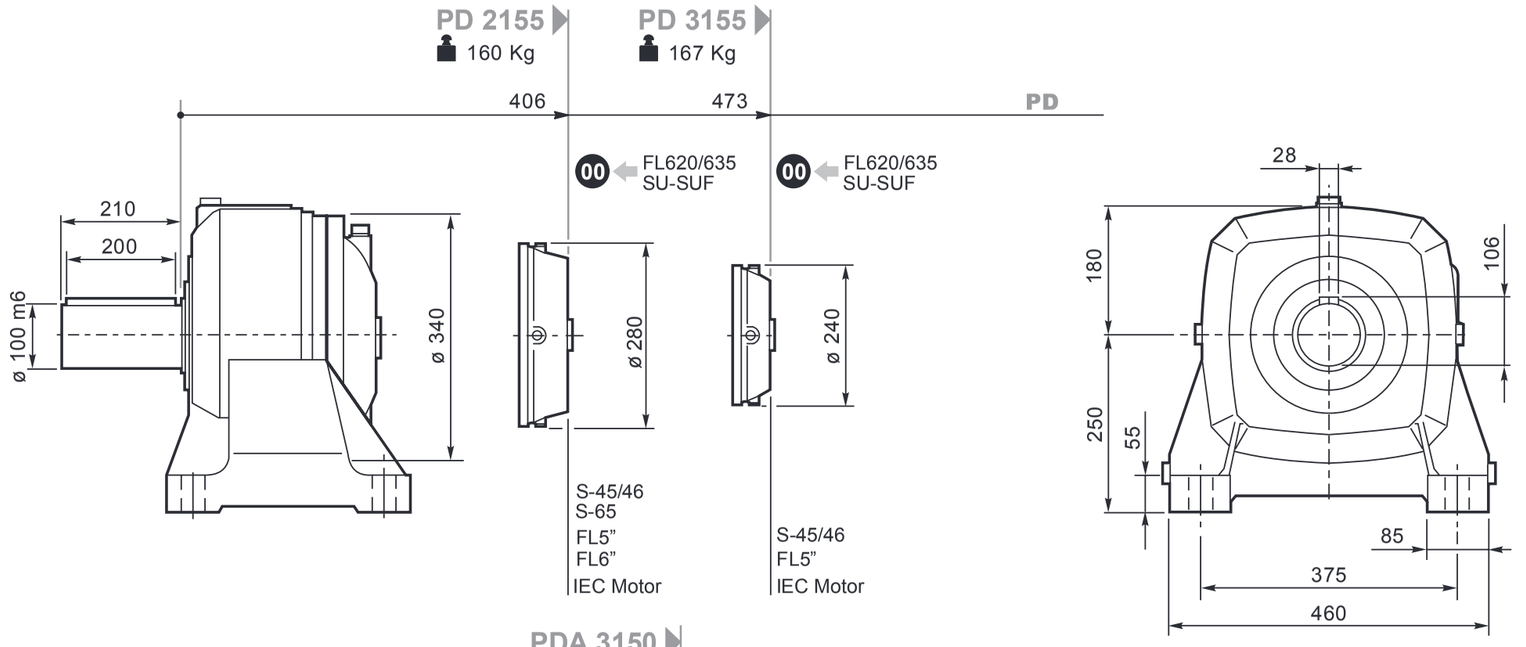
PD 2155
160 Kg
PD 3155
167 Kg
406
473
PD
00
FL620/635
SU-SUF
210
200
ø 100 m6
ø 340
ø 280
ø 240
S-45/46
S-65
FL5"
FL6"
IEC Motor
S-45/46
FL5"
IEC Motor
28
180
106
250
55
85
375
460

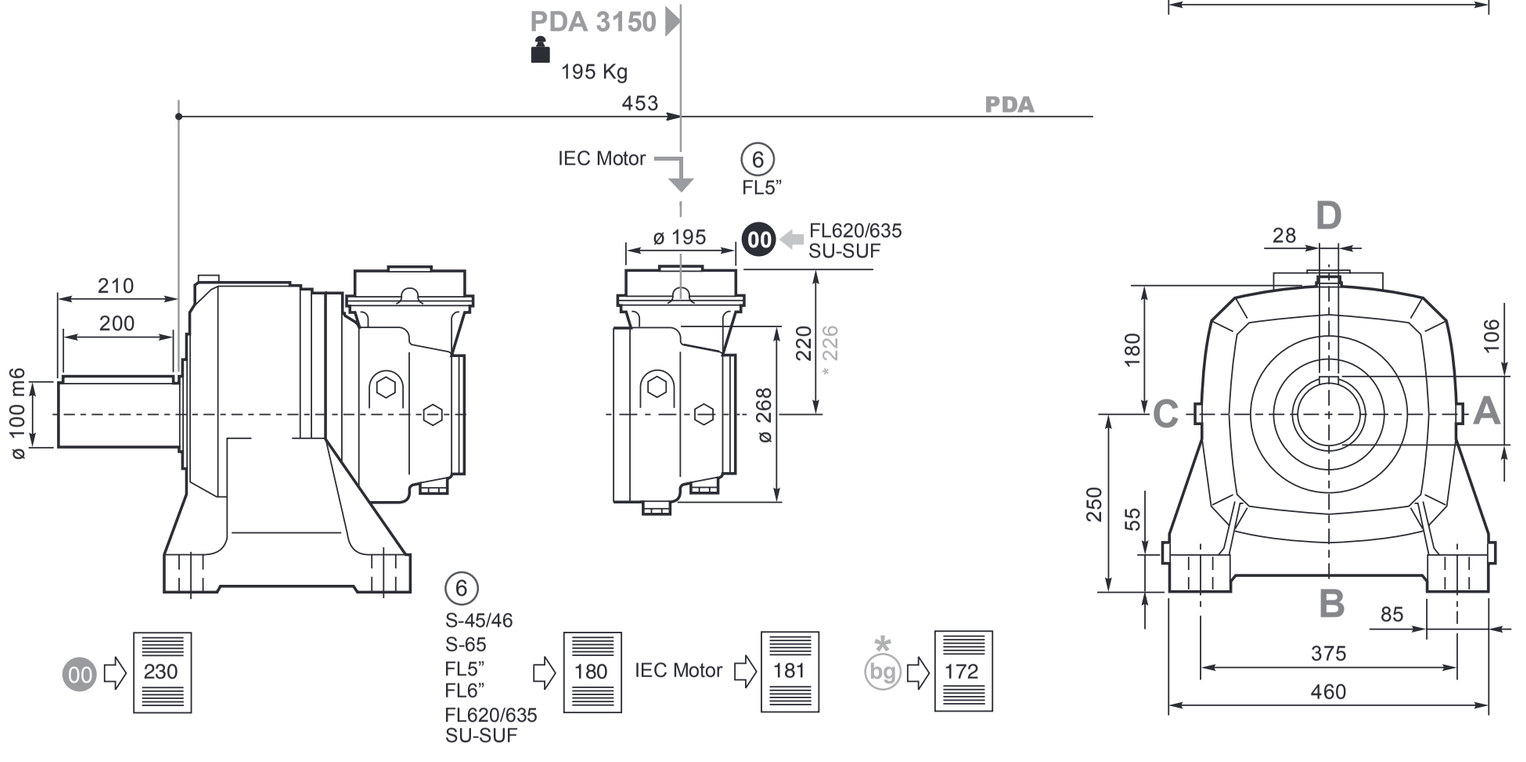
PDA 3150
195 Kg
453
PDA
IEC Motor
6
FL5"
ø 195
00
FL620/635
SU-SUF
210
200
ø 100 m6
220
* 226
ø 268
D
28
180
106
C
A
250
55
B
85
375
460
6
S-45/46
S-65
FL5"
FL6"
FL620/635
SU-SUF
IEC Motor
*
bg
00
230
180
181
172

S45CR1-S46C1 S65CR1

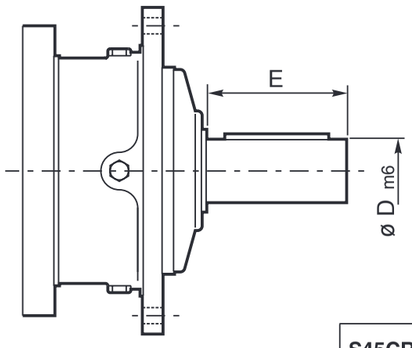

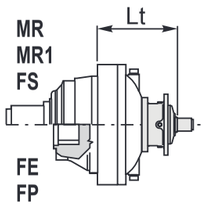

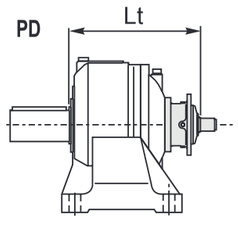

	D m6	E		Lt				
				MN-MN1-FS	MR-MR1	FE	FP	PD
S45CR1	65	105	**ED2155**	399.5	419.5	379.5		542.5
			ET3155	407.5	427.5			550.5
S46C1	65	105	**ED2155**	440.5	460.5	420.5		583.5
			ET3155	448.5	468.5			591.5
S65CR1	80	130	**ED2155**	439	459	419		582

SU2

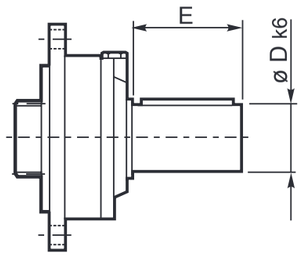

	D k6	E		Lt				
				MN MN1 FS	MR MR1	FE	FP	PD
SU2	40	58	**ED2155**	323	343	303	335	446
			ET3155	391	411	371	403	533

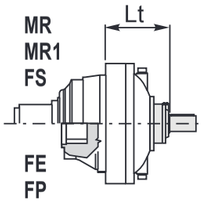

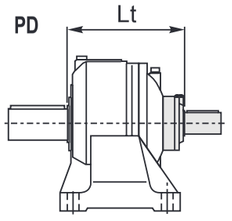

⑥ 48.82

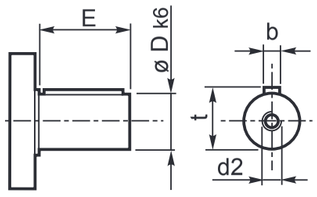

	D	E		Lt
				MN-MN1-MR-MR1-FS-FE-FP-PDA
48.82	48	82	**EC3155**	280

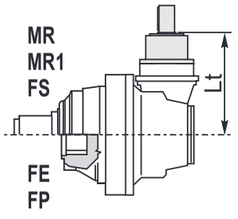

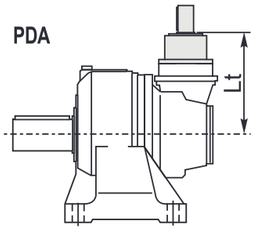

Per le configurazioni in entrata: S46C1, S65CR1, 48.82 (CC40 - CC41), FL5” è disponibile a richiesta il dispositivo antiritorno; per ulteriori informazioni e dati tecnici consultare il Servizio Tecnico Commerciale di Brevini Riduttori.

Anti-run back device is available for following input settings: S46C1, S65CR1, 48.82 (CC40 - CC41), FL5”; for further information and technical data please contact Brevini Riduttori Technical Sales Service.

Für die Antriebskonfigurationen: S46C1, S65CR1, 48.82 (CC40 - CC41), FL5” ist auf Anfrage eine Rücklaufsperre verfügbar. Weitere Informationen und die Technischen Daten erhalten Sie beim Technischen Verkaufsservice der Brevini Riduttori

Pour les configurations d’entrée : S46C1, S65CR1, 48.82 (CC40 - CC41), FL5” le dispositif antidévireur est disponible sur demande ; pour toute information supplémentaire ou toutes données techniques, s’adresser au Service Technique Commercial de Brevini Riduttori.

Para las configuraciones en entrada: S46C1, S65CR1, 48.82 (CC40 - CC41), FL5” , se encuentra disponible a pedido, el dispositivo antirretrocesos; para ulteriores informaciones y datos técnicos, consultar al Servicio Técnico Comercial de Brevini Riduttori.

Para as configurações na entrada: S46C1, S65CR1, 48.82 (CC40 - CC41), FL5” está disponível, a pedido, o dispositivo contra-recuos; para mais informações e dados técnicos, contacte o Serviço Técnico Comercial da Brevini Riduttori.

FL250-FL350-FL450FL650-FL750FL960

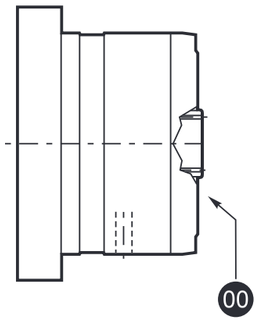

		Lt				
		MN-MN1 FS	MR-MR1	FE	FP	PD-PDA
FL250-FL350 FL450	ED2155	377	397	357	389	520
	ET3155	438	458	418	450	581
	EC3155*	377.5	377.5	377.5	377.5	377.5
	EC3155	280	280	280	280	280
FL650-FL750	ED2155	390.5	410.5	370.5	402.5	533.5
	ET3155	451.5	471.5	431.5	436.5	594.5
	EC3155*	391	391	391	391	391
	EC3155	293.5	293.5	293.5	293.5	293.5
FL960	ED2155	404.5	424.5	384.5	416.5	547.5

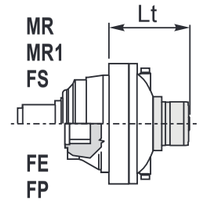

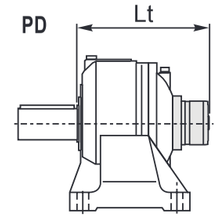

FL620.U-FL635.U

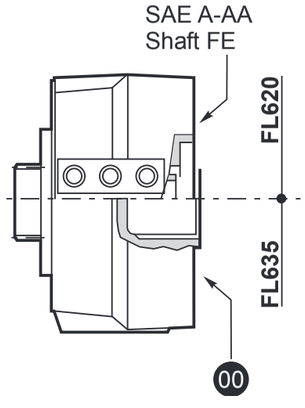

		Lt				
		MN-MN1 FS	MR-MR1	FE	FP	PD
FL620.U	ED2155	376	396	356	323.5	519
	ET3155	449	469	429	396.5	592
	EC3155	324.5	324.5	324.5	324.5	324.5
	EC3155*	330.5	330.5	330.5	330.5	330.5
FL635.U	ED2155	344.5	382.5	342.5	310	505.5
	ET3155	435.5	455.5	415.5	383	578.5
	EC3155	311	311	311	311	311
	EC3155*	317	317	317	317	317

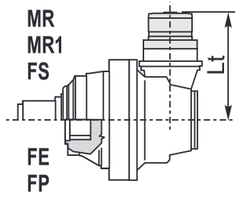

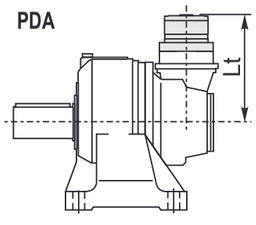

* bg 172

IECMotor

		Lt							
		IEC 63	IEC 71	IEC 80 90	IEC 100 112	IEC 132	IEC 160 180	IEC 200	IEC 225
ED2155	MN-MN1-FS			299	300	367	320	408	438
ED2155	MR-MR1			319	320	387	340	428	458
ED2155	FE			279	280	347	300	388	418
ED2155	FP			311.5	312.5	379.5	332.5	420.5	450.5
ET3155	MN-MN1-FS	365	367	372	373	440	471	481	511
ET3155	MR-MR1	365	367	372	393	460	491	501	531
ET3155	FE	365	367	372	353	420	451	461	491
ET3155	FP	397.5	399.5	404.5	385.5	452.5	483.5	493.5	523.5
PD2155	PD			442	443	510	463	551	588
PD3155	PD	508	510	515	516	583	614	624	654
EC3155	MN-MR-MN1-MR1	240	242	247	248	315	346		
EC3155*	FE-FS-FP-PDA	246	248	253	254	321	352		

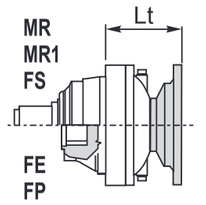

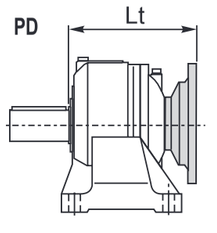

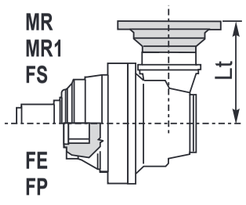

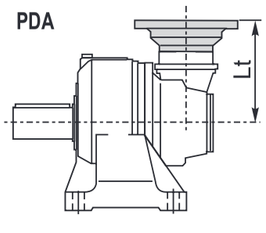

FA 150

Flangiaruota
Drivingflange
Radnabenflansch
Flasquederoue
Bridadelarueda
Flangederoda

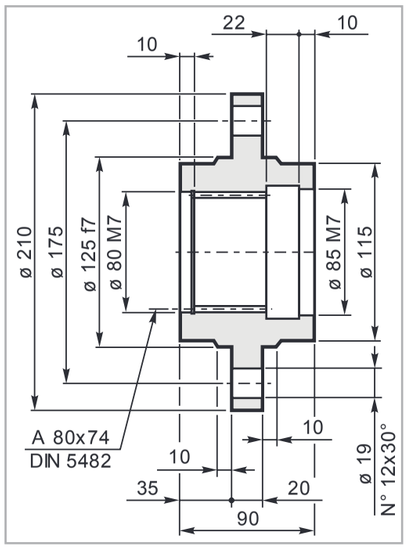

Mat. C40 UNI EN 10083
Code: 34701521800

FR 150

Manicottoscanalato
Splinedbush
Keilmuffe
Manchoncannelée
Manguitoacanalado
Luvaranhurada

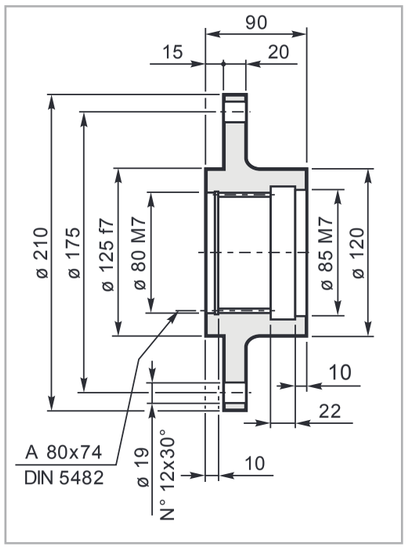

Mat. C40 UNI EN 10083
Code: 34701421800

Pignoni
Pinion
Ritzel
Pignon
Piñones
Pinhões

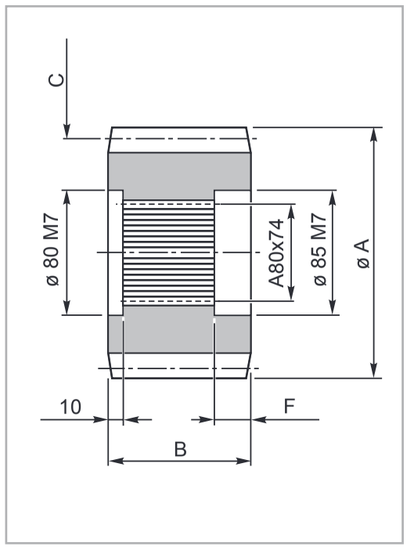

code	A	B	C	F
335.3543.0600	159	90	M=10 Z=13 X=0.5	31

MS 150

Rondelladifermo
Shaftcover
Gegenscheibe
Rondellefrein
Arandeladebloqueo
Amueladeencosto

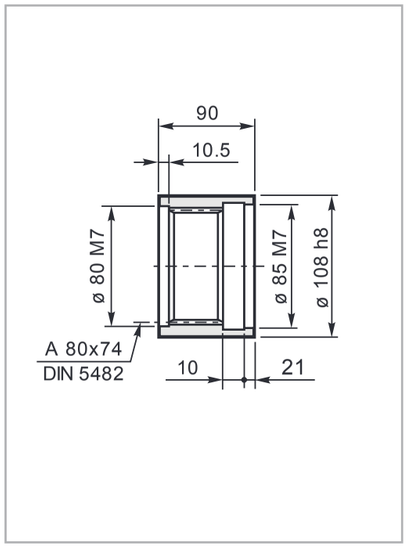

Mat. 39NiCrMo3 UNI EN 10083
Code: 39103040600

RDF 150

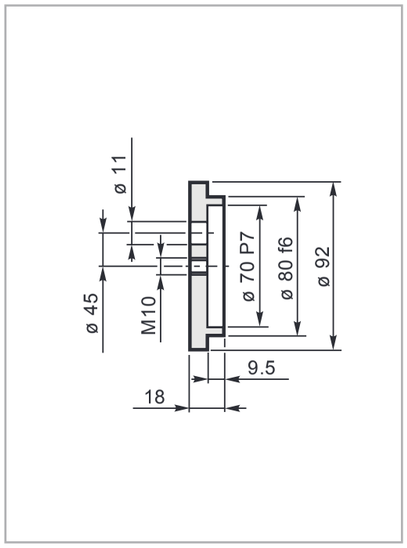

Mat. C40 UNI EN 10083
Code: 37200940800

BS 150

Barrascanalata
Splinedbar
Zugspindel
Barrecannelée
Barraacanalada
Barraranhurada

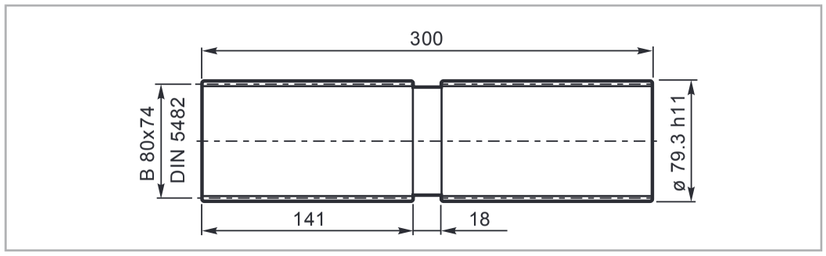

Code: 39127230100
Mat.: Acciaio legato ad elevata resistenza meccanica
Alloyed steel with high mechanical resistance
Legierungsstahl mit hoher mechanischer Festigkeit
Alliage d'acier à haute résistance mécanique
Aleación de acero de elevada resistencia mecánica
Aço ligado de elevada resistência mecânica

Carichiradialisuglialberiuscita/Radialloadsonouputshafts
RadiallastenaufdeAbtriebswellen/Chargesradialessurlesarbres desortie
Cargassobrelosejesdesalida/Cargasradiaisnoseixosdesaida

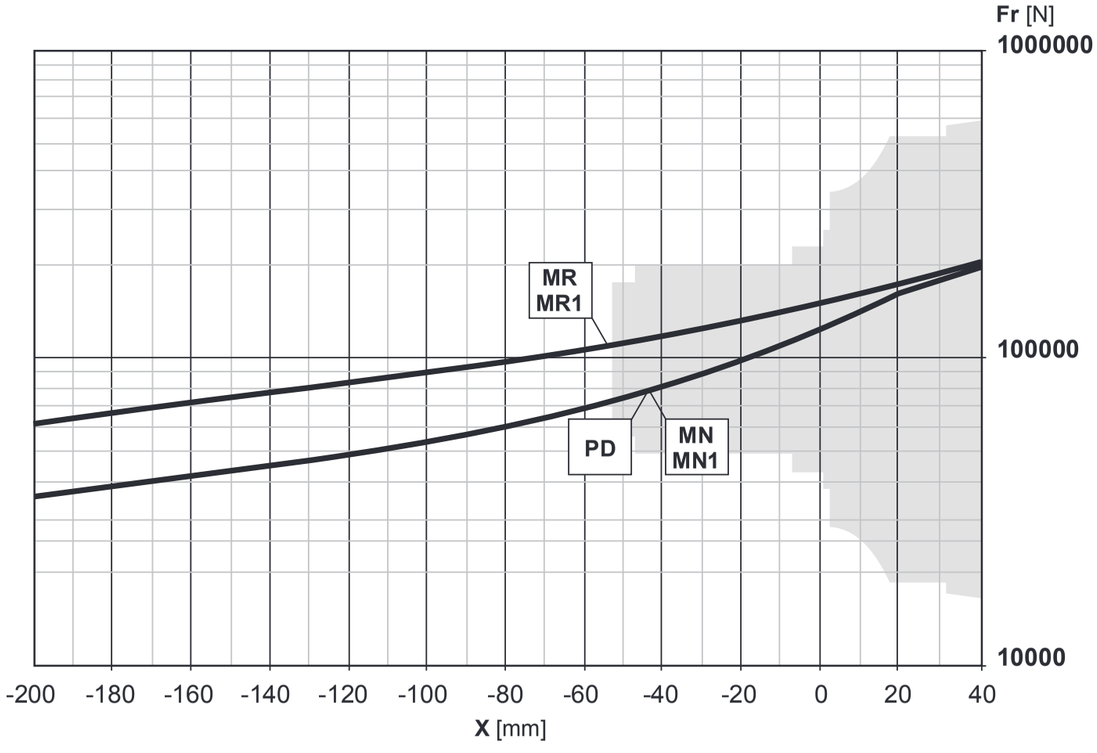

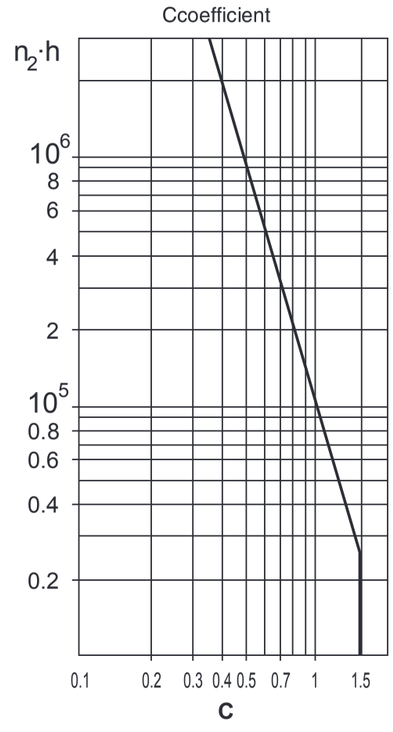

Carichiassiali/Axialloads/Axialkräfte/Chargesaxiales/Cargasaxiales/Forçasaxiais

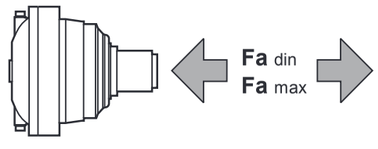

		Flangemounted		PD-PDA
		MN-MN1	MR-MR1	MR1
Fadin	[N]	68000	100000	40000
Famax	[N]	680000	100000	40000

Carichiradialisuglialberientrata/Radialloadsoninputshafts
RadiallastenaufdeAntriebswellen/Chargesradialessurlesarbres d'entrée
Cargassobrelosejesdeentrada/Cargasradiaisnoseixosdeentrada

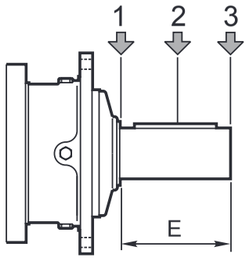

Type	E	**Fr**[N]					
		n_1.h=10 ^{7}			n_1.h=10 ^{8}		
		1	**2**	**3**	**1**	**2**	**3**
S45CR1	105	10000	6000	4000	5000	3000	2000
S46C1	105	14000	8800	6400	7000	4400	3200
S65CR1	130	23800	15500	9600	11900	7800	4800

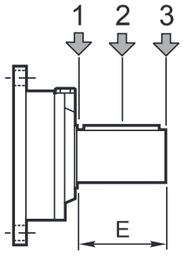

Type	E	**Fr**[N]					
		n_1.h=10 ^{7}			n_1.h=10 ^{8}		
		1	**2**	**3**	**1**	**2**	**3**
SU2	58	3000	2000	1500	1400	1000	700

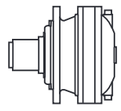

i_{eff}	1500			1000			500			T_{2max} [Nm]	P_T [kW]
	n_2 [rpm]	T_2 [Nm]	P_2 [kW]	n_2 [rpm]	T_2 [Nm]	P_2 [kW]	n_2 [rpm]	T_2 [Nm]	P_2 [kW]		
EM1250											
4.04	371	6707	261	248	7574	196	124	9325	121	35000	
5.12	293	6948	213	195	7847	161	98	9661	99	35000	50
6.00	250	7194	188	167	8124	142	83	10002	87	35000	
ED2250											
14.14	106	9056	101	71	10227	76	35.4	12591	46.6	35000	
15.59	96	9320	94	64	10526	71	32.1	12959	43.5	35000	
17.49	86	9480	85	57	10706	64	28.6	13181	39.5	35000	
20.20	74	9701	75	49.5	10956	57	24.8	13489	35.0	35000	30
22.17	68	10786	76	45.1	12181	58	22.6	14996	35.4	35000	
25.60	59	11261	69	39.1	12718	52	19.5	15658	32.0	35000	
30.72	48.8	11894	61	32.6	13433	45.8	16.3	16538	28.2	35000	
36.00	41.7	12314	54	27.8	13711	39.9	13.9	14586	21.2	35000	
ET3250											
43.55	34.4	12565	45.3	23.0	14190	34.1	11.5	17471	21.0	35000	
49.49	30.3	13187	41.9	20.2	14893	31.5	10.1	18335	19.4	35000	
58.40	25.7	13858	37.3	17.1	15651	28.1	8.6	19269	17.3	35000	
61.23	24.5	13805	35.4	16.3	15590	26.7	8.2	19194	16.4	35000	
70.70	21.2	14127	31.4	14.1	15955	23.6	7.1	19642	14.5	35000	
83.43	18.0	14846	28.0	12.0	16767	21.0	6.0	20642	13.0	35000	
90.44	16.6	15518	27.0	11.1	17526	20.3	5.5	21577	12.5	35000	
104.4	14.4	15881	23.9	9.6	17935	18.0	4.8	21831	10.9	35000	20
114.6	13.1	17656	24.2	8.7	18932	17.3	4.4	21050	9.6	35000	
121.2	12.4	16607	21.5	8.3	18755	16.2	4.1	22136	9.6	35000	
146.5	10.2	17451	18.7	6.8	18668	13.3	3.4	20506	7.3	35000	
158.8	9.4	18809	18.6	6.3	19598	12.9	3.1	21928	7.2	35000	
184.3	8.1	19040	16.2	5.4	20178	11.5	2.7	22242	6.3	35000	
216.0	6.9	15468	11.2	4.6	16343	7.9	2.3	18719	4.5	35000	
261.0	5.7	15713	9.5	3.8	16968	6.8	1.9	19411	3.9	35000	
EQ4250											
282.7	5.3	22231	12.4	3.5	24311	9.0	1.8	27017	5.0	35000	
310.4	4.8	21812	11.0	3.2	22644	7.6	1.6	24291	4.1	35000	
350.4	4.3	23452	10.5	2.9	25059	7.5	1.4	26805	4.0	35000	
405.3	3.7	22633	8.8	2.5	23809	6.2	1.2	26733	3.5	35000	
438.6	3.4	19760	7.1	2.3	20624	4.9	1.1	22075	2.6	35000	
490.7	3.1	22752	7.3	2.0	23596	5.0	1.0	26762	2.9	35000	
579.0	2.6	23095	6.3	1.7	23945	4.3	0.86	27696	2.5	35000	
627.7	2.4	24833	6.2	1.6	25894	4.3	0.80	27687	2.3	35000	
724.8	2.1	23564	5.1	1.4	25109	3.6	0.69	29001	2.1	35000	
795.4	1.9	24677	4.9	1.3	26600	3.5	0.63	30169	2.0	35000	
878.7	1.7	22200	4.0	1.1	23169	2.8	0.57	24830	1.5	35000	15
1016	1.5	22549	3.5	0.98	23517	2.4	0.49	25182	1.3	35000	
1102	1.4	21717	3.1	0.91	22433	2.1	0.45	23587	1.1	35000	
1273	1.2	25078	3.1	0.79	25905	2.1	0.39	27237	1.1	35000	
1336	1.1	24140	2.8	0.75	26267	2.1	0.37	30411	1.2	35000	
1546	0.97	24819	2.5	0.65	27102	1.8	0.32	31337	1.1	35000	
1845	0.81	21425	1.8	0.54	23340	1.3	0.27	26895	0.76	35000	
1935	0.78	26068	2.1	0.52	28428	1.5	0.26	32808	0.89	35000	
2268	0.66	23687	1.6	0.44	25505	1.2	0.22	28884	0.67	35000	
2339	0.64	27152	1.8	0.43	29579	1.3	0.21	34085	0.76	35000	
2741	0.55	24522	1.4	0.36	26393	1.0	0.18	29869	0.57	35000	

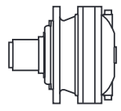

i_{eff}	1500			1000			500			T_{2max} [Nm]	P_T [kW]
	n_2 [rpm]	T_2 [Nm]	P_2 [kW]	n_2 [rpm]	T_2 [Nm]	P_2 [kW]	n_2 [rpm]	T_2 [Nm]	P_2 [kW]		
EM1250											
4.04	371	11849	461	248	13382	347	124	16475	214	35000	
5.12	293	12276	377	195	13864	284	98	17069	175	35000	50
6.00	250	12501	327	167	13288	232	83	14437	126	35000	
ED2250											
14.14	106	15999	178	71	18069	134	35.4	22246	82	35000	
15.59	96	16467	166	64	18597	125	32.1	22773	76	35000	
17.49	86	16748	150	57	18915	113	28.6	23092	69	35000	
20.20	74	17140	133	49.5	19357	100	24.8	21970	57	35000	30
22.17	68	18421	131	45.1	19142	90	22.6	22007	52	35000	
25.60	59	18680	115	39.1	19714	81	19.5	22633	46.3	35000	
30.72	48.8	19003	97	32.6	20353	69	16.3	22135	37.7	35000	
36.00	41.7	15462	67	27.8	16593	48.3	13.9	19053	27.7	35000	
ET3250											
43.55	34.4	22200	80	23.0	24311	58	11.5	27713	33.3	35000	
49.49	30.3	23028	73	20.2	24916	53	10.1	28375	30.0	35000	
58.40	25.7	21911	59	17.1	23733	42.6	8.6	26263	23.5	35000	
61.23	24.5	23497	60	16.3	24527	42.0	8.2	27974	23.9	35000	
70.70	21.2	22341	49.6	14.1	23292	34.5	7.1	26426	19.6	35000	
83.43	18.0	22733	42.8	12.0	23673	29.7	6.0	27372	17.2	35000	
90.44	16.6	22818	39.6	11.1	24509	28.4	5.5	26937	15.6	35000	
104.4	14.4	23256	35.0	9.6	24745	24.8	4.8	28688	14.4	35000	20
114.6	13.1	24437	33.5	8.7	26366	24.1	4.4	29932	13.7	35000	
121.2	12.4	23600	30.6	8.3	25563	22.1	4.1	28712	12.4	35000	
146.5	10.2	21383	22.9	6.8	22704	16.2	3.4	24723	8.8	35000	
158.8	9.4	23440	23.2	6.3	24839	16.4	3.1	28906	9.5	35000	
184.3	8.1	23790	20.3	5.4	25682	14.6	2.7	29830	8.5	35000	
216.0	6.9	21752	15.8	4.6	23458	11.4	2.3	26621	6.5	35000	
261.0	5.7	22536	13.6	3.8	24290	9.7	1.9	27543	5.5	35000	
EQ4250											
282.7	5.3	30294	16.8	3.5	31911	11.8	1.8	35000	6.6	35000	
310.4	4.8	28632	14.5	3.2	31109	10.5	1.6	35000	5.9	35000	
350.4	4.3	28403	12.7	2.9	31014	9.3	1.4	35000	5.1	35000	
405.3	3.7	27816	10.8	2.5	29953	7.7	1.2	33155	4.3	35000	
438.6	3.4	23496	8.4	2.3	25477	6.1	1.1	29551	3.5	35000	
490.7	3.1	31440	10.1	2.0	34082	7.3	1.0	35000	3.7	35000	
579.0	2.6	32500	8.8	1.7	35000	6.2	0.86	35000	3.2	35000	
627.7	2.4	29731	7.4	1.6	32542	5.4	0.80	35000	2.9	35000	
724.8	2.1	33979	7.4	1.4	35000	5.1	0.69	35000	2.5	35000	
795.4	1.9	34762	6.9	1.3	35000	4.8	0.63	35000	2.3	35000	
878.7	1.7	26605	4.8	1.1	28634	3.4	0.57	33356	2.0	35000	15
1016	1.5	26993	4.2	0.98	29590	3.0	0.49	34405	1.8	35000	
1102	1.4	24398	3.5	0.91	25202	2.4	0.45	26498	1.3	35000	
1273	1.2	28173	3.5	0.79	29102	2.4	0.39	30599	1.3	35000	
1336	1.1	35000	4.0	0.75	35000	2.7	0.37	35000	1.4	35000	
1546	0.97	35000	3.6	0.65	35000	2.4	0.32	35000	1.2	35000	
1845	0.81	31467	2.7	0.54	34018	1.9	0.27	35000	1.0	35000	
1935	0.78	35000	2.9	0.52	35000	1.9	0.26	35000	1.0	35000	
2268	0.66	33238	2.3	0.44	35000	1.6	0.22	35000	0.80	35000	
2339	0.64	35000	2.3	0.43	35000	1.6	0.21	35000	0.80	35000	
2741	0.55	34351	2.0	0.36	35000	1.3	0.18	35000	0.70	35000	

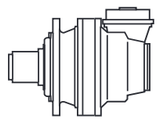

i_{eff}	1500			1000			500			T_{2max} [Nm]	P_T [kW]
	n_2 [rpm]	T_2 [Nm]	P_2 [kW]	n_2 [rpm]	T_2 [Nm]	P_2 [kW]	n_2 [rpm]	T_2 [Nm]	P_2 [kW]		
EC2250											
11.11	135	4329	61	90	4889	46.1	45.0	6019	28.4	35000	
14.08	107	5486	61	71	6196	46.1	35.5	7628	28.4	35000	
16.50	91	6429	61	61	7261	46.1	30.3	8939	28.4	35000	18
17.92	84	4025	35.3	56	4546	26.6	27.9	5597	16.4	26476	
21.00	71	4717	35.3	47.6	5327	26.6	23.8	6559	16.4	31027	
24.93	60	4026	25.4	40.1	4547	19.1	20.1	5598	11.8	21639	
29.22	51	4718	25.4	34.2	5329	19.1	17.1	6561	11.8	25359	
EC3250											
46.78	32.1	10551	35.4	21.4	11915	26.7	10.7	14670	16.4	35000	
52.48	28.6	11835	35.4	19.1	13366	26.7	9.5	16456	16.4	35000	
53.76	27.9	12124	35.4	18.6	13692	26.7	9.3	16858	16.4	35000	
60.60	24.8	13489	35.0	16.5	15233	26.3	8.3	18755	16.2	35000	
72.05	20.8	7051	15.4	13.9	7963	11.6	6.9	9804	7.1	35000	
80.82	18.6	7910	15.4	12.4	8933	11.6	6.2	10998	7.1	35000	14
93.32	16.1	9134	15.4	10.7	10315	11.6	5.4	12699	7.1	35000	
102.4	14.6	10024	15.4	9.8	11321	11.6	4.9	13938	7.1	35000	
112.0	13.4	10960	15.4	8.9	12378	11.6	4.5	15239	7.1	35000	
118.3	12.7	11575	15.4	8.5	13073	11.6	4.2	16094	7.1	35000	
141.9	10.6	13890	15.4	7.0	15687	11.6	3.5	19313	7.1	35000	
166.3	9.0	15133	14.3	6.0	15655	9.9	3.0	17795	5.6	35000	
EC4250											
212.1	7.1	19642	14.5	4.7	21862	10.8	2.4	23291	5.8	35000	
228.6	6.6	20871	14.3	4.4	23357	10.7	2.2	26584	6.1	35000	
252.2	5.9	21481	13.4	4.0	23793	9.9	2.0	26371	5.5	35000	
282.9	5.3	21848	12.1	3.5	24014	8.9	1.8	26041	4.8	35000	
314.9	4.8	20767	10.4	3.2	21786	7.2	1.6	23449	3.9	35000	
363.6	4.1	22136	9.6	2.8	22971	6.6	1.4	25126	3.6	35000	
392.0	3.8	17662	7.1	2.6	18453	4.9	1.3	19778	2.6	35000	
432.3	3.5	19478	7.1	2.3	20351	4.9	1.2	21813	2.6	35000	10
484.9	3.1	21850	7.1	2.1	22829	4.9	1.0	24468	2.6	35000	
559.9	2.7	23025	6.5	1.8	23874	4.5	0.89	27506	2.6	35000	
614.5	2.4	23513	6.0	1.6	25363	4.3	0.81	28797	2.5	35000	
709.6	2.1	24157	5.3	1.4	26047	3.8	0.70	29556	2.2	35000	
811.9	1.8	18598	3.6	1.2	19578	2.5	0.62	22723	1.5	35000	
857.5	1.7	25025	4.6	1.2	26969	3.3	0.58	30579	1.9	35000	
1029	1.5	23570	3.6	0.97	24811	2.5	0.49	28798	1.5	35000	
1206	1.2	21065	2.7	0.83	22719	2.0	0.41	25791	1.1	35000	

Tuttiirapportievidenziati(es.11.11)hannodimensioniparticolaridellacoppiaconicaincerteversioni;vederetavoledimensionali.
Allratiosgreyhighlighted(ex.11.11)havespecificdimensionsofthebevelgearsetinsomeversions;seedimensionaltables.
Allemit(es.11.11)gekennzeichnetenÜbersetzungenhabeninbestimmtenVersionenbesondereDimensionendesKegelradtriebs.SieheauchDimensionstabellen.
Lesrapportsrepéréspar(es.11.11)ontdesdimensionsdecoupleconiqueparticulières.Voirlestableauxdimensionnels.
Todaslasrelacionesindicadascon(es.11.11)tienendimensionesparticularesdelparcónicosegúnlasversiones;verlastablasdedimensión.
Asrelaçõesmarcadascom(es.11.11)têmdimensõesparticularesdaengrenagemcônicaemcertasversões;videtabelasdimensionais.

* bg 193

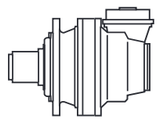

i_{eff}	1500			1000			500			T_{2max} [Nm]	P_T [kW]
	n_2 [rpm]	T_2 [Nm]	P_2 [kW]	n_2 [rpm]	T_2 [Nm]	P_2 [kW]	n_2 [rpm]	T_2 [Nm]	P_2 [kW]		
EC2250											
11.11	135	7648	108	90	8638	81	45.0	10634	50	35000	
14.08	107	9693	108	71	10947	81	35.5	13477	50	35000	
16.50	91	11359	108	61	12828	81	30.3	15794	50	35000	
17.92	84	7112	62	56	8032	46.9	27.9	9888	28.9	26476	18
21.00	71	8334	62	47.6	9412	46.9	23.8	11588	28.9	31027	
24.93	60	7114	44.8	40.1	8034	33.7	20.1	9346	19.6	21639	
29.22	51	8336	44.8	34.2	9415	33.7	17.1	10952	19.6	25359	
EC3250											
46.78	32.1	18641	63	21.4	21052	47.1	10.7	25918	29.0	35000	
52.48	28.6	20910	63	19.1	23615	47.1	9.5	27062	27.0	35000	
53.76	27.9	21102	62	18.6	22848	44.5	9.3	26054	25.4	35000	
60.60	24.8	21970	57	16.5	22934	39.6	8.3	25563	22.1	35000	
72.05	20.8	12458	27.2	13.9	14069	20.5	6.9	17321	12.6	35000	
80.82	18.6	13974	27.2	12.4	15782	20.5	6.2	19430	12.6	35000	14
93.32	16.1	16137	27.2	10.7	18224	20.5	5.4	22437	12.6	35000	
102.4	14.6	17710	27.2	9.8	20001	20.5	4.9	24624	12.6	35000	
112.0	13.4	18285	25.6	8.9	19104	17.9	4.5	22267	10.4	35000	
118.3	12.7	20451	27.2	8.5	23096	20.5	4.2	28435	12.6	35000	
141.9	10.6	23174	25.6	7.0	24212	17.9	3.5	28220	10.4	35000	
166.3	9.0	20703	19.6	6.0	22347	14.1	3.0	25390	8.0	35000	
EC4250											
212.1	7.1	26426	19.6	4.7	28779	14.2	2.4	33116	8.2	35000	
228.6	6.6	30478	20.9	4.4	32553	14.9	2.2	35000	8.1	35000	
252.2	5.9	30989	19.3	4.0	33600	14.0	2.0	35000	7.3	35000	
282.9	5.3	30622	17.0	3.5	33249	12.3	1.8	35000	6.6	35000	
314.9	4.8	24864	12.4	3.2	25989	8.6	1.6	28885	4.8	35000	
363.6	4.1	28712	12.4	2.8	30011	8.6	1.4	33355	4.8	35000	
392.0	3.8	21065	8.4	2.6	22019	5.9	1.3	25639	3.4	35000	
432.3	3.5	23232	8.4	2.3	24284	5.9	1.2	28276	3.4	35000	
484.9	3.1	26061	8.4	2.1	27240	5.9	1.0	31719	3.4	35000	
559.9	2.7	30094	8.4	1.8	31456	5.9	0.89	35000	3.3	35000	10
614.5	2.4	33028	8.4	1.6	34523	5.9	0.81	35000	3.0	35000	
709.6	2.1	34069	7.5	1.4	35000	5.1	0.70	35000	2.6	35000	
811.9	1.8	26750	5.2	1.2	29008	3.7	0.62	33197	2.1	35000	
857.5	1.7	32828	6.0	1.2	34204	4.2	0.58	35000	2.1	35000	
1029	1.5	33901	5.2	0.97	35000	3.7	0.49	35000	1.8	35000	
1206	1.2	29746	3.9	0.83	31949	2.8	0.41	35000	1.5	35000	

Tuttiirapportievidenziati(es.11.11)hannodimensioniparticolaridellacoppiaconicaincerteversioni;vederetavoledimensionali.
Allratiosgreyhighlighted(ex.11.11)havespecificdimensionsofthebevelgearsetinsomeversions;seedimensionaltables.
Allemit(es.11.11)gekennzeichnetenÜbersetzungenhabeninbestimmtenVersionenbesondereDimensionendesKegelradtriebs.SieheauchDimensionstabellen.
Lesrapportsrepéréspar(es.11.11)ontdesdimensionsdecoupleconiqueparticulières.Voirlestableauxdimensionnels.
Todaslasrelacionesindicadascon(es.11.11)tienendimensionesparticularesdelparcónicosegúnlasversiones;verlastablasdedimensión.
Asrelaçõesmarcadascom(es.11.11)têmdimensõesparticularesdaengrenagemcônicaemcertasversões;videtabelasdimensionais.

* bg 193

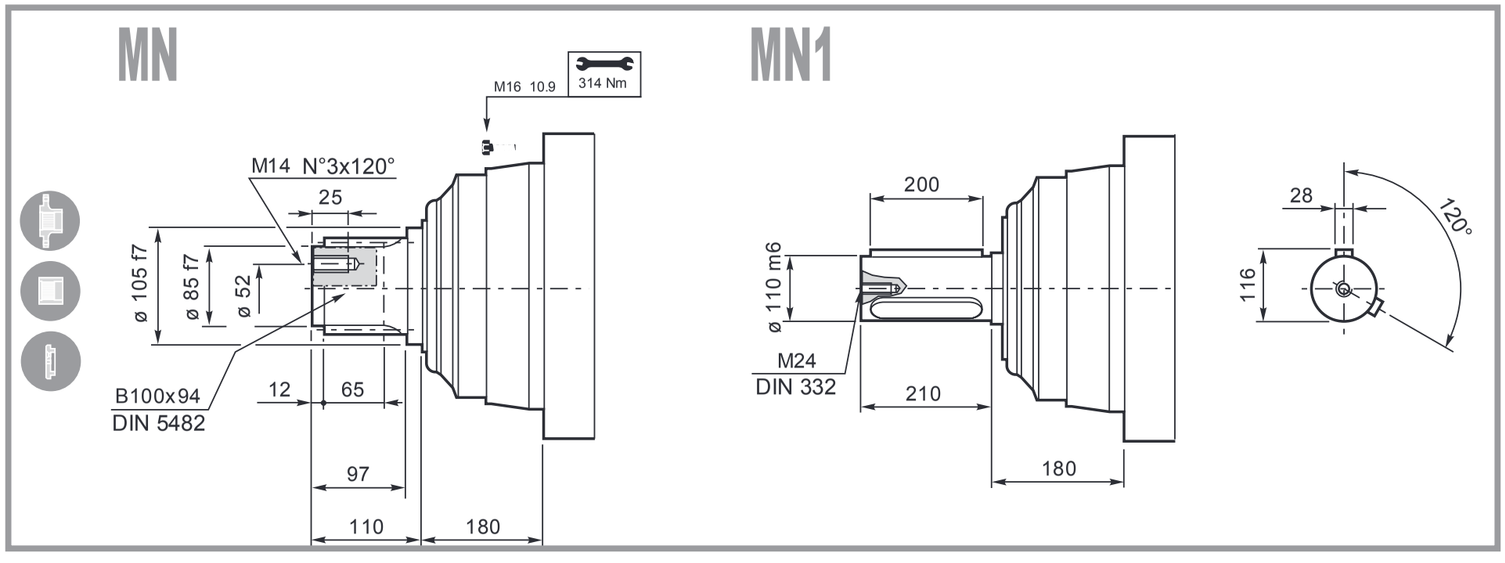
MN
MN1
M16 10.9
314 Nm
M14 N°3x120°
25
ø 105 f7
ø 85 f7
ø 52
B100x94
DIN 5482
12
65
97
110
180
200
ø 110 m6
M24
DIN 332
210
180
28
120°
116

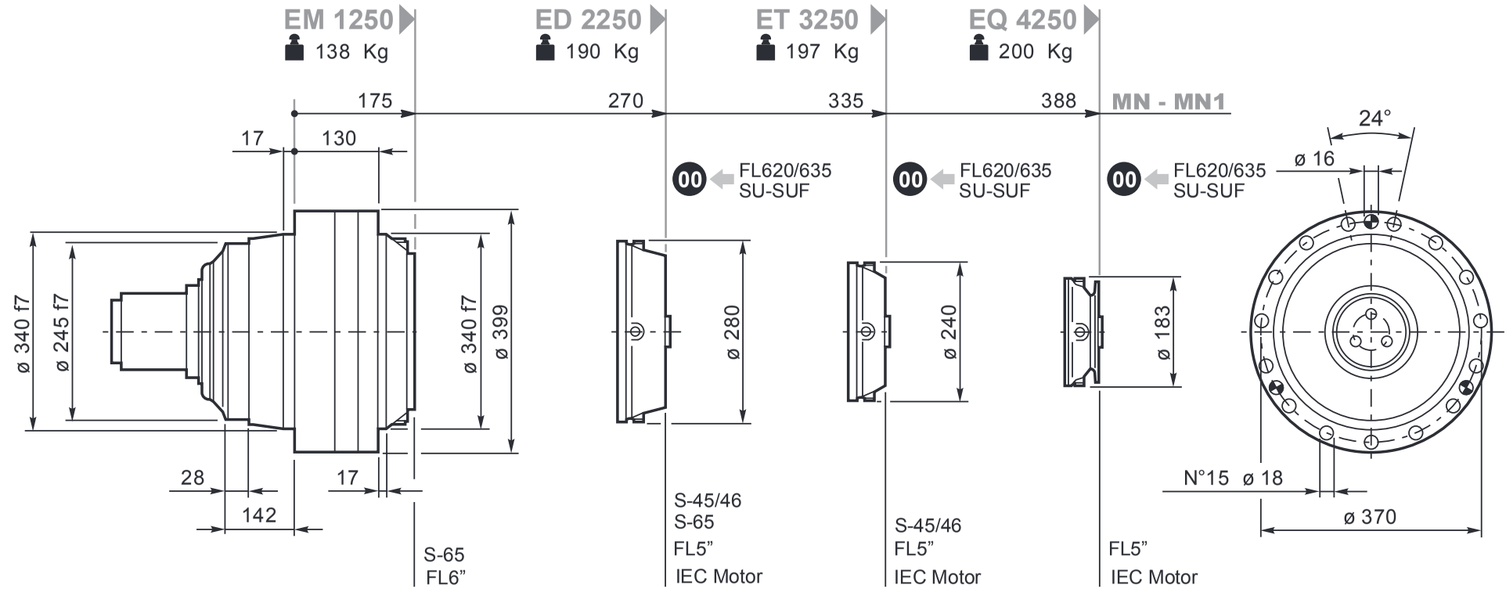
EM 1250
138 Kg
ED 2250
190 Kg
ET 3250
197 Kg
EQ 4250
200 Kg
175
270
335
388
MN - MN1
17
130
00 FL620/635 SU-SUF
ø 340 f7
ø 245 f7
ø 340 f7
ø 399
ø 280
ø 240
ø 183
28
142
17
S-65
FL6"
S-45/46
S-65
FL5"
IEC Motor
S-45/46
FL5"
IEC Motor
FL5"
IEC Motor
24°
ø 16
N°15 ø 18
ø 370

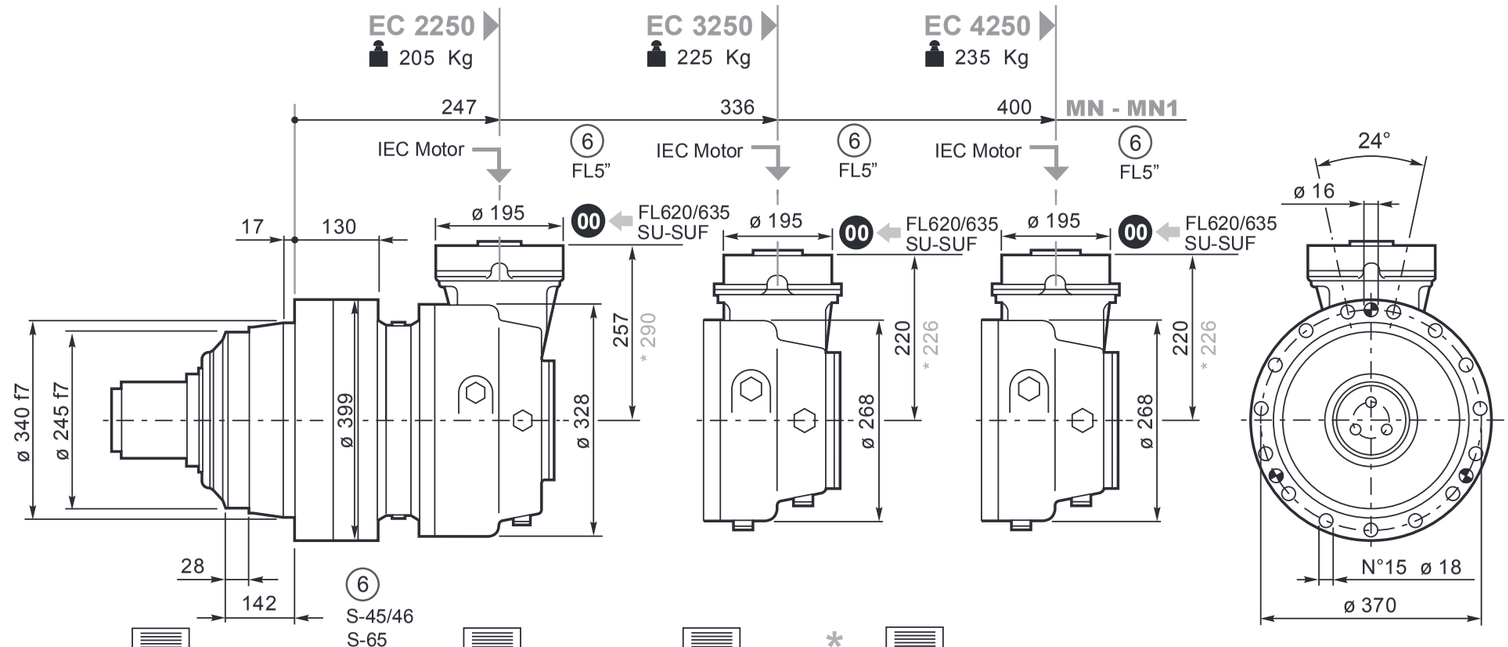
EC 2250
205 Kg
EC 3250
225 Kg
EC 4250
235 Kg
247
336
400
MN - MN1
IEC Motor
6 FL5"
17
130
ø 195
00 FL620/635 SU-SUF
ø 340 f7
ø 245 f7
ø 399
ø 328
257
* 290
ø 268
220
* 226
28
142
6
S-45/46
S-65
FL5"
FL6"
FL620/635
SU-SUF
24°
ø 16
N°15 ø 18
ø 370

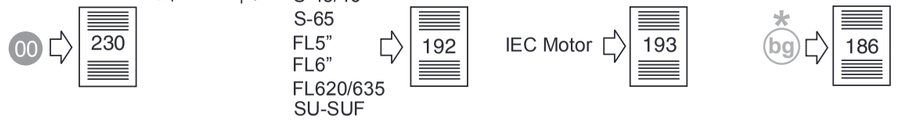
00
230
192
IEC Motor
193
bg
186

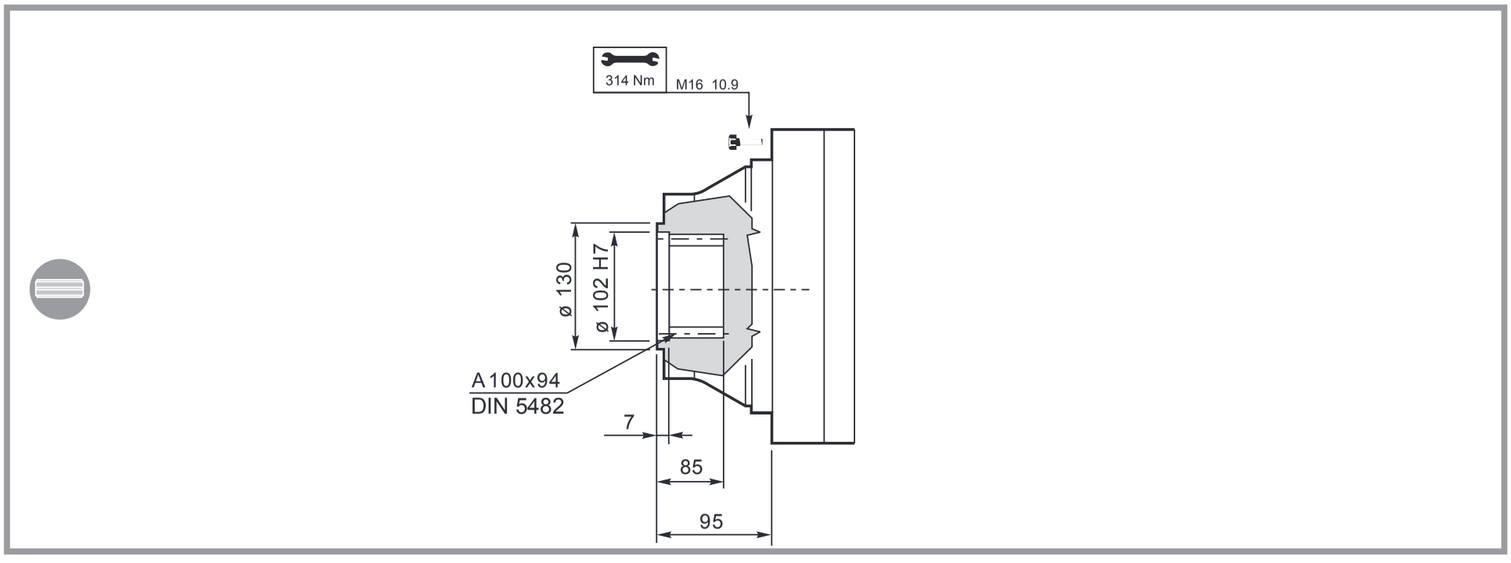

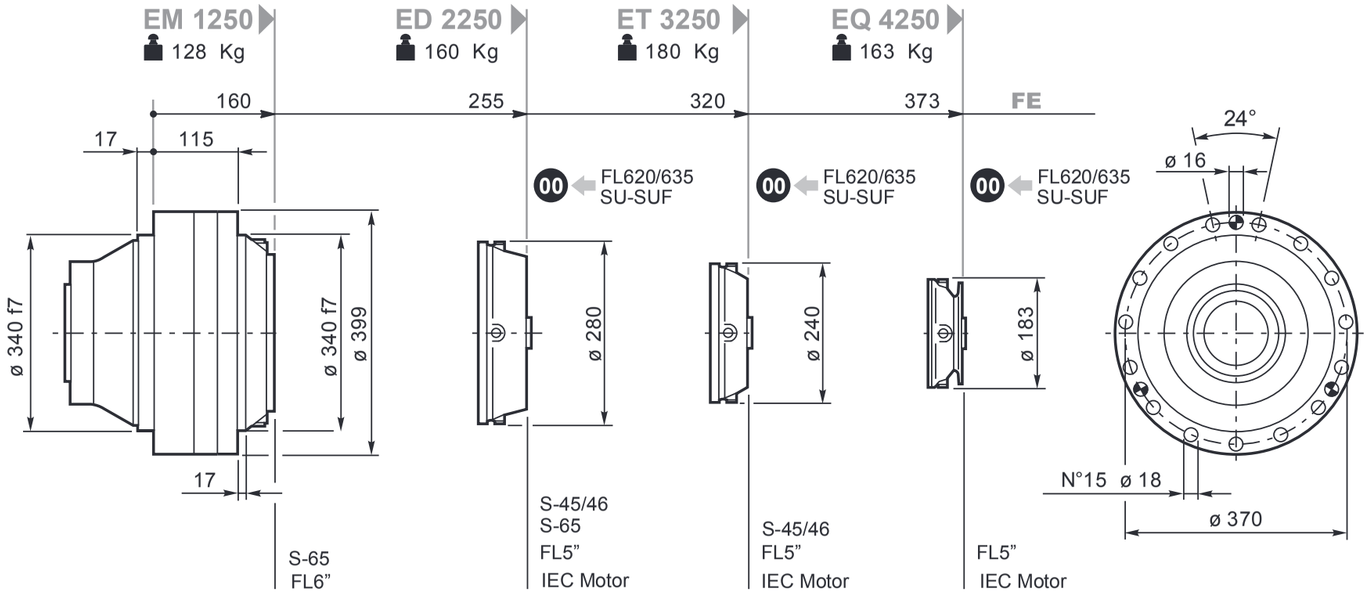

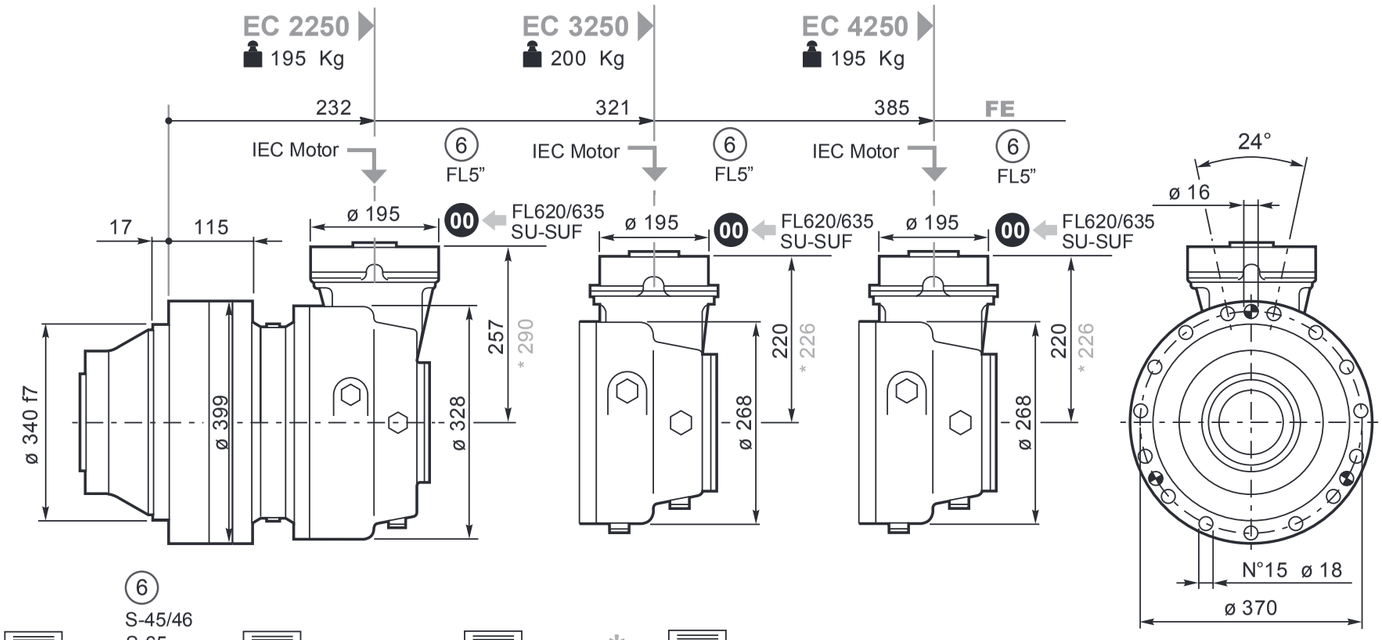

00 ⇨ 230
6 S-45/46 S-65 FL5" FL6" FL620/635 SU-SUF ⇨ 192
IEC Motor ⇨ 193
* bg ⇨ 186

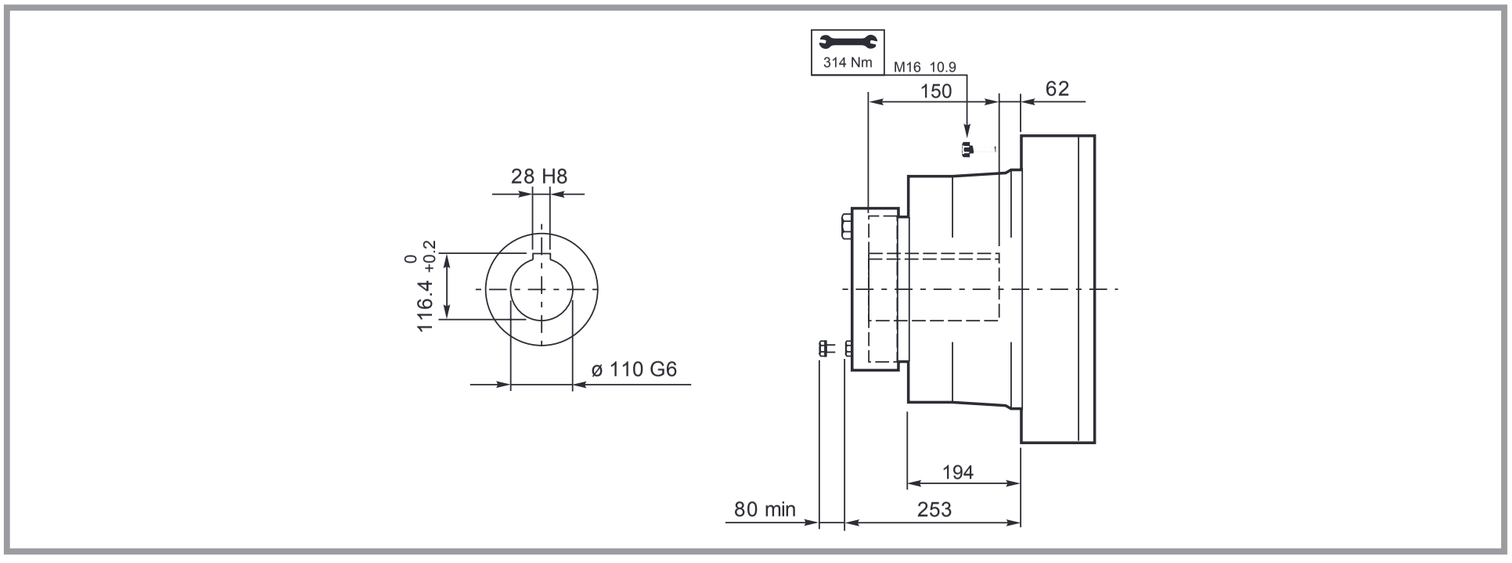
314 Nm
M16 10.9
150
62
28 H8
116.4 +0.2 0
ø 110 G6
194
80 min
253

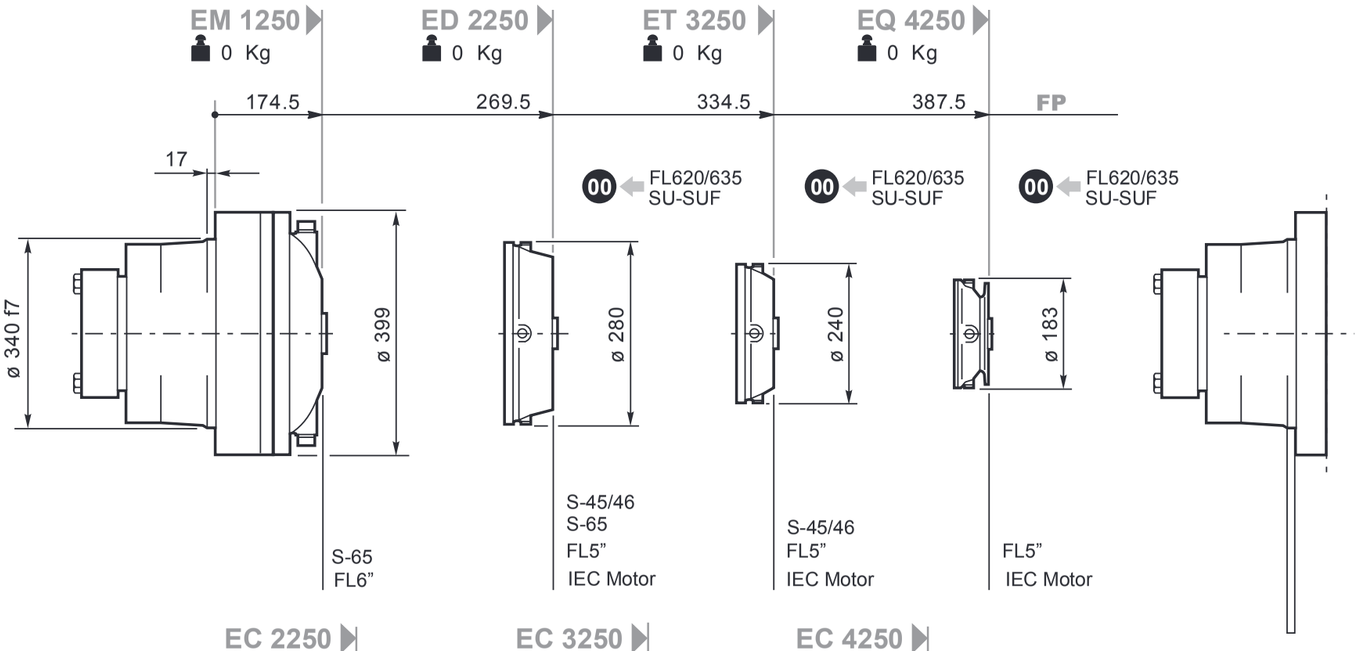
EM 1250
0 Kg
ED 2250
0 Kg
ET 3250
0 Kg
EQ 4250
0 Kg
174.5
269.5
334.5
387.5
FP
17
00 FL620/635 SU-SUF
00 FL620/635 SU-SUF
00 FL620/635 SU-SUF
ø 340 f7
ø 399
ø 280
ø 240
ø 183
S-65
FL6"
S-45/46
S-65
FL5"
IEC Motor
S-45/46
FL5"
IEC Motor
FL5"
IEC Motor

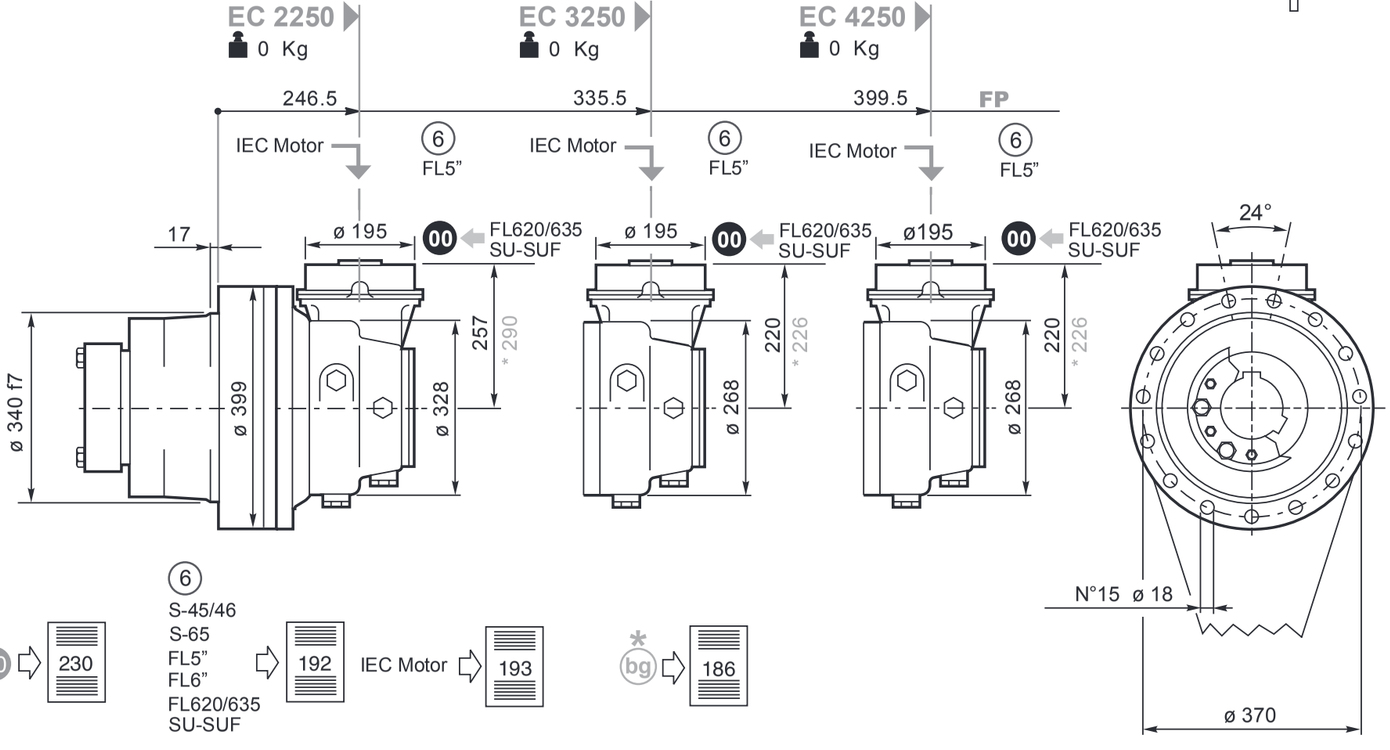
EC 2250
0 Kg
EC 3250
0 Kg
EC 4250
0 Kg
246.5
335.5
399.5
FP
IEC Motor
6
FL5"
IEC Motor
6
FL5"
IEC Motor
6
FL5"
17
ø 195
00 FL620/635 SU-SUF
ø 195
00 FL620/635 SU-SUF
ø195
00 FL620/635 SU-SUF
24°
ø 340 f7
ø 399
ø 328
257
* 290
ø 268
220
* 226
ø 268
220
* 226
N°15 ø 18
ø 370
00 230
6
S-45/46
S-65
FL5"
FL6"
FL620/635
SU-SUF
192
IEC Motor
193
* bg
186

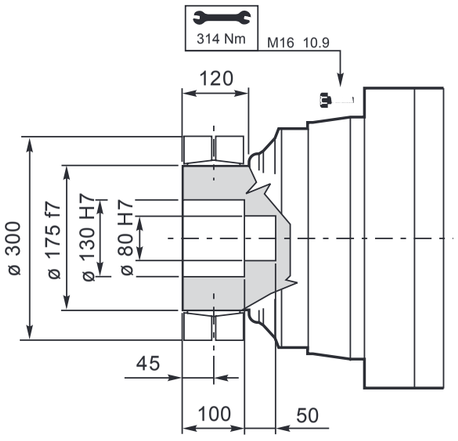
314 Nm
M16 10.9
120
ø 300
ø 175 f7
ø 130 H7
ø 80 H7
45
100
50

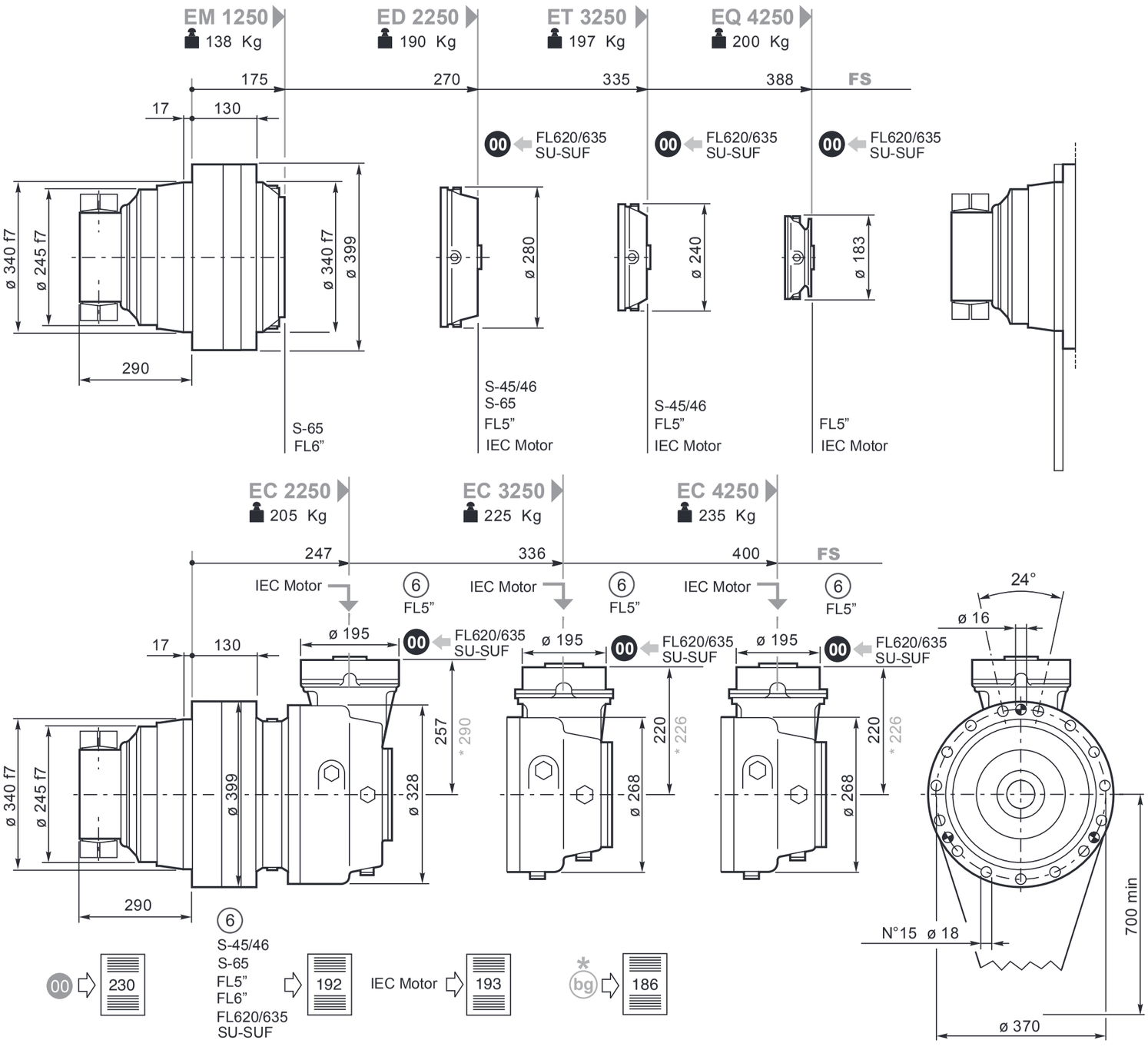
EM 1250
138 Kg
ED 2250
190 Kg
ET 3250
197 Kg
EQ 4250
200 Kg
175
270
335
388
FS
17
130
00 FL620/635 SU-SUF
ø 340 f7
ø 245 f7
ø 340 f7
ø 399
ø 280
ø 240
ø 183
290
S-65
FL6"
S-45/46
S-65
FL5"
IEC Motor
S-45/46
FL5"
IEC Motor
FL5"
IEC Motor
EC 2250
205 Kg
EC 3250
225 Kg
EC 4250
235 Kg
247
336
400
FS
IEC Motor
6
FL5"
ø 195
257
* 290
220
* 226
ø 328
ø 268
24°
ø 16
700 min
N°15 ø 18
ø 370
6
S-45/46
S-65
FL5"
FL6"
FL620/635
SU-SUF
00
230
192
IEC Motor
193
bg
186

S45CR1-S46C1 S65CR1

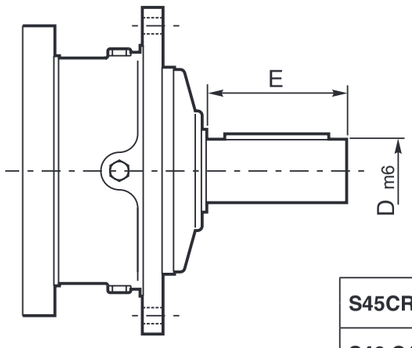

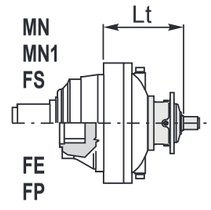

	D m6	E		Lt		
				MN-MN1-FS	FE	FP
S45CR1	65	105	**ED2250**	398	383	397.5
			ET3250	398	383	397.5
S46 C1	65	105	**ED2250**	439	424	438.5
			ET3250	439	424	438.5
S65CR1	80	130	**EM1250**	403	388	402.5
			ED2250	437	422	436.5

SU2

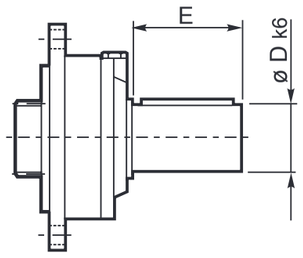

	D k6	E		Lt		
				MN-MN1 FS	FE	FP
SU2	40	58	**ET3250**	395	380	394.5
			EQ4250	448	433	447.5

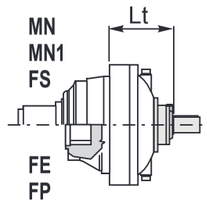

⑥ 48.82

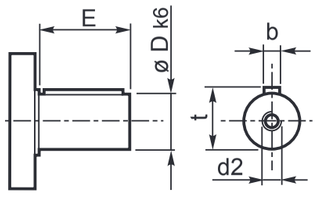

	D	E		Lt
				MN-MN1-FS-FE-FP
48.82	48	82	**EC2250**	317
			EC3250	280
			EC4250	280

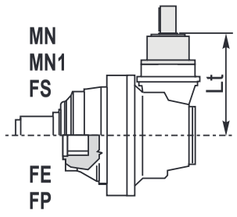

Per le configurazioni in entrata: S46C1, S65CR1, 48.82 (CC40 - CC41), FL5” è disponibile a richiesta il dispositivo antiritorno; per ulteriori informazioni e dati tecnici consultare il Servizio Tecnico Commerciale di Brevini Riduttori.

Anti-run back device is available for following input settings: S46C1, S65CR1, 48.82 (CC40 - CC41), FL5”; for further information and technical data please contact Brevini Riduttori Technical Sales Service.

Für die Antriebskonfigurationen: S46C1, S65CR1, 48.82 (CC40 - CC41), FL5” ist auf Anfrage eine Rücklaufsperre verfügbar. Weitere Informationen und die Technischen Daten erhalten Sie beim Technischen Verkaufsservice der Brevini Riduttori

Pour les configurations d’entrée : S46C1, S65CR1, 48.82 (CC40 - CC41), FL5” le dispositif antidévireur est disponible sur demande ; pour toute information supplémentaire ou toutes données techniques, s’adresser au Service Technique Commercial de Brevini Riduttori.

Para las configuraciones en entrada: S46C1, S65CR1, 48.82 (CC40 - CC41), FL5” , se encuentra disponible a pedido, el dispositivo antirretrocesos; para ulteriores informaciones y datos técnicos, consultar al Servicio Técnico Comercial de Brevini Riduttori.

Para as configurações na entrada: S46C1, S65CR1, 48.82 (CC40 - CC41), FL5” está disponível, a pedido, o dispositivo contra-recuos; para mais informações e dados técnicos, contacte o Serviço Técnico Comercial da Brevini Riduttori.

FL250-FL350-FL450FL650-FL750FL960

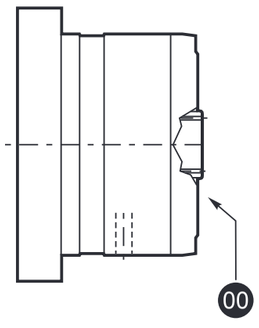

		Lt		
		MN-MN1-FS	FE	FP
FL250-FL350 FL450	ED2250	429	414	—
	ET3250	429	414	428.5
	EC2250*	441	441	441
	EC2250	408	408	408
	EC3250*	377	377	377
	EC3250	280	280	280
	EC4250*	377	377	377
	EC4250	280	280	280
FL650-FL750	ED2250	442	427	—
	ET3250	442	427	441.5
	EC2250*	455	455	455
	EC2250	422	422	422
FL960	EM1250	308	293	307.5

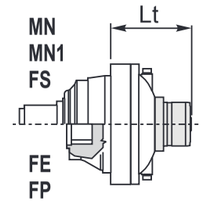

FL620.10
FL635.10

FL620.U-FL635.U

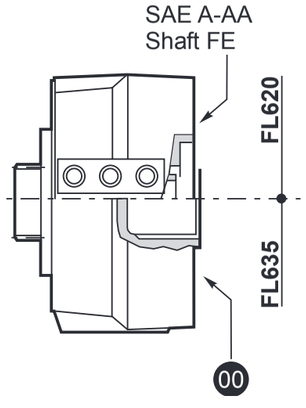

		Lt		
		MN-MN1-FS	FE	FP
FL620.U	EM1250	279.5	264.5	279
	ED2250	374.5	359.5	374
	ET3250	439.5	424.5	439
	EQ4250	492.5	477.5	492
	EC2250	361.5	361.5	361.5
	EC2250*	394.5	394.5	394.5
	EC3250	324.5	324.5	324.5
	EC3250*	330.5	330.5	330.5
	EC4250	324.5	324.5	324.5
	EC4250*	330.5	330.5	330.5
FL635.U	EM1250	266	251	265.5
	ED2250	361	346	360.5
	ET3250	426	411	425.5
	EQ4250	479	464	478.5
	EC2250	348	348	348
	EC2250*	381	381	381
	EC3250	311	311	311
	EC3250*	317	317	317
	EC4250	311	311	311
	EC4250*	317	317	317
FL620.10	EQ4250	452	427	452
FL635.10	EQ4250	433	418	433

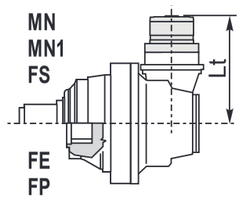

* bg 186

IECMotor

		Lt							
		IEC 63	IEC 71	IEC 80 90	IEC 100 112	IEC 132	IEC 160 180	IEC 200	IEC 225
ED2250	MN-MN1-FS	290	292	297	298	365		406	424
ED2250	FE	275	277	282	283	350		391	372
ED2250	FP								
ET3250	MN-MN1-FS	335	357	362	363	430	461	471	490
ET3250	FE	340	342	347	348	415	446	456	438
ET3250	FP								
EQ4250	MN-MN1-FS	408	410	415	416	483			
EQ4250	FE	393	395	400	401	468			
EQ4250	FP								
EC2250	MN-MN1-FE-FS-FP	277	279	284	285	352	383		
EC2250*	MN-MN1-FE-FS-FP	310	312	317	318	385	416		
EC3250	MN-MN1-FE-FS-FP	240	242	247	248	315	346		508
EC3250*	MN-MN1-FE-FS-FP	246	248	253	254	321	352		530
EC4250	MN-MN1-FE-FS-FP	240	242	247	248	315	346		
EC4250*	MN-MN1-FE-FS-FP	246	248	253	254	321	352		

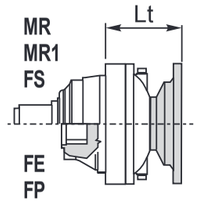

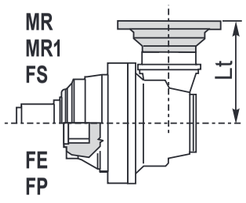

FA 250

Flangiaruota
Drivingflange
Radnabenflansch
Flasquederoue
Bridadelarueda
Flangederoda

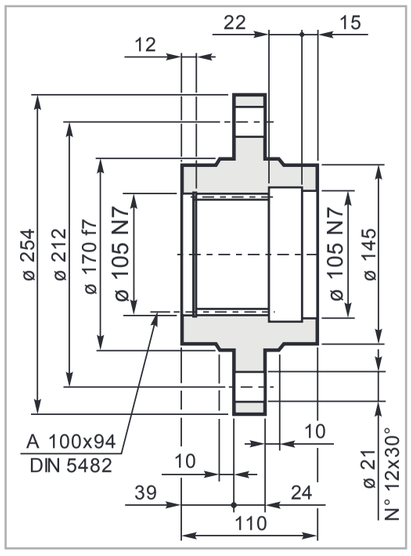

Mat. C40 UNI EN 10083
Code: 34702921800

FR 250

Flangiaruota
Drivingflange
Radnabenflansch
Flasquederoue
Bridadelarueda
Flangederoda

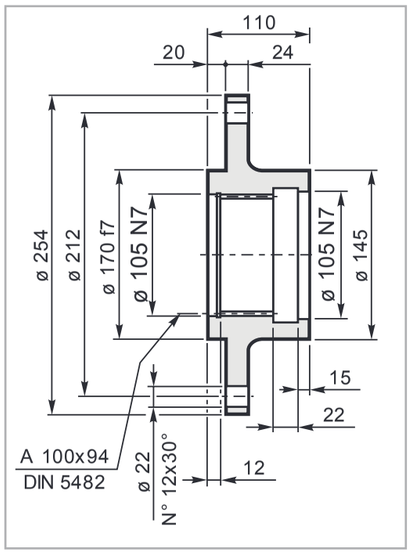

Mat. C40 UNI EN 10083
Code: 34703021800

MS 250

Manicottoscanalato
Splinedbush
Keilmuffe
Manchoncannelée
Manguitoacanalado
Luvaranhurada

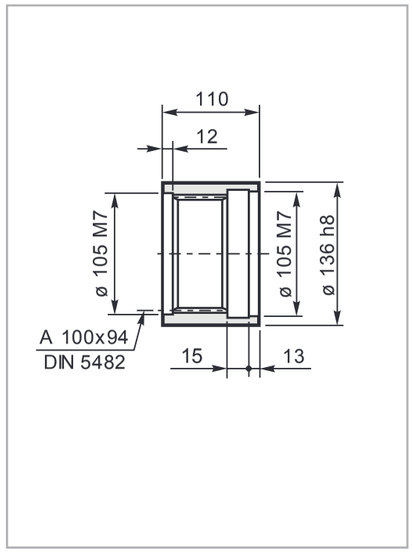

Mat. 39NiCrMo3 UNI EN 10083
Code: 39105140600

RDF 250

Rondelladifermo
Shaftcover
Gegenscheibe
Rondellefrein
Arandeladebloqueo
Amueladeencosto

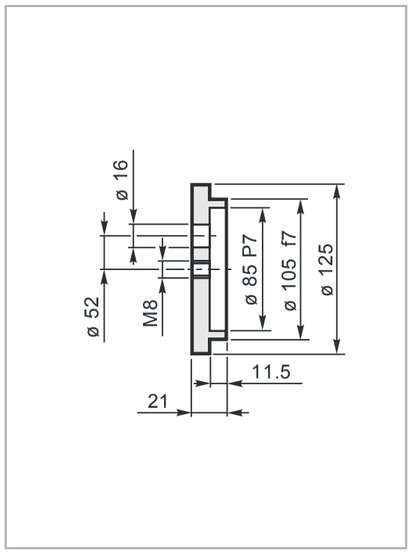

Mat. C40 UNI EN 10083
Code: 37201240800

BS 250

Barrascanalata
Splinedbar
Zugspindel
Barrecannelée
Barraacanalada
Barraranhurada

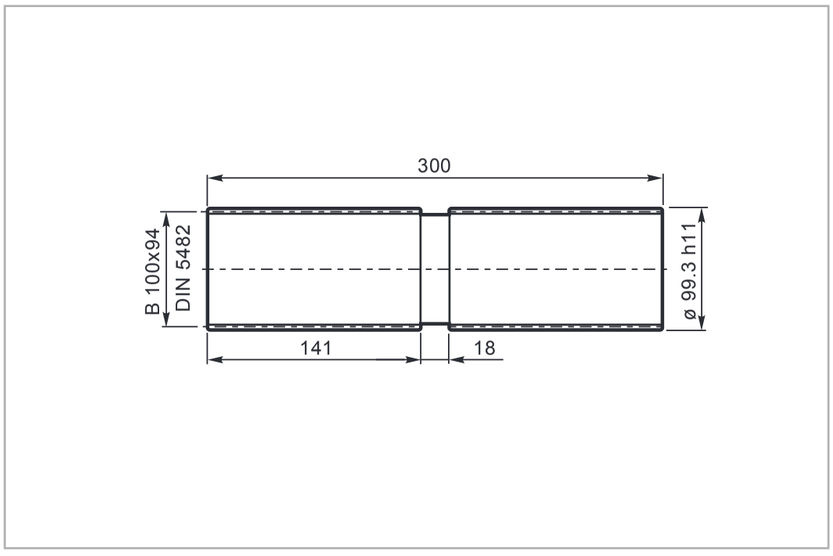

Code: 39127330100
Mat.: Acciaio legato ad elevata resistenza meccanica
Alloyed steel with high mechanical resistance
Legierungsstahl mit hoher mechanischer Festigkeit
Alliage d'acier à haute résistance mécanique
Aleación de acero de elevada resistencia mecánica
Aço ligado de elevada resistência mecânica

Carichiradialisuglialberiuscita/Radialloadsonouputshafts
RadiallastenaufdeAbtriebswellen/Chargesradialessurlesarbres desortie
Cargassobrelosejesdesalida/Cargasradiaisnoseixosdesaida

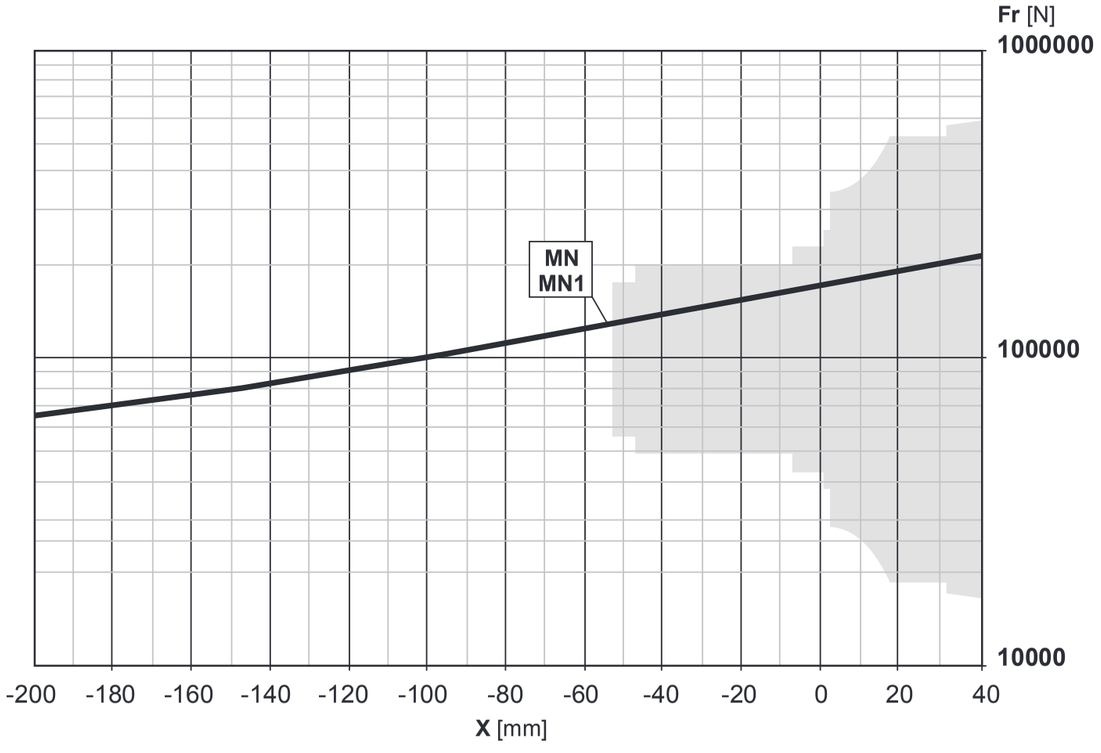

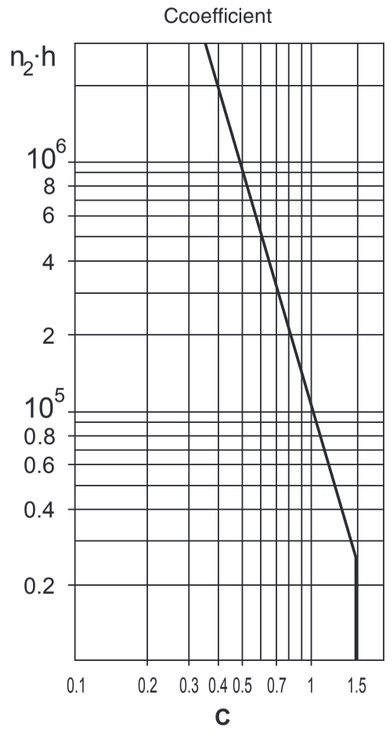

Carichiassiali/Axialloads/Axialkräfte/Chargesaxiales/Cargasaxiales/Forçasaxiais

		Flangemounted		PD-PDA
		MN-MN1	MR-MR1	MR1
Fadin	[N]	100000	—	—
Famax	[N]	100000	—	—

Carichiradialisuglialberientrata/Radialloadsoninputshafts
RadiallastenaufdeAntriebswellen/Chargesradialessurlesarbres d'entrée
Cargassobrelosejesdeentrada/Cargasradiaisnoseixosdeentrada

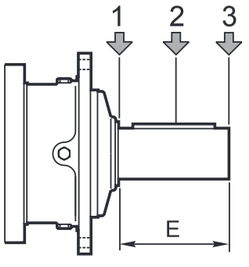

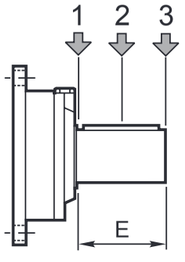

Type	E	**Fr**[N]					
		n_1.h=10 ^{7}			**n_1.h=10 ^{8}**		
		1	**2**	**3**	**1**	**2**	**3**
S45CR1	105	10000	6000	4000	5000	3000	2000
S46C1	105	14000	8800	6400	7000	4400	3200
S65CR1	130	23800	15500	9600	11900	7800	4800

Type	E	**Fr**[N]					
		n_1.h=10 ^{7}			**n_1.h=10 ^{8}**		
		1	**2**	**3**	**1**	**2**	**3**
SU2	58	3000	2000	1500	1400	1000	700

255

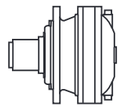

10000
HOURS LIFE

i_{eff}	1500			1000			500			T_{2max} [Nm]	P_T [kW]
	n_2 [rpm]	T_2 [Nm]	P_2 [kW]	n_2 [rpm]	T_2 [Nm]	P_2 [kW]	n_2 [rpm]	T_2 [Nm]	P_2 [kW]		
ED2255											
16.48	91	10226	97	61	11549	73	30.3	14219	45.2	35000	
20.40	74	10902	84	49.0	12312	63	24.5	15158	38.9	35000	
23.47	64	11370	76	42.6	12841	57	21.3	15809	35.3	35000	
25.86	58	11295	69	38.7	12756	52	19.3	15705	31.8	35000	
27.96	54	11983	67	35.8	13533	51	17.9	16661	31.2	35000	
29.75	50	11780	62	33.6	13304	46.8	16.8	16379	28.8	35000	30
30.30	49.5	11694	61	33.0	13206	45.6	16.5	14368	24.8	35000	
35.43	42.3	12415	55	28.2	14020	41.4	14.1	17261	25.5	35000	
41.52	36.1	12853	48.6	24.1	13892	35.0	12.0	14766	18.6	35000	
44.54	33.7	13297	46.9	22.5	15017	35.3	11.2	17387	20.4	35000	
52.20	28.7	13668	41.1	19.2	14180	28.4	9.6	15057	15.1	35000	
ET3255											
57.69	26.0	14892	40.5	17.3	16818	30.5	8.7	20474	18.6	35000	
68.08	22.0	15650	36.1	14.7	17674	27.2	7.3	21146	16.3	35000	
71.41	21.0	15876	34.9	14.0	17929	26.3	7.0	21343	15.7	35000	
84.26	17.8	16684	31.1	11.9	18842	23.4	5.9	22036	13.7	35000	
90.50	16.6	16448	28.6	11.1	18566	21.5	5.5	20106	11.6	35000	
105.5	14.2	17847	26.6	9.5	20155	20.0	4.7	23003	11.4	35000	
115.5	13.0	18338	24.9	8.7	19870	18.0	4.3	21283	9.7	35000	
122.4	12.3	18662	23.9	8.2	20712	17.7	4.1	23661	10.1	35000	20
144.5	10.4	19496	21.2	6.9	20331	14.7	3.5	21740	7.9	35000	
155.1	9.7	18773	19.0	6.4	19507	13.2	3.2	22308	7.5	35000	
183.2	8.2	19030	16.3	5.5	20153	11.5	2.7	23022	6.6	35000	
202.7	7.4	20193	15.7	4.9	21018	10.9	2.5	22430	5.8	35000	
230.3	6.5	18584	12.7	4.3	19459	8.8	2.2	20954	4.8	35000	
256.9	5.8	19890	12.2	3.9	21516	8.8	1.9	24532	5.0	35000	
267.3	5.6	18906	11.1	3.7	19779	7.8	1.9	21278	4.2	35000	
322.9	4.6	19314	9.4	3.1	20186	6.5	1.5	21692	3.5	35000	
EQ4255											
346.1	4.3	23398	10.6	2.9	25248	7.6	1.4	28679	4.3	35000	
404.1	3.7	21596	8.4	2.5	22424	5.8	1.2	23862	3.1	35000	
435.6	3.4	24434	8.8	2.3	26347	6.3	1.1	29898	3.6	35000	
505.6	3.0	25123	7.8	2.0	27079	5.6	0.99	30710	3.2	35000	
545.3	2.8	25479	7.3	1.8	27458	5.3	0.92	31129	3.0	35000	
632.9	2.4	26192	6.5	1.6	28215	4.7	0.79	31969	2.6	35000	
734.5	2.0	26921	5.8	1.4	28989	4.1	0.68	32828	2.3	35000	
802.1	1.9	24715	4.8	1.2	26640	3.5	0.62	30214	2.0	35000	
887.5	1.7	27870	4.9	1.1	29998	3.5	0.56	33947	2.0	35000	15
969.1	1.5	25599	4.2	1.0	27579	3.0	0.52	31257	1.7	35000	
1125	1.3	26312	3.7	0.89	28337	2.6	0.44	32098	1.5	35000	
1275	1.2	26928	3.3	0.78	28991	2.4	0.39	32823	1.3	35000	
1382	1.1	22478	2.6	0.72	23391	1.8	0.36	27360	1.0	35000	
1541	0.97	27875	2.8	0.65	29998	2.0	0.32	33941	1.2	35000	
1862	0.81	28850	2.4	0.54	31034	1.7	0.27	35000	1.0	35000	
1938	0.77	23238	1.9	0.52	25230	1.4	0.26	29497	0.80	35000	
2341	0.64	23986	1.6	0.43	26352	1.2	0.21	30741	0.69	35000	
2744	0.55	24527	1.4	0.36	26399	1.0	0.18	29876	0.57	35000	

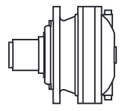

i_{eff}	1500			1000			500			T_{2max} [Nm]	P_T [kW]
	n_2 [rpm]	T_2 [Nm]	P_2 [kW]	n_2 [rpm]	T_2 [Nm]	P_2 [kW]	n_2 [rpm]	T_2 [Nm]	P_2 [kW]		
ED2255											
16.48	91	18068	172	61	19971	127	30.3	23024	73	35000	
20.40	74	19261	148	49.0	20892	107	24.5	24007	62	35000	
23.47	64	19862	133	42.6	21505	96	21.3	24665	55	35000	
25.86	58	18698	114	38.7	19755	80	19.3	22677	45.9	35000	
27.96	54	18857	106	35.8	20067	75	17.9	21864	41.0	35000	
29.75	50	18947	100	33.6	20327	72	16.8	23298	41.0	35000	30
30.30	49.5	15214	79	33.0	16013	55	16.5	18421	31.8	35000	
35.43	42.3	19390	86	28.2	21054	62	14.1	24089	35.6	35000	
41.52	36.1	15712	59	24.1	17082	43.1	12.0	19587	24.7	35000	
44.54	33.7	18250	64	22.5	19413	45.6	11.2	21210	24.9	35000	
52.20	28.7	16478	49.6	19.2	17885	35.9	9.6	20467	20.5	35000	
ET3255											
57.69	26.0	23732	65	17.3	25655	46.6	8.7	29185	26.5	35000	
68.08	22.0	24505	57	14.7	26468	40.7	7.3	30079	23.1	35000	
71.41	21.0	24732	54	14.0	26706	39.2	7.0	30341	22.2	35000	
84.26	17.8	25525	47.6	11.9	27543	34.2	5.9	31262	19.4	35000	
90.50	16.6	23361	40.5	11.1	25228	29.2	5.5	28676	16.6	35000	
105.5	14.2	26630	39.7	9.5	28709	28.5	4.7	32548	16.2	35000	
115.5	13.0	22627	30.8	8.7	23567	21.4	4.3	27025	12.3	35000	
122.4	12.3	27380	35.1	8.2	29502	25.2	4.1	33424	14.3	35000	20
144.5	10.4	23151	25.2	6.9	24425	17.7	3.5	28327	10.3	35000	
155.1	9.7	25866	26.2	6.4	27880	18.8	3.2	31607	10.7	35000	
183.2	8.2	26677	22.9	5.5	28739	16.4	2.7	32558	9.3	35000	
202.7	7.4	24063	18.7	4.9	26286	13.6	2.5	30363	7.8	35000	
230.3	6.5	22539	15.4	4.3	23776	10.8	2.2	27955	6.4	35000	
256.9	5.8	28388	17.4	3.9	30553	12.5	1.9	34568	7.0	35000	
267.3	5.6	22898	13.5	3.7	24642	9.7	1.9	28905	5.7	35000	
322.9	4.6	23390	11.4	3.1	25767	8.4	1.5	30142	4.9	35000	
EQ4255											
346.1	4.3	33074	15.0	2.9	35000	10.6	1.4	35000	5.1	35000	
404.1	3.7	27914	10.9	2.5	30344	7.9	1.2	34832	4.5	35000	
435.6	3.4	34452	12.4	2.3	35000	8.4	1.1	35000	4.0	35000	
505.6	3.0	35000	11.0	2.0	35000	7.3	0.99	35000	3.6	35000	
545.3	2.8	35000	10.3	1.8	35000	6.6	0.92	35000	3.4	35000	
632.9	2.4	35000	8.8	1.6	35000	5.9	0.79	35000	2.9	35000	
734.5	2.0	35000	7.3	1.4	35000	5.1	0.68	35000	2.5	35000	
802.1	1.9	34813	6.8	1.2	35000	4.4	0.62	35000	2.3	35000	
887.5	1.7	35000	6.2	1.1	35000	4.0	0.56	35000	2.1	35000	
969.1	1.5	35000	5.5	1.0	35000	3.7	0.52	35000	1.9	35000	15
1125	1.3	35000	4.8	0.89	35000	3.3	0.44	35000	1.6	35000	
1275	1.2	35000	4.4	0.78	35000	2.9	0.39	35000	1.4	35000	
1382	1.1	32556	3.7	0.72	35000	2.6	0.36	35000	1.3	35000	
1541	0.97	35000	3.6	0.65	35000	2.4	0.32	35000	1.2	35000	
1862	0.81	35000	3.0	0.54	35000	2.0	0.27	35000	1.0	35000	
1938	0.77	34973	2.8	0.52	35000	1.9	0.26	35000	1.0	35000	
2341	0.64	35000	2.3	0.43	35000	1.6	0.21	35000	0.80	35000	
2744	0.55	34358	2.0	0.36	35000	1.3	0.18	35000	0.70	35000	

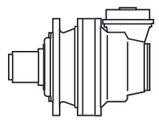

10000 HOURS LIFE

i_{eff}	1500			1000			500			T_{2max} [Nm]	P_T [kW]
	n_2 [rpm]	T_2 [Nm]	P_2 [kW]	n_2 [rpm]	T_2 [Nm]	P_2 [kW]	n_2 [rpm]	T_2 [Nm]	P_2 [kW]		
EC3255											
49.45	30.3	11152	35.4	20.2	12595	26.7	10.1	15506	16.4	35000	
61.21	24.5	13803	35.4	16.3	15589	26.7	8.2	19192	16.4	35000	
70.42	21.3	15809	35.3	14.2	17854	26.6	7.1	21286	15.8	35000	
77.57	19.3	15705	31.8	12.9	17736	23.9	6.4	19507	13.2	35000	
94.26	15.9	9225	15.4	10.6	10418	11.6	5.3	12826	7.1	35000	
96.51	15.5	9445	15.4	10.4	10667	11.6	5.2	13133	7.1	35000	14
108.4	13.8	10613	15.4	9.2	11986	11.6	4.6	14757	7.1	35000	
129.2	11.6	12641	15.4	7.7	14276	11.6	3.9	17576	7.1	35000	
137.4	10.9	13451	15.4	7.3	15190	11.6	3.6	18702	7.1	35000	
163.7	9.2	16020	15.4	6.1	18093	11.6	3.1	22275	7.1	35000	
205.8	7.3	18340	14.0	4.9	19217	9.8	2.4	20710	5.3	35000	
EC4255											
266.5	5.6	22261	13.1	3.8	24043	9.4	1.9	27344	5.4	35000	
314.5	4.8	22976	11.5	3.2	24801	8.3	1.6	28183	4.7	35000	
346.4	4.3	21283	9.7	2.9	22108	6.7	1.4	23539	3.6	35000	
389.3	3.9	23922	9.7	2.6	25805	6.9	1.3	29296	3.9	35000	
456.9	3.3	24653	8.5	2.2	26580	6.1	1.1	30156	3.5	35000	
487.3	3.1	24951	8.0	2.1	26897	5.8	1.0	30507	3.3	35000	
565.5	2.7	25652	7.1	1.8	27641	5.1	0.88	31333	2.9	35000	
650.7	2.3	26327	6.4	1.5	28358	4.6	0.77	32127	2.6	35000	
683.4	2.2	26566	6.1	1.5	28612	4.4	0.73	32409	2.5	35000	10
786.2	1.9	27259	5.4	1.3	29348	3.9	0.64	33227	2.2	35000	
936.4	1.6	23322	3.9	1.1	24430	2.7	0.53	28240	1.6	35000	
982.1	1.5	25662	4.1	1.0	27646	2.9	0.51	31331	1.7	35000	
1064	1.4	21898	3.2	0.94	22800	2.2	0.47	25781	1.3	35000	
1187	1.3	26573	3.5	0.84	28615	2.5	0.42	32406	1.4	35000	
1492	1.0	22649	2.4	0.67	23732	1.7	0.34	27836	0.98	35000	
1748	0.86	22577	2.0	0.57	24326	1.5	0.29	27574	0.83	35000	

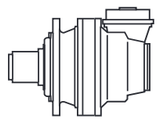

i_{eff}	1500			1000			500			T_{2max} [Nm]	P_T [kW]
	n_2 [rpm]	T_2 [Nm]	P_2 [kW]	n_2 [rpm]	T_2 [Nm]	P_2 [kW]	n_2 [rpm]	T_2 [Nm]	P_2 [kW]		
EC3255											
49.45	30.3	19703	63	20.2	22252	47.1	10.1	27395	29.0	35000	
61.21	24.5	24007	62	16.3	25944	44.4	8.2	29502	25.2	35000	
70.42	21.3	24665	55	14.2	26637	39.6	7.1	30264	22.5	35000	
77.57	19.3	22677	45.9	12.9	24506	33.1	6.4	27880	18.8	35000	
94.26	15.9	16298	27.2	10.6	18406	20.5	5.3	22661	12.6	35000	
96.51	15.5	16688	27.2	10.4	18846	20.5	5.2	23203	12.6	35000	14
108.4	13.8	18751	27.2	9.2	21177	20.5	4.6	26072	12.6	35000	
129.2	11.6	22334	27.2	7.7	23823	19.3	3.9	27670	11.2	35000	
137.4	10.9	23764	27.2	7.3	26838	20.5	3.6	30928	11.8	35000	
163.7	9.2	26126	25.1	6.1	28155	18.0	3.1	31911	10.2	35000	
205.8	7.3	22267	17.0	4.9	23244	11.8	2.4	27250	6.9	35000	
EC4255											
266.5	5.6	31562	18.6	3.8	33932	13.3	1.9	35000	7.0	35000	
314.5	4.8	32512	16.2	3.2	34941	11.6	1.6	35000	5.9	35000	
346.4	4.3	27025	12.3	2.9	29404	8.9	1.4	33795	5.1	35000	
389.3	3.9	33772	13.6	2.6	35000	9.5	1.3	35000	4.8	35000	
456.9	3.3	34744	11.9	2.2	35000	8.1	1.1	35000	4.0	35000	
487.3	3.1	35000	11.4	2.1	35000	7.7	1.0	35000	3.7	35000	
565.5	2.7	35000	9.9	1.8	35000	6.6	0.88	35000	3.2	35000	
650.7	2.3	35000	8.4	1.5	35000	5.5	0.77	35000	2.8	35000	
683.4	2.2	35000	8.1	1.5	35000	5.5	0.73	35000	2.7	35000	
786.2	1.9	35000	7.0	1.3	35000	4.8	0.64	35000	2.3	35000	10
936.4	1.6	33107	5.6	1.1	35000	4.0	0.53	35000	1.9	35000	
982.1	1.5	35000	5.5	1.0	35000	3.7	0.51	35000	1.9	35000	
1064	1.4	30767	4.5	0.94	33571	3.3	0.47	35000	1.7	35000	
1187	1.3	35000	4.8	0.84	35000	3.1	0.42	35000	1.5	35000	
1492	1.0	33094	3.5	0.67	35000	2.5	0.34	35000	1.2	35000	
1748	0.86	31760	2.9	0.57	34089	2.0	0.29	35000	1.1	35000	

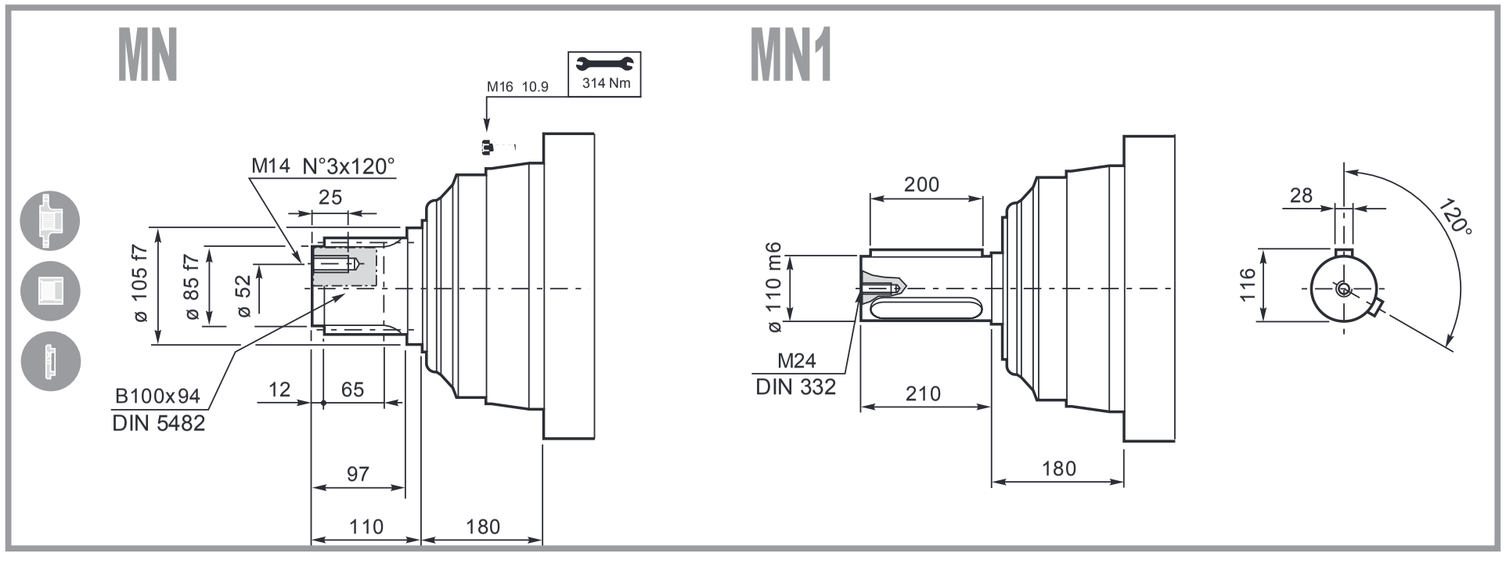
MN
MN1
M16 10.9
314 Nm
M14 N°3x120°
25
ø 105 f7
ø 85 f7
ø 52
B100x94
DIN 5482
12
65
97
110
180
200
ø 110 m6
M24
DIN 332
210
180
28
120°
116

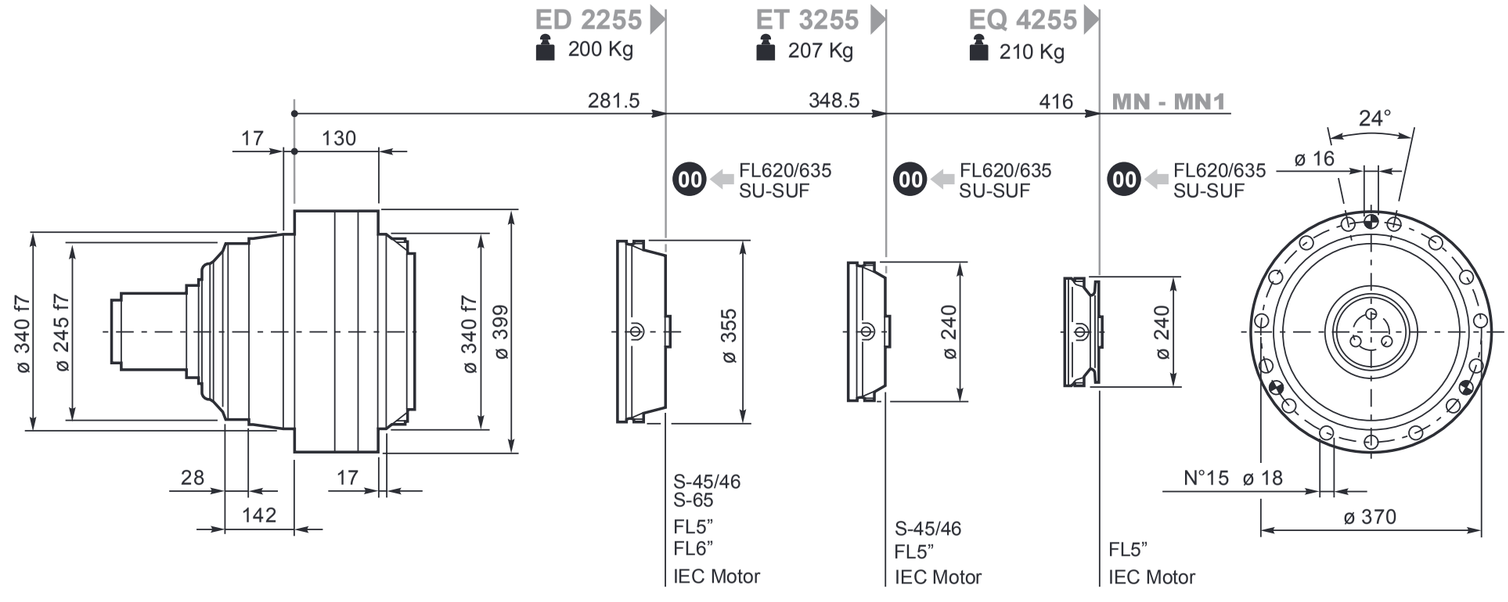
ED 2255
200 Kg
ET 3255
207 Kg
EQ 4255
210 Kg
281.5
348.5
416
MN - MN1
17
130
00 FL620/635 SU-SUF
ø 340 f7
ø 245 f7
ø 340 f7
ø 399
ø 355
ø 240
ø 240
28
17
142
S-45/46
S-65
FL5"
FL6"
IEC Motor
S-45/46
FL5"
IEC Motor
FL5"
IEC Motor
24°
ø 16
N°15 ø 18
ø 370

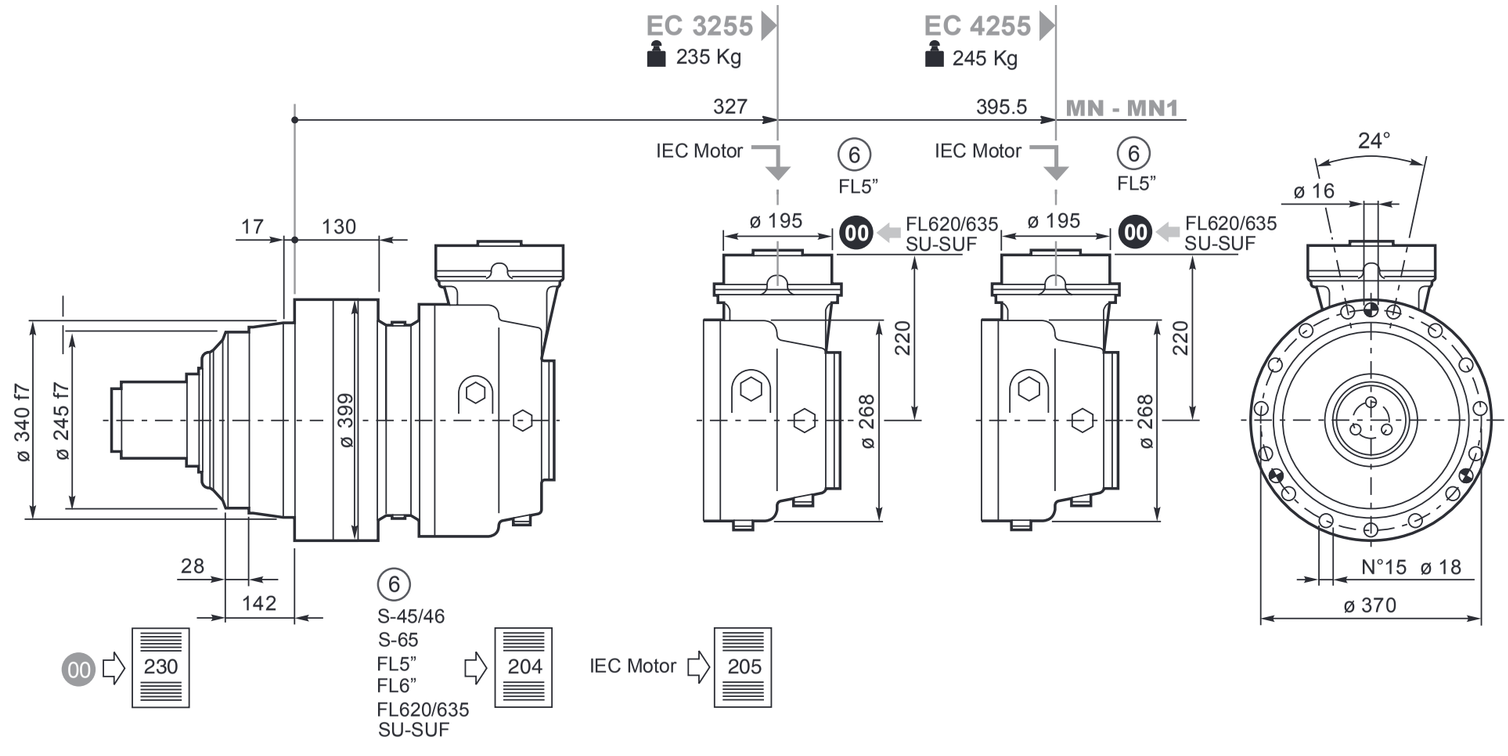
EC 3255
235 Kg
EC 4255
245 Kg
327
395.5
MN - MN1
IEC Motor
6
FL5"
IEC Motor
6
FL5"
17
130
ø 195
00 FL620/635 SU-SUF
ø 195
00 FL620/635 SU-SUF
ø 340 f7
ø 245 f7
ø 399
220
ø 268
220
ø 268
28
142
24°
ø 16
N°15 ø 18
ø 370
00 230
6
S-45/46
S-65
FL5"
FL6"
FL620/635
SU-SUF
204
IEC Motor 205

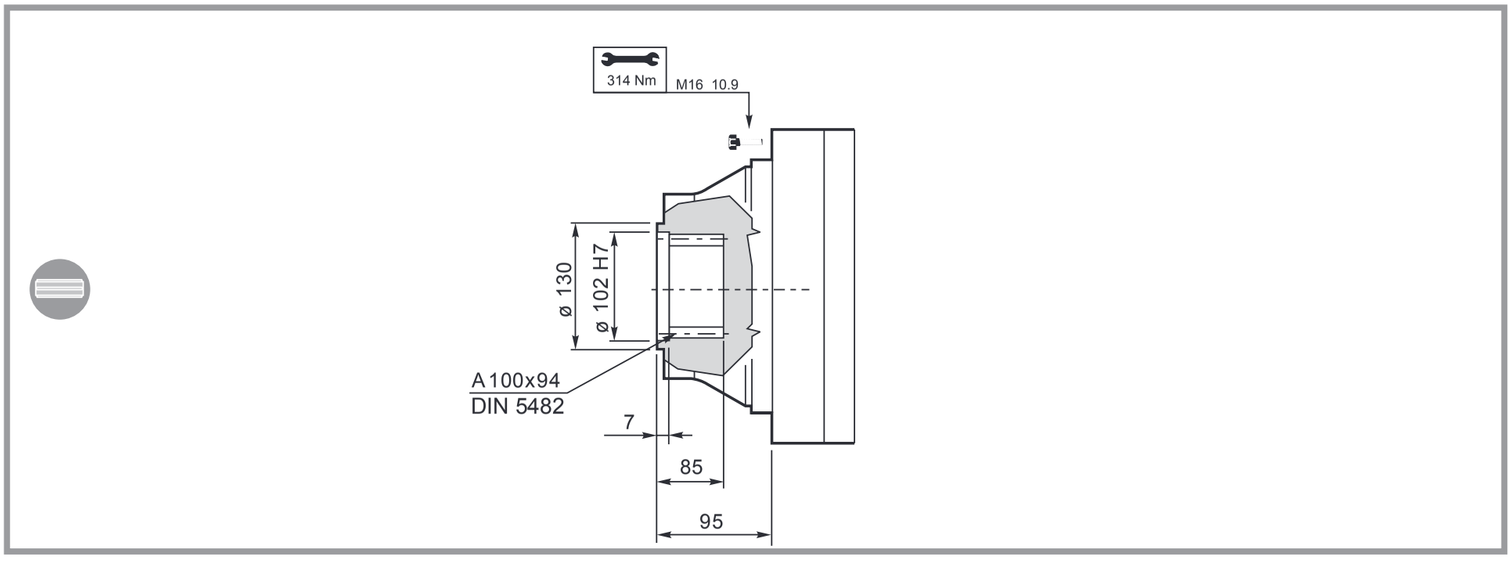

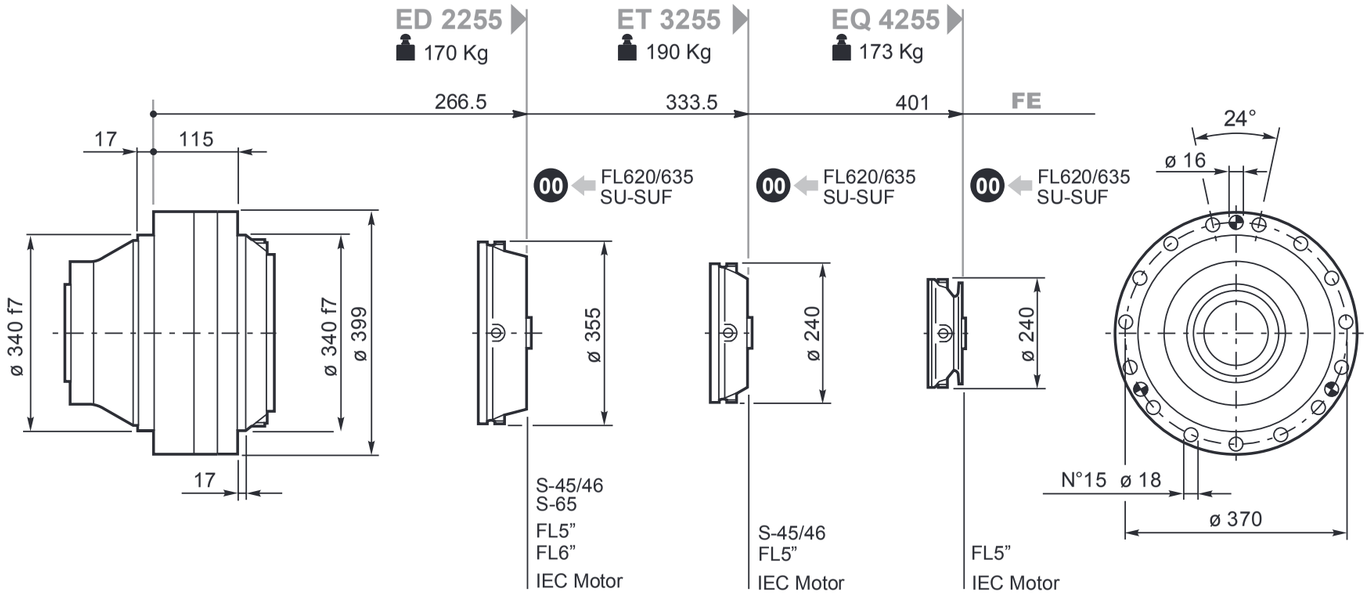

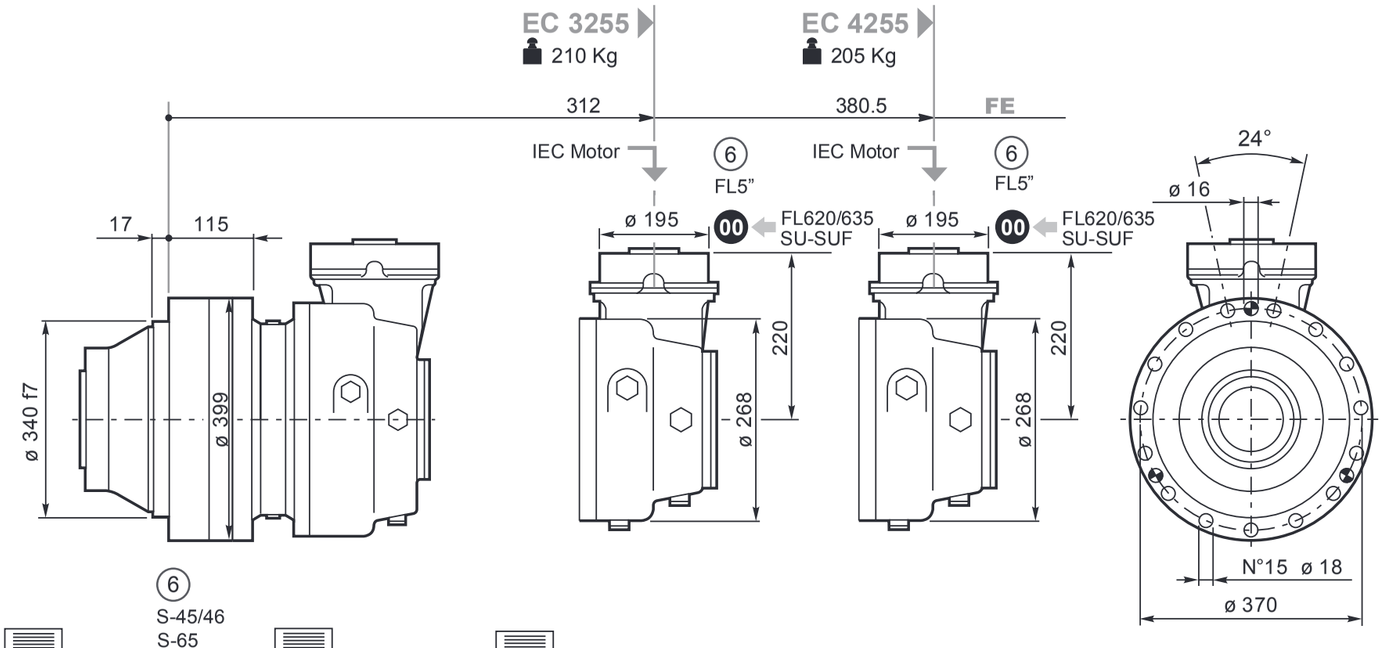

00 → 230

6 S-45/46, S-65, FL5", FL6", FL620/635 SU-SUF → 204

IEC Motor → 205

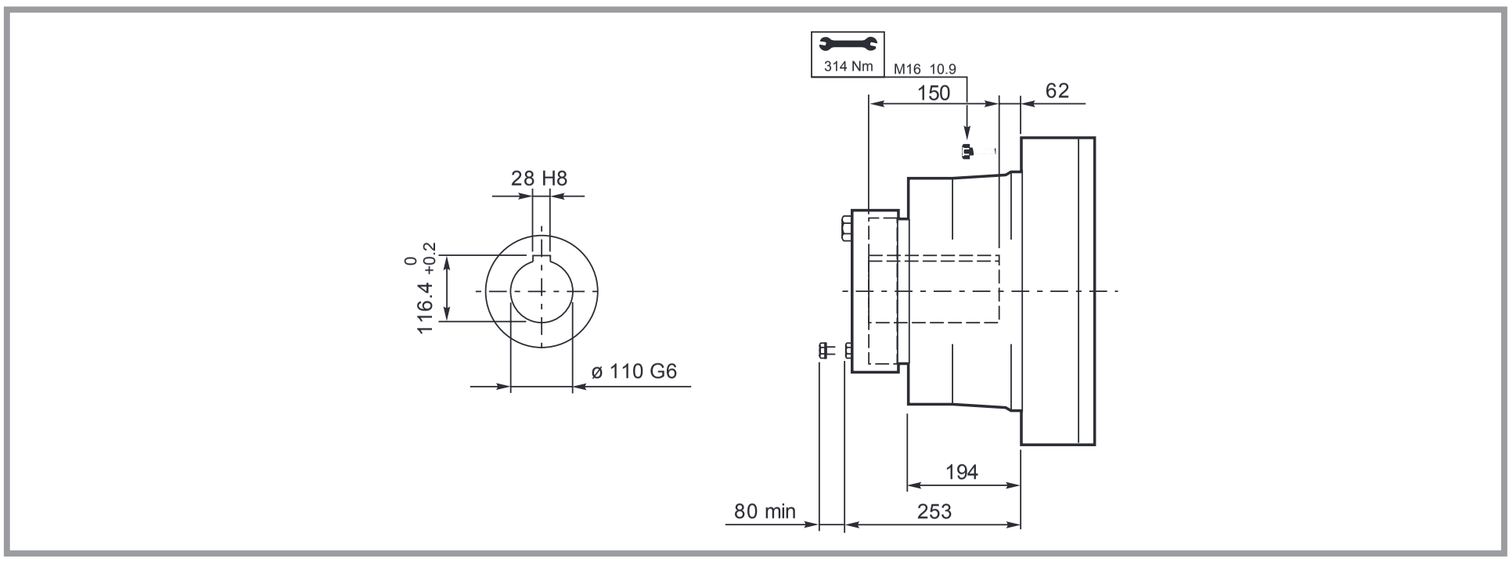
314 Nm
M16 10.9
150
62
28 H8
116.4 +0.2 0
ø 110 G6
194
80 min
253

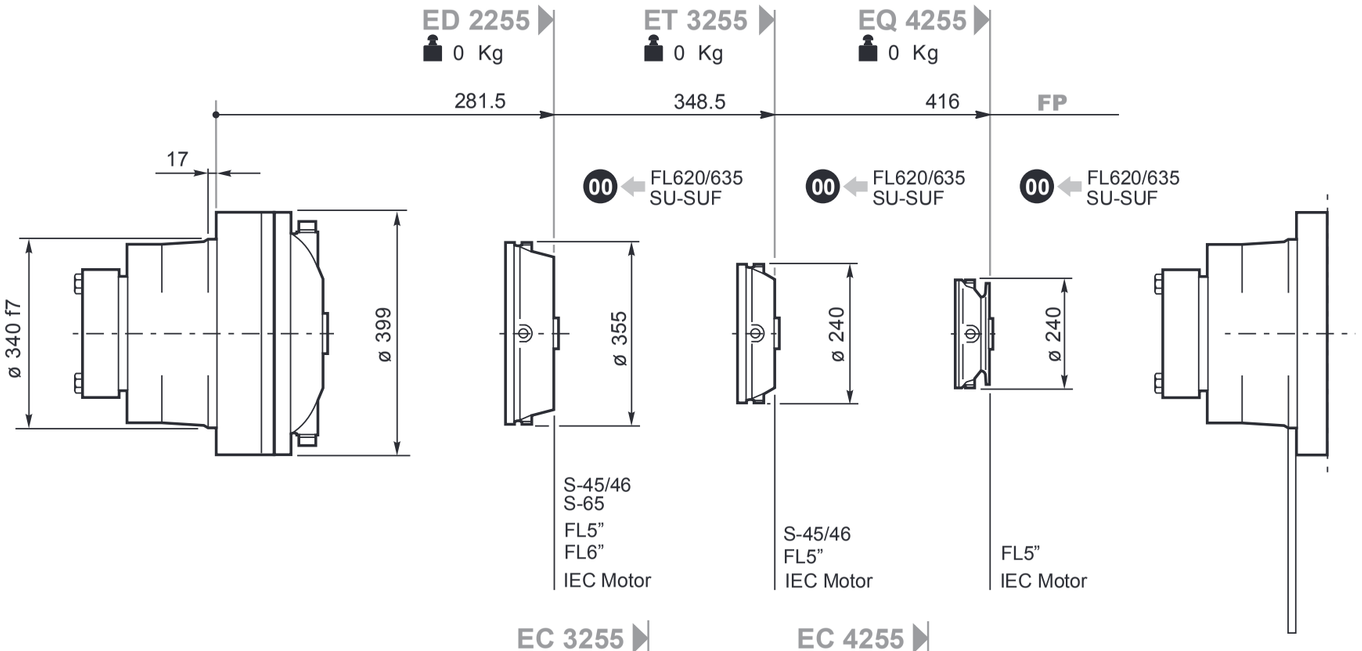
ED 2255
0 Kg
ET 3255
0 Kg
EQ 4255
0 Kg
281.5
348.5
416
FP
17
00 FL620/635 SU-SUF
00 FL620/635 SU-SUF
00 FL620/635 SU-SUF
ø 340 f7
ø 399
ø 355
ø 240
ø 240
S-45/46
S-65
FL5"
FL6"
IEC Motor
S-45/46
FL5"
IEC Motor
FL5"
IEC Motor

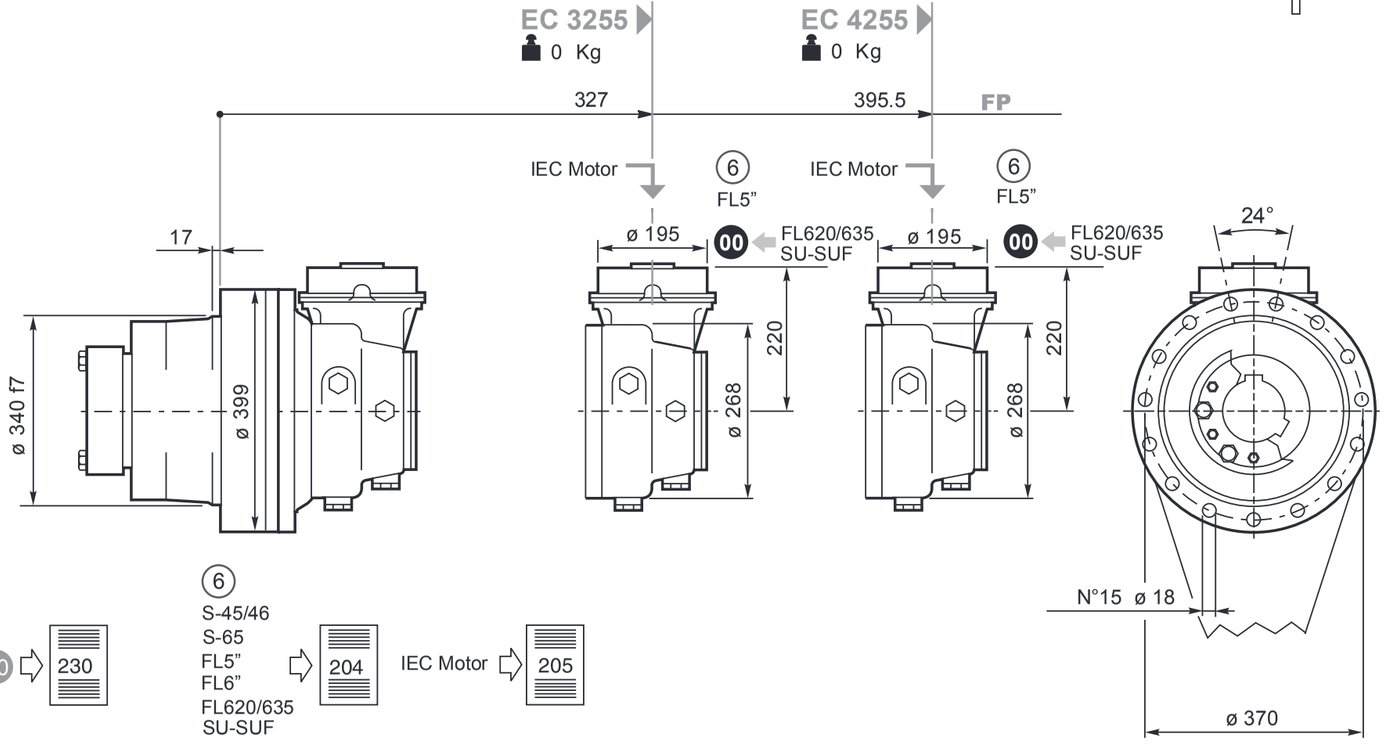
EC 3255
0 Kg
EC 4255
0 Kg
327
395.5
FP
IEC Motor
6
FL5"
IEC Motor
6
FL5"
17
ø 195
00 FL620/635 SU-SUF
ø 195
00 FL620/635 SU-SUF
24°
ø 340 f7
ø 399
220
ø 268
220
ø 268
N°15 ø 18
ø 370
00 230
6
S-45/46
S-65
FL5"
FL6"
FL620/635
SU-SUF
204
IEC Motor 205

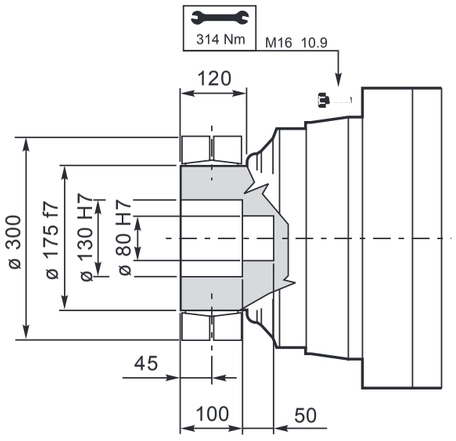
314 Nm
M16 10.9
120
ø 300
ø 175 f7
ø 130 H7
ø 80 H7
45
100
50

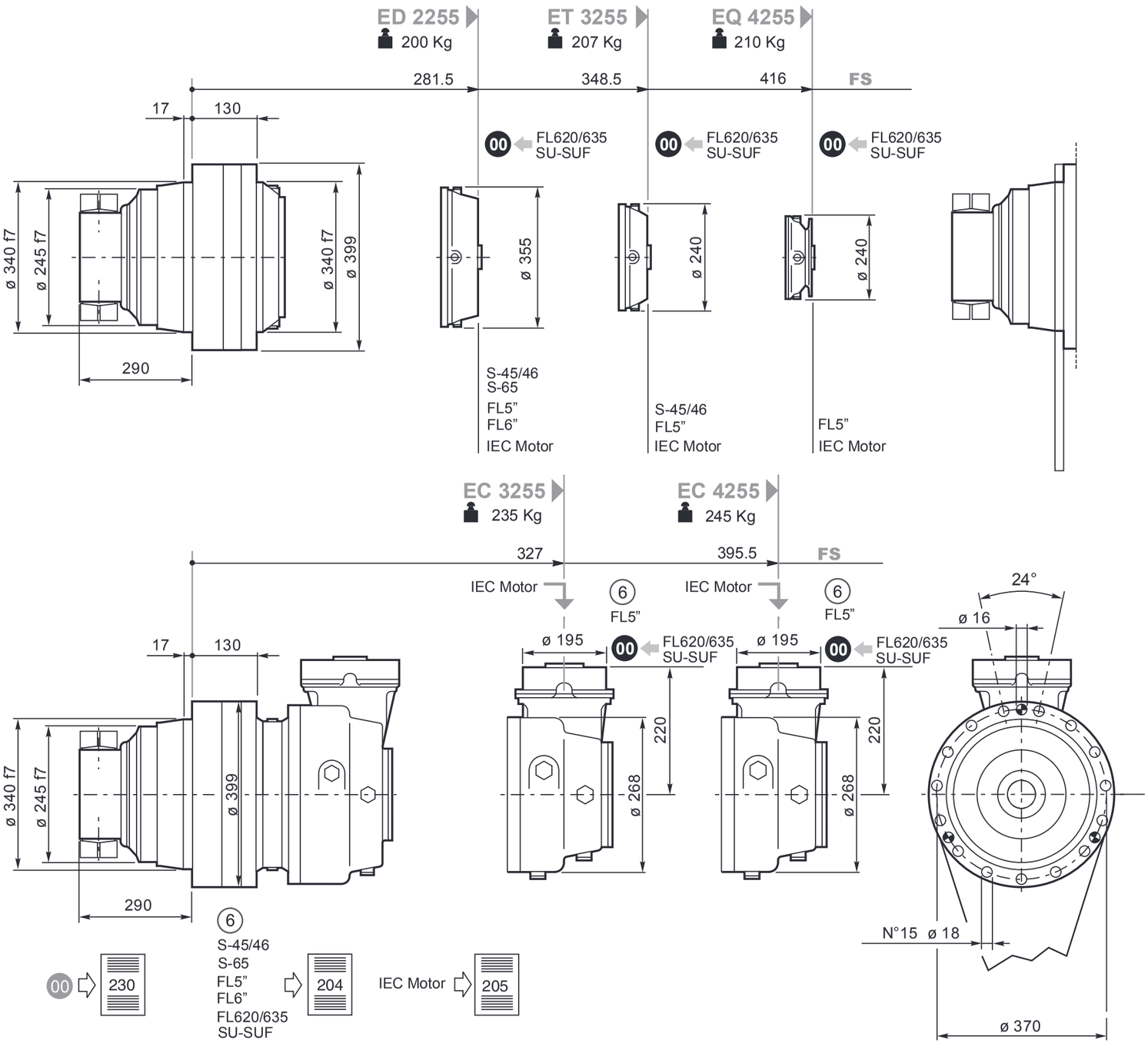
ED 2255
200 Kg
ET 3255
207 Kg
EQ 4255
210 Kg
281.5
348.5
416
FS
17
130
00 FL620/635 SU-SUF
ø 340 f7
ø 245 f7
ø 340 f7
ø 399
ø 355
ø 240
ø 240
290
S-45/46
S-65
FL5"
FL6"
IEC Motor
S-45/46
FL5"
IEC Motor
FL5"
IEC Motor
EC 3255
235 Kg
EC 4255
245 Kg
327
395.5
FS
IEC Motor
6
FL5"
IEC Motor
6
FL5"
24°
ø 16
ø 195
ø 195
220
220
ø 268
ø 268
N°15 ø 18
ø 370
6
S-45/46
S-65
FL5"
FL6"
FL620/635
SU-SUF
IEC Motor
230
204
205

S45CR1-S46C1 S65CR1

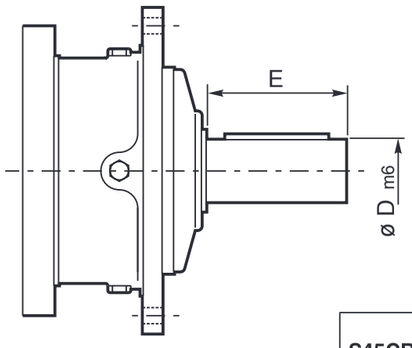

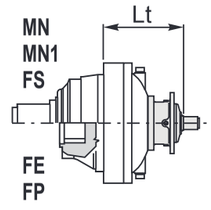

	D m6	E		Lt		
				MN-MN1-FS	FE	FP
S45CR1	65	105	**ED2255**	411.5	396.5	411
			ET3255	411.5	396.5	411
			EQ4255	478	463	477.5
S46C1	65	105	**ED2255**	452.5	437.5	452
			ET3255	452.5	437.5	452
			EQ4255	519	504	518.5
S65CR1	80	130	**ED2255**	450.5	433.5	450

SU2

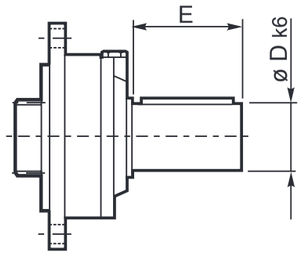

	D k6	E		Lt		
				MN-MN1 FS	FE	FP
SU2	40	58	**ET3255**	409	394	409
			EQ4255	476.5	461.5	476.5

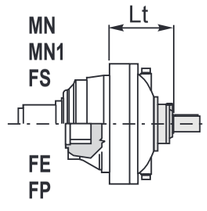

⑥ 48.82

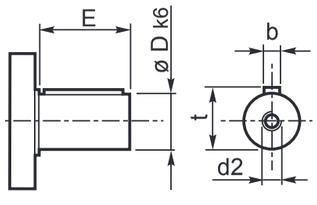

	D	E		Lt
				MN-MN1-FS-FE-FP
48.82	48	82	**EC3255**	280
			EC4255	280

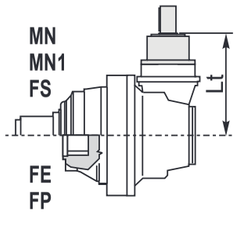

Per le configurazioni in entrata: S46C1, S65CR1, 48.82 (CC40 - CC41), FL5” è disponibile a richiesta il dispositivo antiritorno; per ulteriori informazioni e dati tecnici consultare il Servizio Tecnico Commerciale di Brevini Riduttori.

Anti-run back device is available for following input settings: S46C1, S65CR1, 48.82 (CC40 - CC41), FL5”; for further information and technical data please contact Brevini Riduttori Technical Sales Service.

Für die Antriebskonfigurationen: S46C1, S65CR1, 48.82 (CC40 - CC41), FL5” ist auf Anfrage eine Rücklaufsperre verfügbar. Weitere Informationen und die Technischen Daten erhalten Sie beim Technischen Verkaufsservice der Brevini Riduttori

Pour les configurations d’entrée : S46C1, S65CR1, 48.82 (CC40 - CC41), FL5” le dispositif antidévireur est disponible sur demande ; pour toute information supplémentaire ou toutes données techniques, s’adresser au Service Technique Commercial de Brevini Riduttori.

Para las configuraciones en entrada: S46C1, S65CR1, 48.82 (CC40 - CC41), FL5” , se encuentra disponible a pedido, el dispositivo antirretrocesos; para ulteriores informaciones y datos técnicos, consultar al Servicio Técnico Comercial de Brevini Riduttori.

Para as configurações na entrada: S46C1, S65CR1, 48.82 (CC40 - CC41), FL5” está disponível, a pedido, o dispositivo contra-recuos; para mais informações e dados técnicos, contacte o Serviço Técnico Comercial da Brevini Riduttori.

FL250-FL350-FL450FL650-FL750FL960

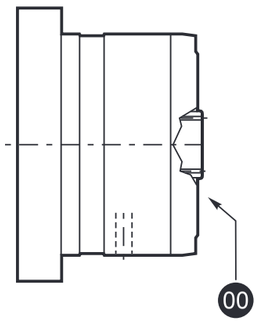

		Lt		
		MN-MN1-FS	FE	FP
FL250-FL350 FL450	ED2255	381.5	366.5	—
	ET3255	442	427	
	EQ4255	509.5	594.5	
	EC3255	280	280	280
	EC4255	280	280	280
FL650-FL750	ED2255	394.5	380	—
	ET3255	455	440.5	
	EQ4255	522.5	507	
	EC3255	293	293	293
	EC4255	293	293	293
FL960	ED2255	409	394	

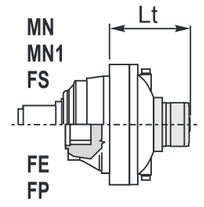

FL620.10
FL635.10

FL620.U-FL635.U

SAE A-AA
Shaft FE

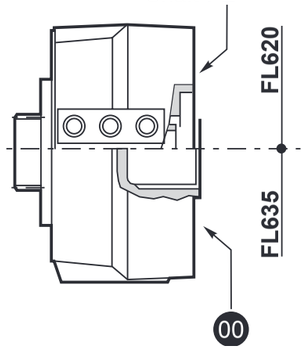

		Lt		
		MN-MN1-FS	FE	FP
FL620.U	ED2255			
	ET3255			
	EQ4255			
	EC3255	324.5	324.5	324.5
	EC3255*	330.5	330.5	330.5
	EC4255	324.5	324.5	324.5
	EC4255*	330.5	330.5	330.5
FL635.U	ED2255	372.5	357.5	360.5
	ET3255	439.5	424.5	425.5
	EQ4255	507	492	478.5
	EC3255	311	311	311
	EC3255*	317	317	317
	EC4255	311	311	311
	EC4255*	317	317	317
FL620.10	EQ4255	480	465	452
FL635.10	EQ4255	461	446	433

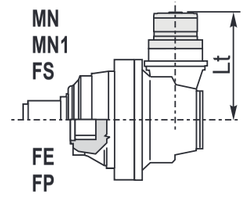

* bg 198

IECMotor

		Lt							
		IEC 63	IEC 71	IEC 80 90	IEC 100 112	IEC 132	IEC 160 180	IEC 200	IEC 225
ED2255	MN-MN1-FS-FP	301.5	303.5	308.5	309.5	376.5	420.5	448.5	
ED2255	FE	286.5	288.5	293.5	294.5	361.5		405.5	433.5
ET3255	MN-MN1-FS-FP	368.5	370.5	375.5	376.5	453.5	474.5	484.5	515.5
ET3255	FE	353.5	355.5	360.5	361.5	438.5	459.5	468.5	499.5
EQ4255	MN-MN1-FS-FP	436	438	443	444	511	542	552	
EQ4255	FE	421	423.5	428.5	429.5	496	527	537	
EC3255	MN-MN1-FE-FS-FP	240	242	247	248	315	346	356	387
EC4255	MN-MN1-FE-FS-FP	240	242	247	248	315	346	356	387

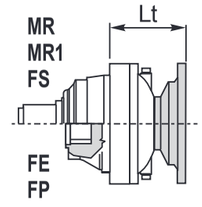

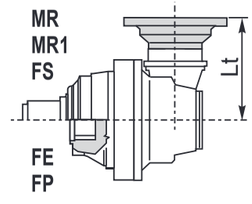

FA 250

Flangiaruota
Drivingflange
Radnabenflansch
Flasquederoue
Bridadelarueda
Flangederoda

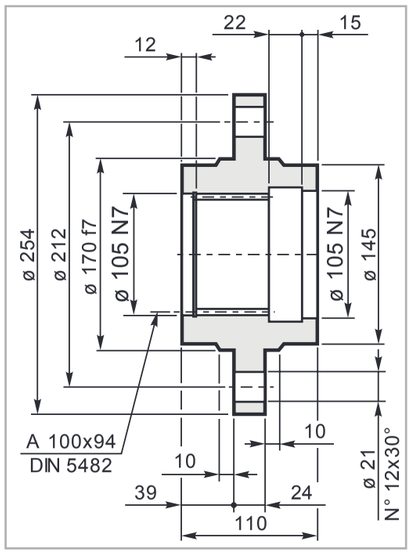

Mat. C40 UNI EN 10083
Code: 34702921800

FR 250

Flangiaruota
Drivingflange
Radnabenflansch
Flasquederoue
Bridadelarueda
Flangederoda

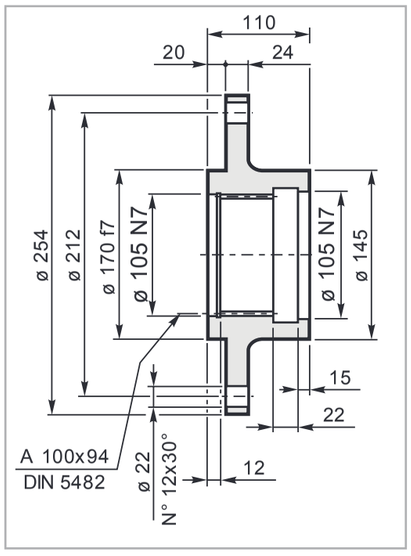

Mat. C40 UNI EN 10083
Code: 34703021800

MS 250

Manicottoscanalato
Splinedbush
Keilmuffe
Manchoncannelée
Manguitoacanalado
Luvaranhurada

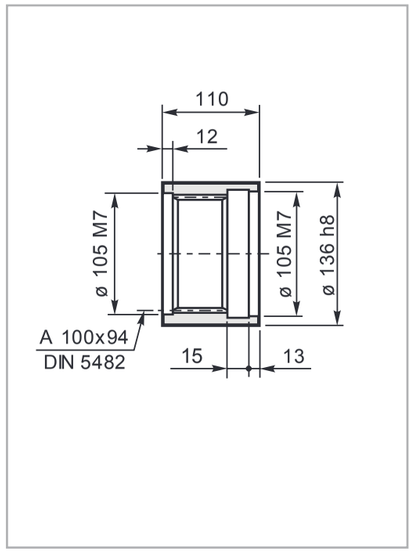

Mat. 39NiCrMo3 UNI EN 10083
Code: 39105140600

RDF 250

Rondelladifermo
Shaftcover
Gegenscheibe
Rondellefrein
Arandeladebloqueo
Amueladeencosto

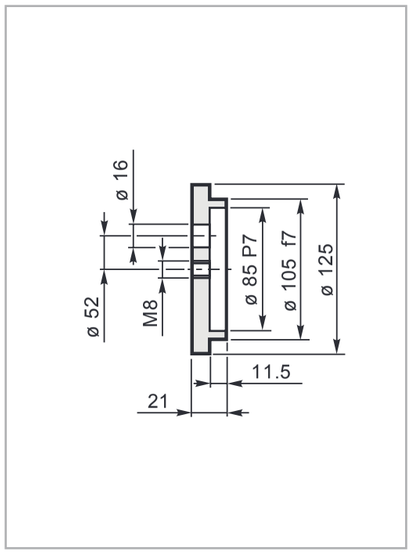

Mat. C40 UNI EN 10083
Code: 37201240800

BS 250

Barrascanalata
Splinedbar
Zugspindel
Barrecannelée
Barraacanalada
Barraranhurada

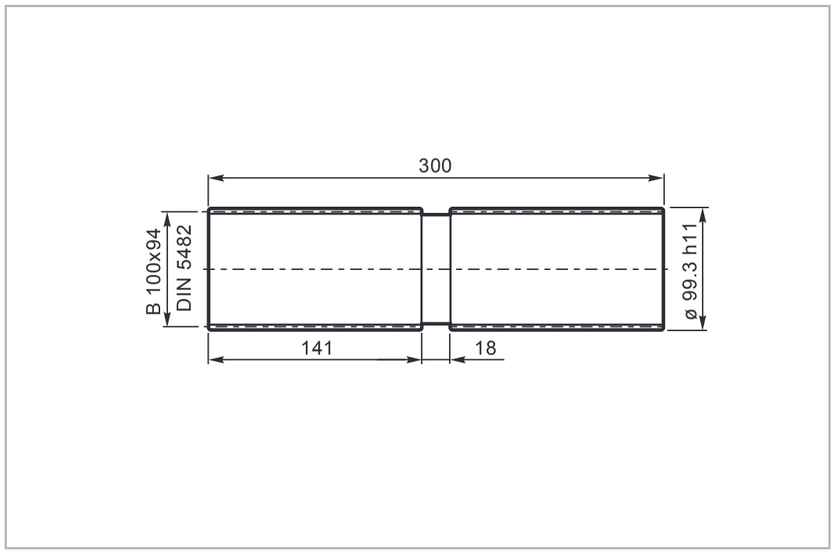

Code: 39127330100
Mat.: Acciaio legato ad elevata resistenza meccanica
Alloyed steel with high mechanical resistance
Legierungsstahl mit hoher mechanischer Festigkeit
Alliage d'acier à haute résistance mécanique
Aleación de acero de elevada resistencia mecánica
Aço ligado de elevada resistência mecânica

Carichiradialisuglialberiuscita/Radialloadsonouputshafts
RadiallastenaufdeAbtriebswellen/Chargesradialessurlesarbres desortie
Cargassobrelosejesdesalida/Cargasradiaisnoseixosdesaida

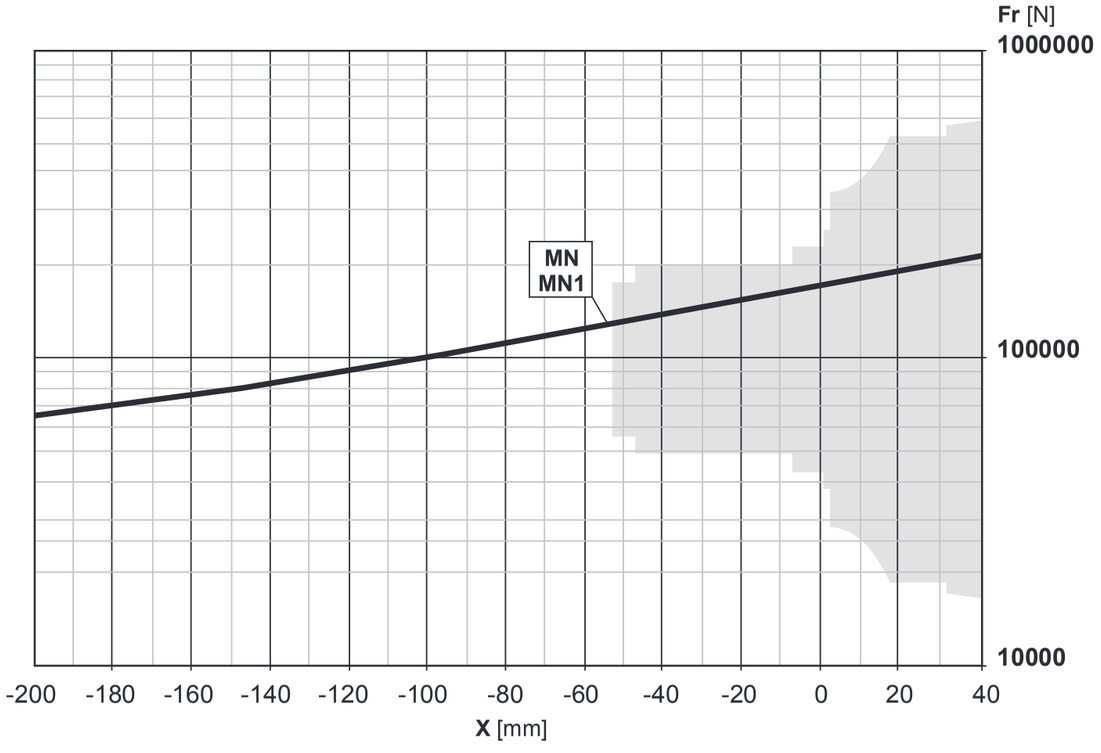

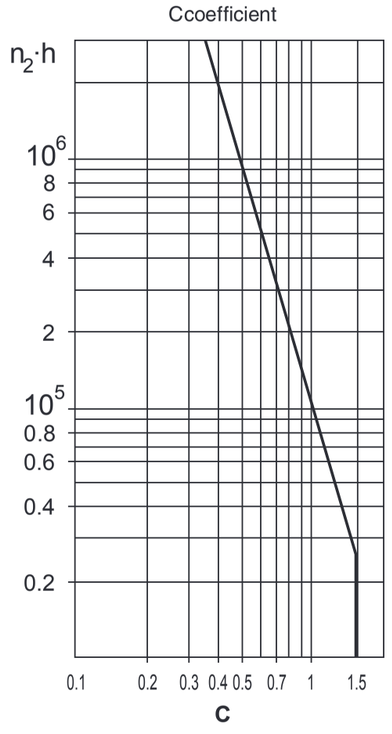

Carichiassiali/Axialloads/Axialkräfte/Chargesaxiales/Cargasaxiales/Forçasaxiais

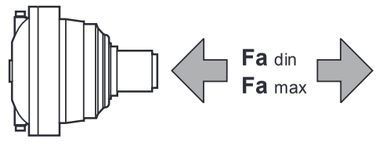

		Flangemounted		PD-PDA
		MN-MN1	MR-MR1	MR1
Fadin	[N]	100000	—	—
Famax	[N]	100000	—	—

Carichiradialisuglialberientrata/Radialloadsoninputshafts
RadiallastenaufdeAntriebswellen/Chargesradialessurlesarbres d'entrée
Cargassobrelosejesdeentrada/Cargasradiaisnoseixosdeentrada

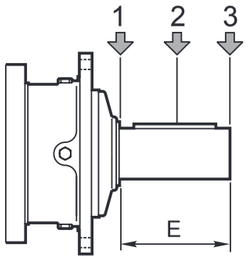

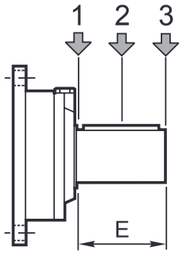

Type	E	**Fr**[N]					
		n_1.h=10 ^{7}			**n_1.h=10 ^{8}**		
		1	**2**	**3**	**1**	**2**	**3**
S45CR1	105	10000	6000	4000	5000	3000	2000
S46C1	105	14000	8800	6400	7000	4400	3200
S65CR1	130	23800	15500	9600	11900	7800	4800

Type	E	**Fr**[N]					
		n_1.h=10 ^{7}			**n_1.h=10 ^{8}**		
		1	**2**	**3**	**1**	**2**	**3**
SU2	58	3000	2000	1500	1400	1000	700

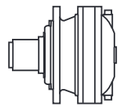

i_{eff}	1500			1000			500			T_{2max} [Nm]	P_T [kW]
	n_2 [rpm]	T_2 [Nm]	P_2 [kW]	n_2 [rpm]	T_2 [Nm]	P_2 [kW]	n_2 [rpm]	T_2 [Nm]	P_2 [kW]		
ED2320											
19.95	75	14059	111	50	15877	83	25.1	19547	51	35000	
24.69	61	14935	95	40.5	16867	72	20.2	20766	44.0	35000	
28.41	53	15269	84	35.2	17244	64	17.6	21229	39.1	35000	30
33.84	44.3	15877	74	29.6	17931	55	14.8	22076	34.2	35000	
42.54	35.3	14027	52	23.5	15048	37.0	11.8	16606	20.4	35000	
ET3320											
69.83	21.5	20472	46.1	14.3	23121	34.7	7.2	24587	18.4	35000	
82.40	18.2	21515	41.0	12.1	23517	29.9	6.1	24927	15.8	35000	
86.43	17.4	21749	39.5	11.6	23613	28.6	5.8	25025	15.2	35000	
103.2	14.5	23014	35.0	9.7	23971	24.3	4.8	25693	13.0	35000	
117.3	12.8	23367	31.3	8.5	24232	21.6	4.3	26359	11.8	35000	
127.7	11.8	23582	29.0	7.8	24404	20.0	3.9	26802	11.0	35000	20
148.2	10.1	23883	25.3	6.8	24708	17.5	3.4	27598	9.8	35000	
170.5	8.8	24167	22.3	5.9	24997	15.4	2.9	28362	8.7	35000	
179.0	8.4	24267	21.3	5.6	25098	14.7	2.8	28634	8.4	35000	
206.0	7.3	24553	18.7	4.9	25685	13.1	2.4	29420	7.5	35000	
245.3	6.1	24442	15.7	4.1	25441	10.9	2.0	27149	5.8	35000	

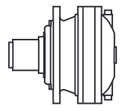

i_{eff}	1500			1000			500			T_{2max} [Nm]	P_T [kW]
	n_2 [rpm]	T_2 [Nm]	P_2 [kW]	n_2 [rpm]	T_2 [Nm]	P_2 [kW]	n_2 [rpm]	T_2 [Nm]	P_2 [kW]		
ED2320											
19.95	75	23238	183	50	24201	127	25.1	26873	71	35000	
24.69	61	23751	151	40.5	24693	105	20.2	28052	59	35000	
28.41	53	24080	133	35.2	25055	92	17.6	28844	53	35000	30
33.84	44.3	22824	106	29.6	24289	75	14.8	26464	41.0	35000	
42.54	35.3	17430	64	23.5	18541	45.6	11.8	20257	24.9	35000	
ET3320											
69.83	21.5	27722	62	14.3	30034	45.0	7.2	34291	25.7	35000	
82.40	18.2	28652	55	12.1	31014	39.4	6.1	35000	22.4	35000	
86.43	17.4	28923	53	11.6	31301	37.9	5.8	35000	21.3	35000	
103.2	14.5	29945	45.6	9.7	32379	32.9	4.8	35000	17.6	35000	
117.3	12.8	30704	41.1	8.5	33182	29.6	4.3	35000	15.8	35000	
127.7	11.8	31209	38.4	7.8	33716	27.7	3.9	35000	14.3	35000	20
148.2	10.1	32113	34.0	6.8	34673	24.5	3.4	35000	12.5	35000	
170.5	8.8	32982	30.4	5.9	35000	21.6	2.9	35000	10.6	35000	
179.0	8.4	33290	29.2	5.6	35000	20.5	2.8	35000	10.3	35000	
206.0	7.3	34182	26.1	4.9	35000	18.0	2.4	35000	8.8	35000	
245.3	6.1	29126	18.7	4.1	31816	13.6	2.0	35000	7.3	35000	

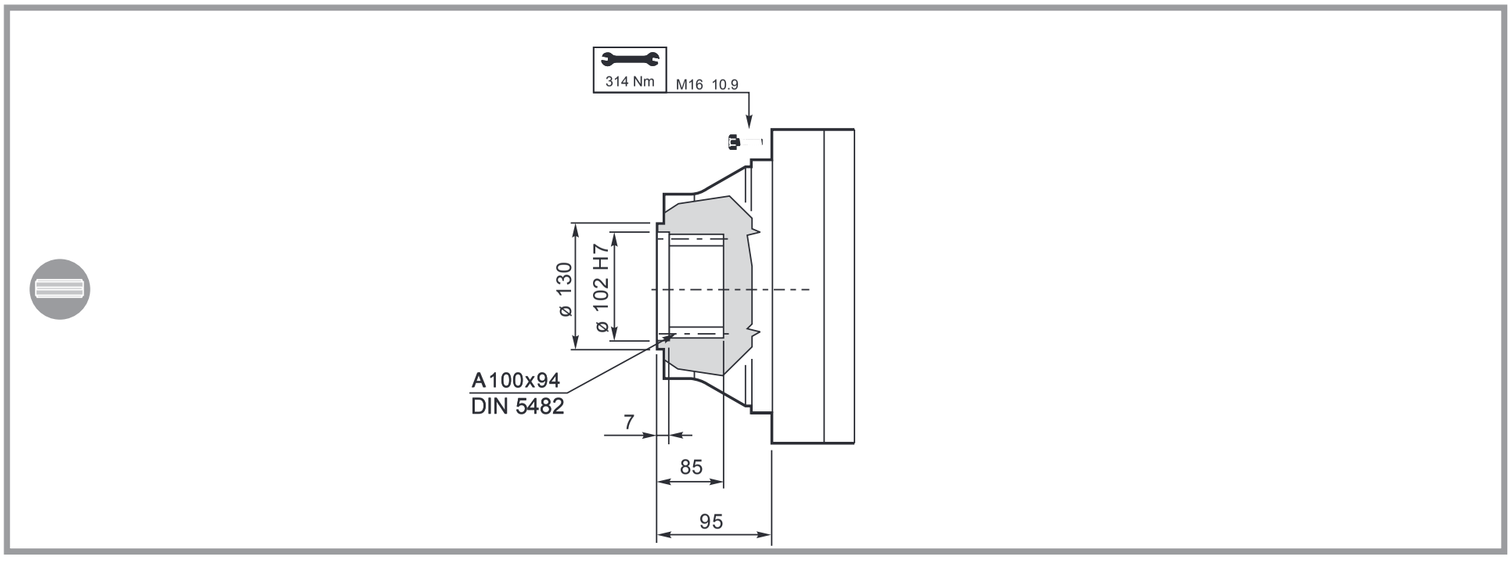

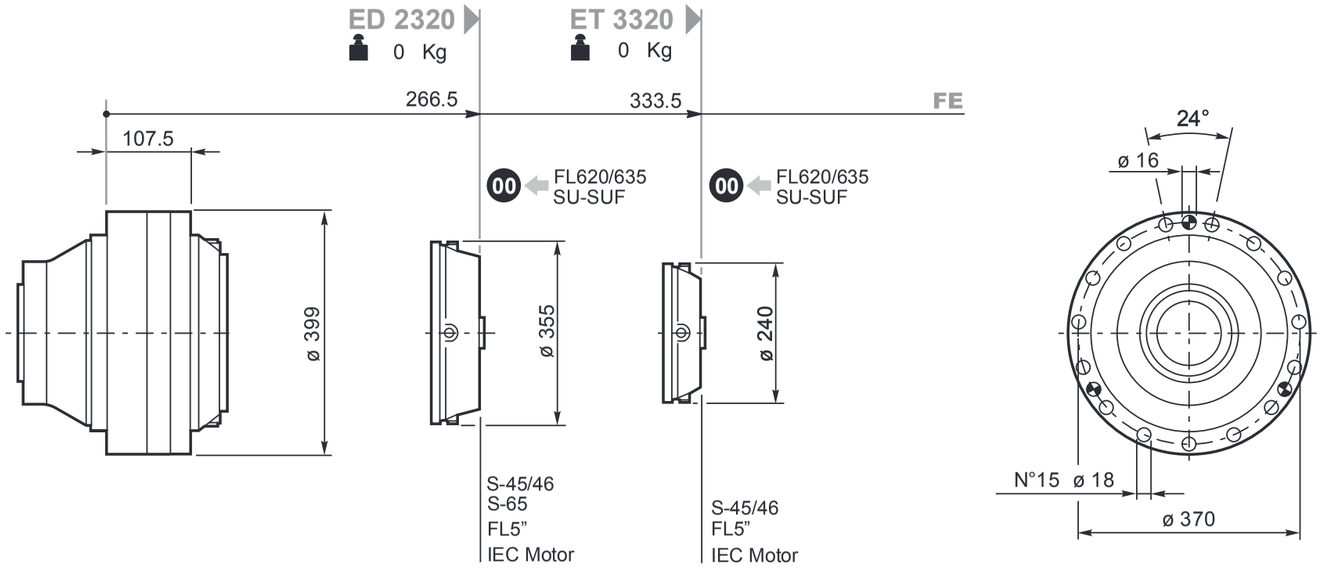

00 ⇨ 230

S-45/46
S-65
FL5"
FL620/635
SU-SUF ⇨ 211

IEC Motor ⇨ 212

S45CR1-S46C1 S65CR1

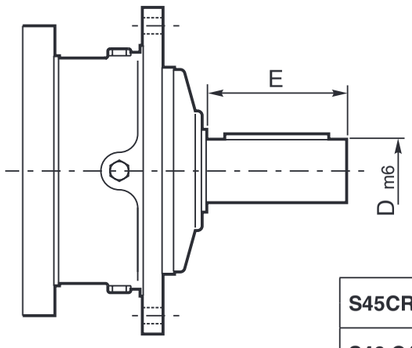

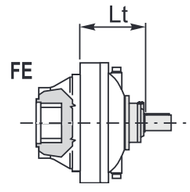

	D m6	E		Lt FE
S45CR1	65	105	**ED2320**	357.5
			ET3320	357.5
S46 C1	65	105	**ED2320**	398.5
			ET3320	398.5
S65CR1	80	130	**ED2320**	389.5

SU2

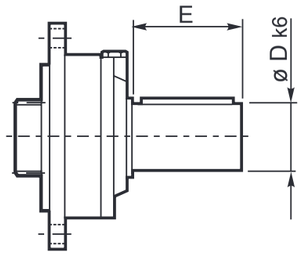

	D k6	E		Lt FE
SU2	40	58	**ET3320**	393.5

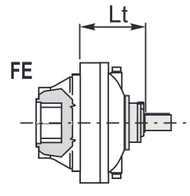

FL250-FL350-FL450FL650-FL750

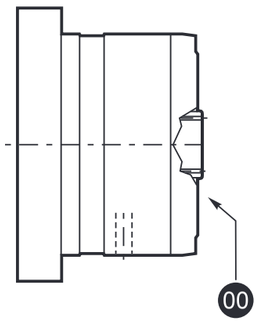

		Lt
		FE
FL250-FL350 FL450	ED2320	357.5
	ET3320	427
FL650-FL750	ED2320	370.5
	ET3320	440.5

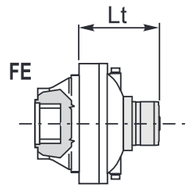

FL620.U-FL635.U

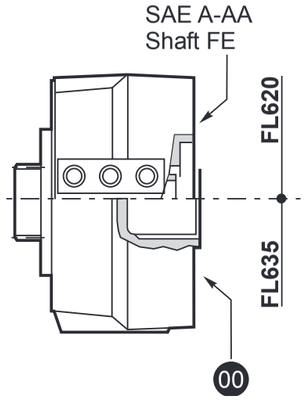

		Lt
		FE
FL620.U	ED2320	371
	ET3320	438
FL635.U	ED2320	357.5
	ET3320	424.5

IECMotor

		Lt							
		IEC 63	IEC 71	IEC 80 90	IEC 100 112	IEC 132	IEC 160 180	IEC 200	IEC 225
ED2320	FE	286	288	293	294	361	—	402	383
ET3320	FE	353	355	360	361	428	459	469	451

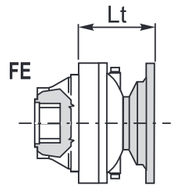

Barrascanalata
Splinedbar
Zugspindel
Barrecannelée
Barraacanalada
Barraranhurada

BS 250

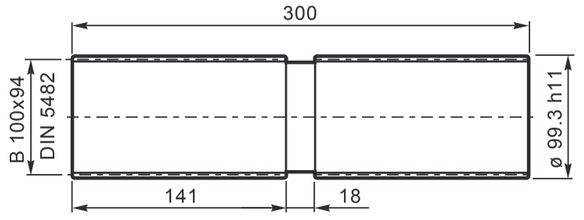

Code: 39127330100
Mat.: Acciaio legato ad elevata resistenza meccanica
Alloyed steel with high mechanical resistance
Legierungsstahl mit hoher mechanischer Festigkeit
Alliage d'acier à haute résistance mécanique
Aleación de acero de elevada resistencia mecánica
Aço ligado de elevada resistência mecânica

Carichiradialisuglialberientrata/Radialloadsoninputshafts
RadiallastenaufdeAntriebswellen/Chargesradialessurlesarbres d'entrée
Cargassobrelosejesdeentrada/Cargasradiaisnoseixosdeentrada

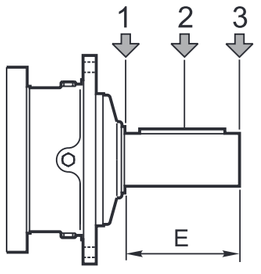

Type	E	Fr[N]					
		n_1.h=10 [7]			n_1.h=10 [8]		
		1	2	3	1	2	3
S45CR1	105	10000	6000	4000	5000	3000	2000
S46C1	105	14000	8800	6400	7000	4400	3200
S65CR1	130	23800	15500	9600	11900	7800	4800

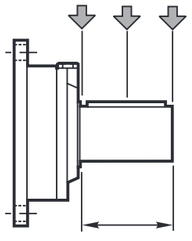

Type	E	Fr[N]					
		n_1.h=10 [7]			n_1.h=10 [8]		
		1	2	3	1	2	3
SU2	58	3000	2000	1500	1400	1000	700

8. USCITE ENTRATE
8. SORTIES ENTRÉES

8. OUTPUT INPUT
8. SALIDAS ENTRADAS

8. ANTRIEBE ABTRIEBE
8. SAÍDAS ENTRADAS

FE

Flangia e albero cavo scanalato
Sortie femelle cannelée

Mounting flange and female splined shaft
Brida y eje ranurado hembra

Flansch und innenverzahnte Hohlwelle
Flange e eixo vazado estriado

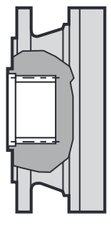

010-065-067-090-091

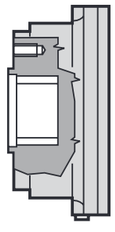

020-030-045

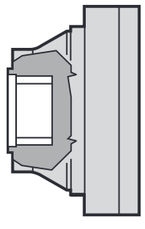

150-155-250-255-320

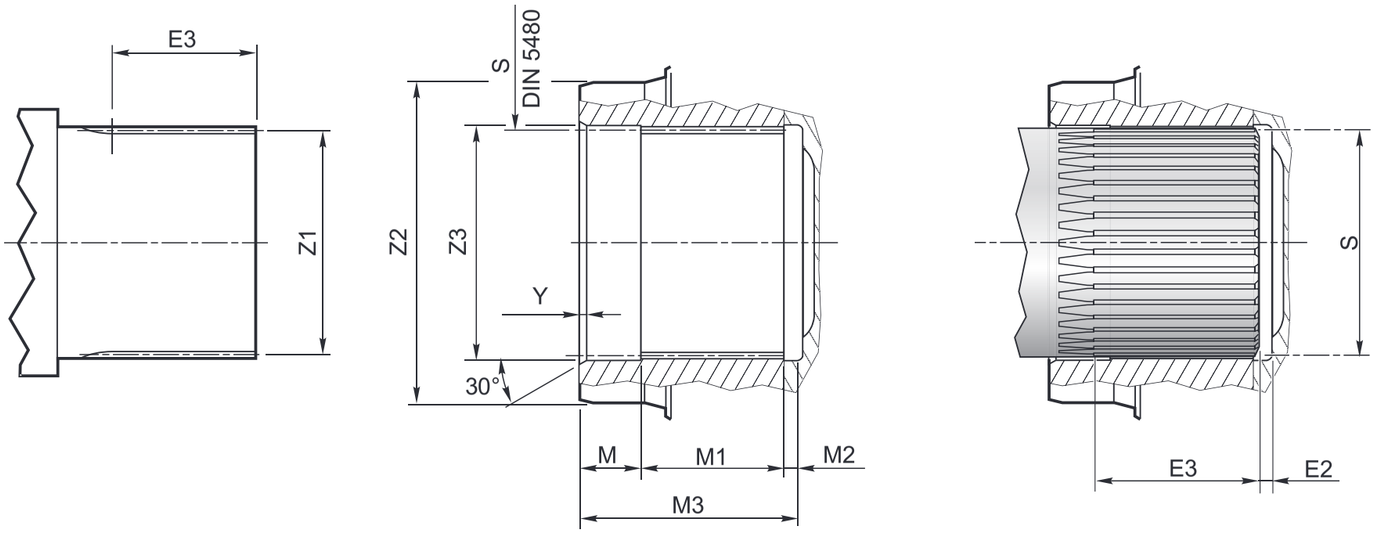

	M3	M	M1	M2	Y	S	Z2	Z3	Z1	E2	E3
010	34.7	5	24.7	5	0.5	A40x36 H10	50 f8	36 H11	B40x36 c9	2	>30
020	51.5	8	43.6	-	1.0	A58x53 H10	75 f7	60 H7	B58x53 c9	2	>44
030	44	8	36	-	1.5	A58x53 H10	75 f7	60 H7	B58x53 c9	2	>36
045	44	8	36	-	1.5	A58x53 H10	75 f7	60 H7	B58x53 c9	2	>36
065-067	67	9	50	8	1.0	A70x64 H10	90 g7	72 H7	B70X64 c9	2	>58
090-091	75	5	62	8	1.0	A70X64 H10	90 h8	72 H7	B70X64 c9	2	>70
150-155	77	7	70	-	1.5	A80x74 H10	100 f7	88 H7	B80x74 c9	2	>70
250-255	85	7	78	-	1.5	A100x94 H10	130 f7	102 H7	B100x94 c9	2	>78
320	85	7	78	-	1.5	A100x94 H10	130 f7	102 H7	B100x94 c9	2	>78

FS

Albero cavo per calettatore
Sortie pour montage à frett

Shaft mounted
Eje hembra para montaje

Schrumpfscheiben-Verbindung
Eixo vazado para encaixe

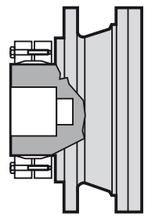

010 - 091

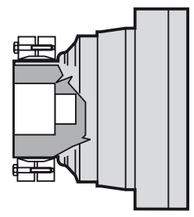

150 - 255

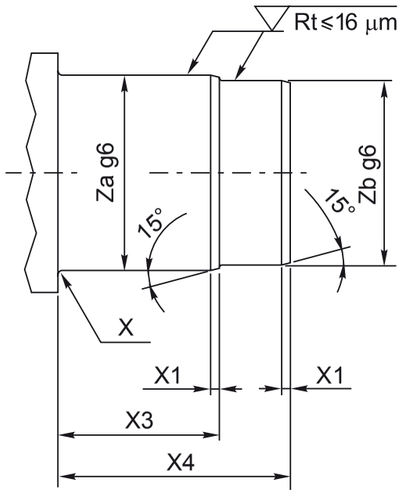

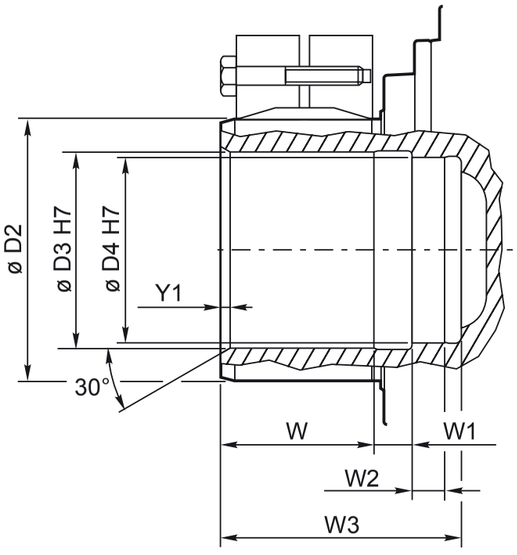

	W	W1	W2	W3	D2	D3	D4	Y1	X	X1	X3	X4	Za	Zb
010	29	9	10	50	65 f7	48 H7	30 f7	2	R 2	3	33	48	48	30
020	54	16	23	95	100 f7	75 H7	40 f7	2	R 2	3	52	92	75	40
030	54	16	23	95	100 f7	75 H7	40 f7	2	R 2	3	52	92	75	40
045	54	16	23	95	100 f7	75 H7	40 f7	2	R 2	3	52	92	75	40
065-067	80	20	33	135	125 f7	90 H7	50 f7	2	R 2	3	62	132	90	50
090-091	80	20	38	140	140 f7	100 H7	60 f7	2	R 2	3	69	135	100	60
150-155	79	6	47	135	165 f7	120 H7	80 f7	5	R 2	3	79	130	120	80
250-255	80	20	47	150	175V	130 H7	80 f7	1.5	R 1.5	5	81	145	130	80

Per la verifica dell'accoppiamento con il giunto vedi pag. 24
To check joint coupling see page 24
Für die Kontrelle der Verbindung der Kupplung, siehe Seite 24
Pour la vérification de l'accouplement avec le joint, voir page. 25
Para el control del acoplamiento con la unión, consultar pág. 25
Para verificar a ligação com o acoplamento, ver a pág. 25

MN

Flangiaealberoscanalato
Sortieàarbrecannelé

Mountingflangeandsplinedshaft
Bridayejeranurado

FlanschundZahnwelle
Flangeeeixoestriado

MR

Flangiaealberoscanalatorinforzato
Sortierenforcéeàarbrecannelé

Mountingflangeandheavydutysplinedshaft
Bridayejeranuradoreforzado

FlanschundverstärktZahnwelle
Flangeeeixoestriadoreforçado

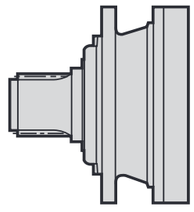

010 - 091

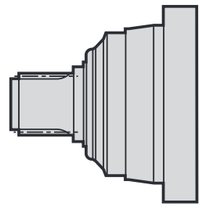

150 - 255

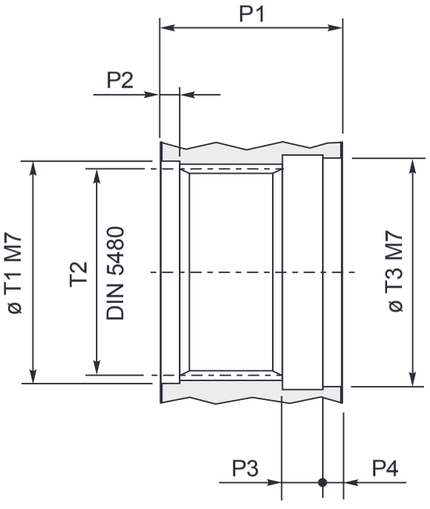

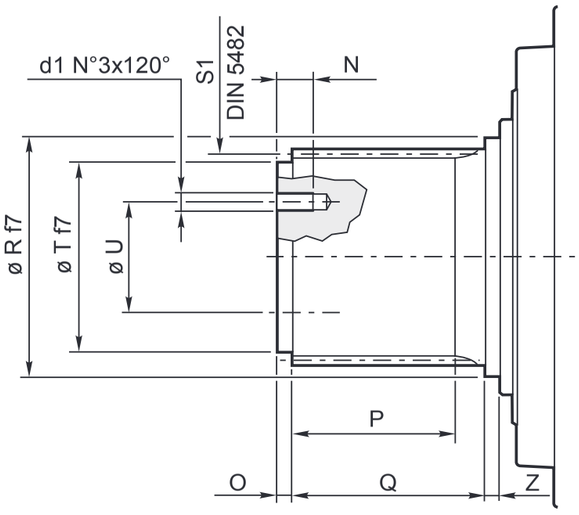

		d1	N	O	P	P1	P2	P3	P4	Q	R	S1	T	T1	T2	T3	U	Z
010	MN-MR	M6	20	5	30	55	5	14	7	43	42f7	B40x36c9	35f7	42M7	A40x36	42M7	24	7
020	MR	M10	20	8	38	68	8	13	10	58	60f7	B58x53c9	50f7	60M7	A58x53	60M7	32	8
030	MR	M10	20	8	38	68	8	13	10	58	60f7	B58x53c9	50f7	60M7	A58x53	60M7	32	8
040	MN	M10	20	8	50	68	8	13	10	58	60f7	B58x53c9	50f7	60M7	A58x53	60M7	32	8
045	MR	M10	20	8	38	68	8	13	10	58	60f7	B58x53c9	50f7	60M7	A58x53	60M7	32	8
046	MN	M10	20	8	50	80	8	16	7	73	60f7	B58x53c9	50f7	60M7	A58x53	60M7	32	7
065-067	MR	M10	20	10	50	90	10.5	21	10	80	72f7	B70x64c9	62f7	72M7	A70x64	72M7	40	10
090-091	MN-MR	M10	25	10	50	90	10.5	22	10	80	85f7	B80x74c9	70f7	80M7	A80x74	85M7	45	10
150-155	MN	M10	25	10	50	90	10.5	22	10	80	85f7	B80x74c9	70h7	80M7	A80x74	85M7	45	10
	MR	M14	30	12	65	110	12	22	15	98	105f7	B100x94c9	85h7	105M7	A100x94	105M7	52	12
250-255	MN	M14	25	12	65	110	12	22	15	97	105f7	B100x94c9	85f7	105M7	A100x94	105M7	52	13

MN1

Flangiaealberocilindrico
Sortieàarbreclaveté

Mountingflangeandkeyedcylindricalshaft
Bridayejecilíndrico

FlanschundPassfederwelle
Flangeeeixocilíndrico

MR1

Flangiaealberocilindricorinforzato
Sortierenforcéeàarbreclaveté

Mounting flange and heavy duty keyed cylin-
dricalshaft
Bridayejecilíndricoreforzado

FlanschundverstärktPassfeder-Welle
Flangeeeixocilíndricoreforçado

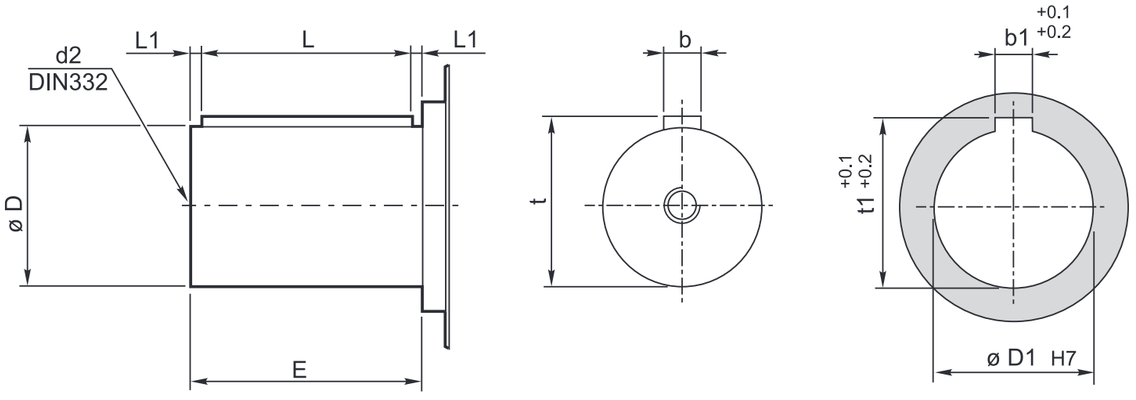

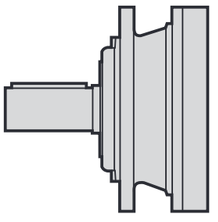

010 - 155

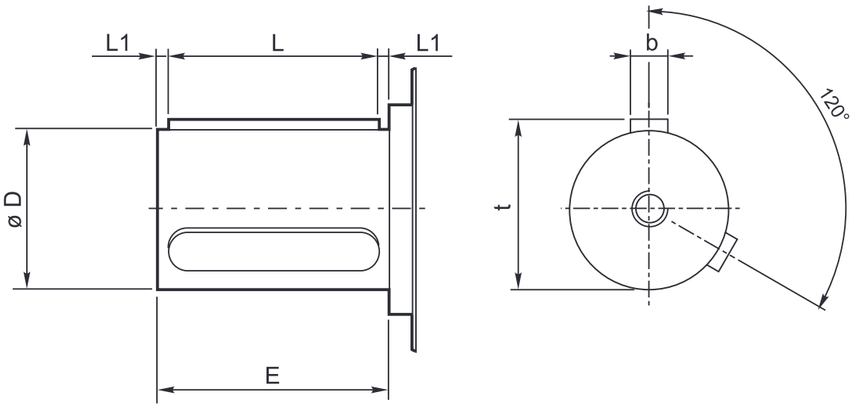

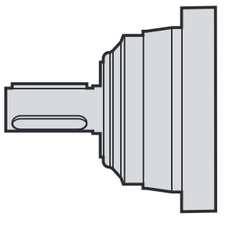

250-255

		D	E	L	L1	t	b	d2	D1	t1	b1
010	MN1-MR1	42k6	82	70	6	45	12	M16	42	45	12
020	MR1	65m6	105	90	7.5	69	18	M20	65	69	18
030	MR1	65m6	105	90	7.5	69	18	M20	65	69	18
040	MN1	65m6	105	90	7.5	69	18	M20	65	69	18
045	MR1	65m6	105	90	7.5	69	18	M20	65	69	18
046	MN1	65m6	105	90	7.5	69	18	M20	65	69	18
065-067	MR1	80m6	130	110	10	85	22	M20	80	85	22
090-091	MN1-MR1	90m6	170	160	5	95	25	M24	90	95	25
150-155	MN1	100m6	210	200	5	106	28	M24	100	106	28
	MR1	100m6	210	200	5	106	28	M24	100	106	28
250-255	MN1	110m6	210	200	5	116	28	M24	100	116	28

FP

Albero cavo con cava per linguetta
Arbres creux avec clavette

Hollow-shaft with keyway
Ejes huecos con chavetero

Hohlwellen mit Passfedernut
Eixos ocos com chavetera

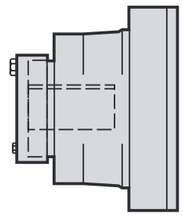

020 - 255

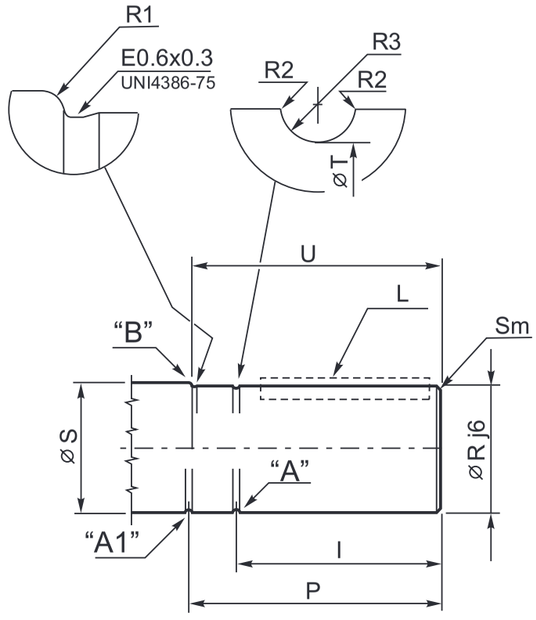

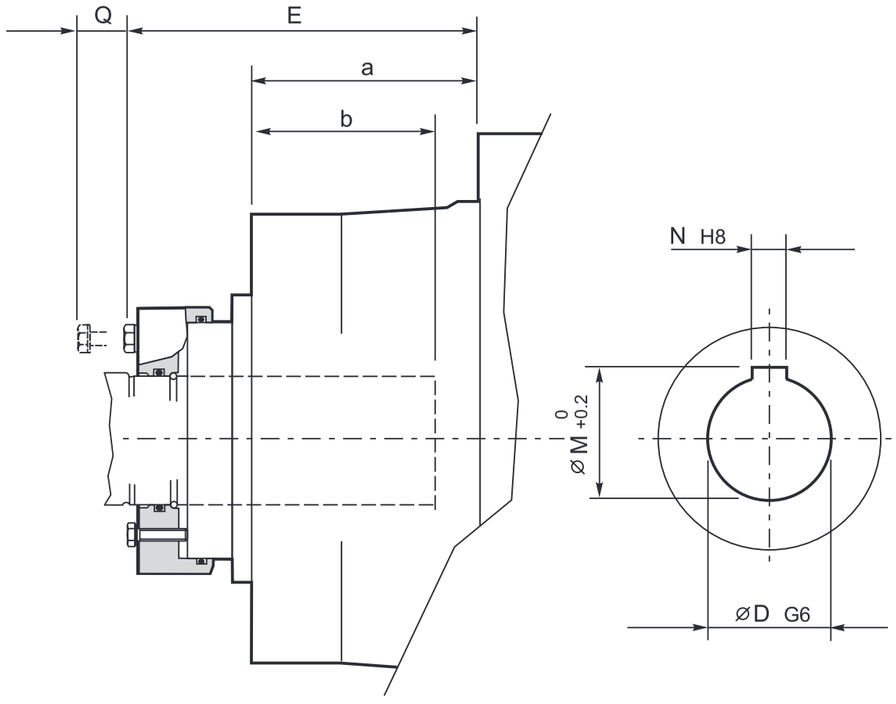

"A" gola obbligatoria per bloccaggio
"A1" o "B" gole in alternativa per estrazione

"A" Obligatory locking groove
"A1" or "B" alternative extraction groove

"A" Zwangsrille für Blockierung
"A1" oder "B" alternative Rillen für das Herausziehen

"A" gorge obligatoire pour blocage
"A1" ou "B" gorges comme alternative pour extraction

"A" ranura obligatoria para bloqueo / Obligatory locking groove
"A1" o "B" ranuras en alternativa para extracción

"A" sulco obrigatório para o bloqueio
"A1" ou "B" sulcos alternativos para a extracção

	D	M	N	R	R1	R2	R3	S	T	I	P	L	U	E	Q	a	b	Sm
020	50	53.8	14	50	1.3	0.4	1.4	$53^{-0.3}_{-0.5}$	47.5	97.5	119.5	14x9x70	118	130	70	87	72	1.5-2
030	65	69.4	18	65	1.6	0.4	1.8	$68^{+0.2}_{+0.1}$	63.8	107.5	131.5	18x11x90	130	143	70	90	80	1.5-2
045	65	69.4	18	65	1.6	0.4	1.8	$68^{+0.2}_{+0.1}$	63.8	107.5	131.5	18x11x91	130	143	70	90	80	1.5-3
065-067	80	85.4	22	80	1.6	0.4	1.8	$83^{+0.2}_{-0.1}$	76.8	138	162.5	22x14x110	161	173	70	101	94	2
090-091	90	95.4	25	90	1.6	0.4	1.8	$93^{+0.2}_{+0.1}$	86.8	158	183.5	25x14x125	182	196	70	121.5	114	2
150-155	100	106.4	28	100	1.6	0.4	1.8	$103^{+0.2}_{+0.1}$	96.8	180	206	28x16x140	204	236.5	80	149	122	2
250-255	110	116.4	28	110	3	0.3	3.4	$116^{+0.2}_{+0.1}$	104	159	186	28x16x125	183	253	80	192	130	2

9. SUPPORTIMASCHIO INENTRATA

Gli alberi di entrata descritti di seguito sono utilizzati quando il motore di azionamento, generalmente elettrico, è collegato all'albero di entrata mediante giunto elastico, o puleggia e cinghie.
La normale posizione di montaggio è con l'asse orizzontale; per altre posizioni di montaggio, occorre regolare la lubrificazione. Si prega di consultare il Servizio Tecnico Brevini per maggiori dettagli. La velocità massima di lavoro è generalmente 1800min $^{-1}$.

9. INPUTMALE SHAFTS

Input shafts described below are used when the driving motor, which is usually electric, is connected to the input shaft by flexible coupling or belts and pulleys.
Normal mounting position is with horizontal axis; for different positions the lubrication solution must be adjusted: please consult Brevini technical staff for more details. Max working speed is generally 1800min $^{-1}$.

9. ANTRIEBSWELLEN-STÜMPFE

Die im Folgenden beschriebenen Antriebswellen werden eingesetzt, wenn der normalerweise elektrische Antriebsmotor mittels einer elastische Kupplung oder mithilfe von Riemenscheiben und Riemen angeschlossen wird.
Die normale Einbaulage ist horizontal; für andere Einbaupositionen muss die Schmierung eingestellt werden. Wenden Sie sich für weitere Einzelheiten an den Technischen Kundendienst Brevini. Die maximale Betriebsdrehzahl beträgt meist 1800min $^{-1}$.

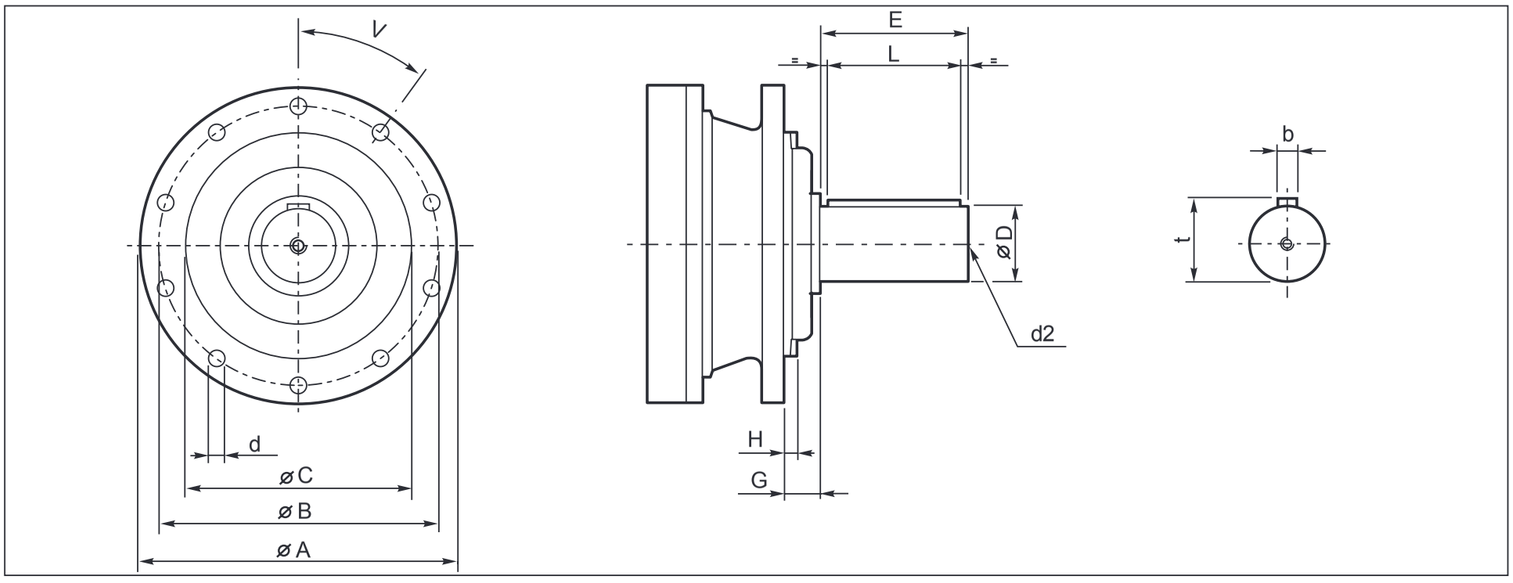

	A	B	C f7	D m6	E	G	H	I	L	b	d	d2 DIN332	t
S-45CR1	220	195	150	65	105	15	5	16	90	18	14	M20x42	69
S-46C1	272	245	175	65	105	39	10	18	90	18	14	M20x42	69
S-65CR1	280	250	200	80	130	40	20	20	110	22	16	M20x42	85
S-90CR1	325	295	230	90	170	36	5	25	160	25	18	M24x50	95

9. PALIERMALESEN ENTREE

Lesarbresd'entréedécritsci-aprèssont utilisés lorsque le moteur d'entraînement, généralementélectrique, est relié à l'arbre d'entrée par un accouplement élastiqueoupoulieetcourroie.
Lapositionnormaledemontageestavec l'axehorizontal;pourlesautrespositions demontage,ilfautréglerlalubrification. Ilestconseillédes'adresserauService technique Brevini pour de plus amples informations.
La vitesse maximale de fonctionnement estgénéralementde1800min $^{-1}$.

9. SOPORTESMACHO ENLAENTRADA

Losejesdeentradaquesedescribena continuaciónseutilizancuandoelmotor deaccionamiento(generalmenteeléctrico)estáconectadoelejedeentradapor medio de un acoplamiento elástico o de unapoleaycorreas.
En la posición de montaje normal el eje eshorizontal;enlasdemásposicioneses precisoajustarlalubricación.Seaconseja contactar con el Servicio Técnico de Brevini. La velocidad máxima de trabajo suelecercarsea1800min $^{-1}$.

9. SUPORTESMACHO NAENTRADA

Os eixos de entrada descritos a seguir são utilizados quando o motor de acionamento,geralmenteelétrico,éconectado ao eixo de entrada através de uma juntaelásticaoupoliaecorreia.
Aposiçãodemontagemnormalécomo eixo horizontal;para outras posições de montagem é necessário regular a lubrificação. Consulte o Serviço Técnico da Breviniparaobtermaisdetalhes.Avelocidademáximadeserviçoégeralmente de1800min $^{-1}$.

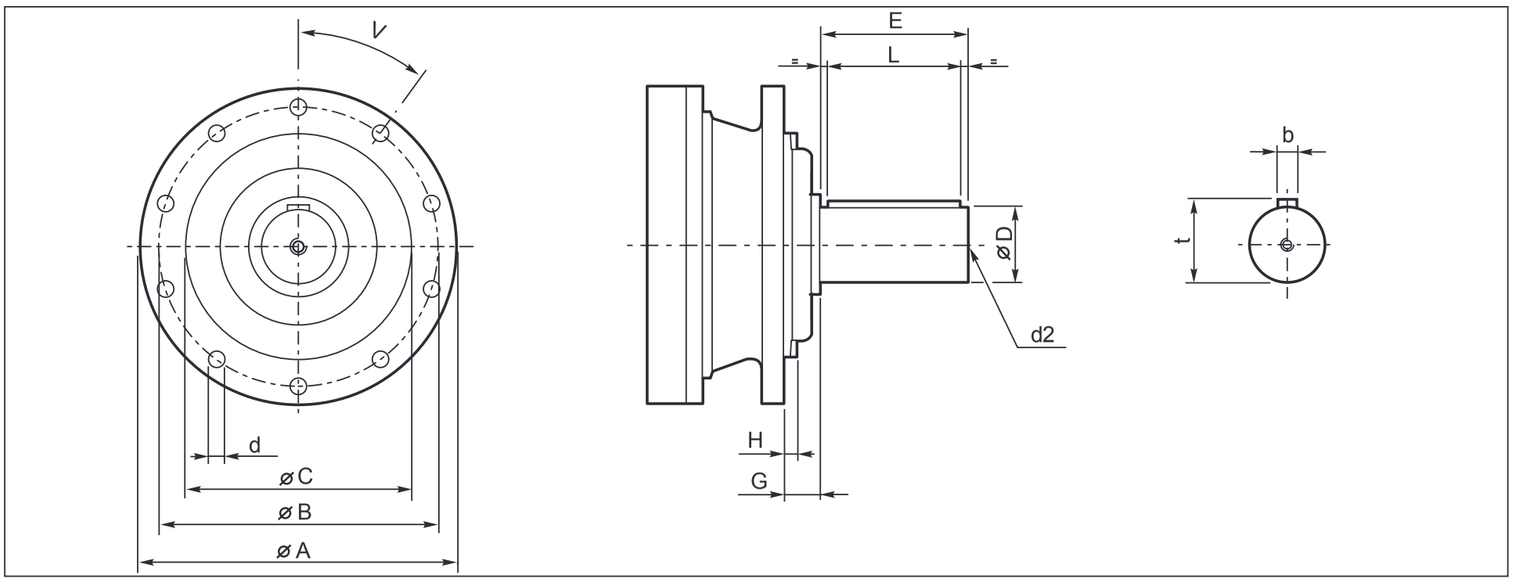

	A	B	C f7	D m6	E	G	H	I	L	b	d	d2 DIN332	t
S-45CR1	220	195	150	65	105	15	5	16	90	18	14	M20x42	69
S-46C1	272	245	175	65	105	39	10	18	90	18	14	M20x42	69
S-65CR1	280	250	200	80	130	40	20	20	110	22	16	M20x42	85
S-90CR1	325	295	230	90	170	36	5	25	160	25	18	M24x50	95

Supporti maschio per entrata universale
I tipi SU sono generalmente utilizzati con un giunto elastico, possono essere montati direttamente su qualsiasi tipo di riduttore con entrata universale 00 e possono essere forniti separatamente. Vedere la sezione relativa ai riduttori per dimensioni e carichi radiali.

Maleshaftsforuniversalinput

These types generally used in combination with a flexible coupling. They fit directly onto any type of gear unit with universal input type 00 and can be supplied separately, See gearbox sections for dimensions and radial loads.

Wellenstümpfe für Universalantriebe

Die Typen der Baureihe SU werden gewöhnlich mit einer elastischen Kupplung verwendet, können direkt auf jede Getriebeart mit Universalantrieb 00 montiert werden und sind separat lieferbar. Für Abmessungen und Radiallasten siehe Abschnitt Getriebe.

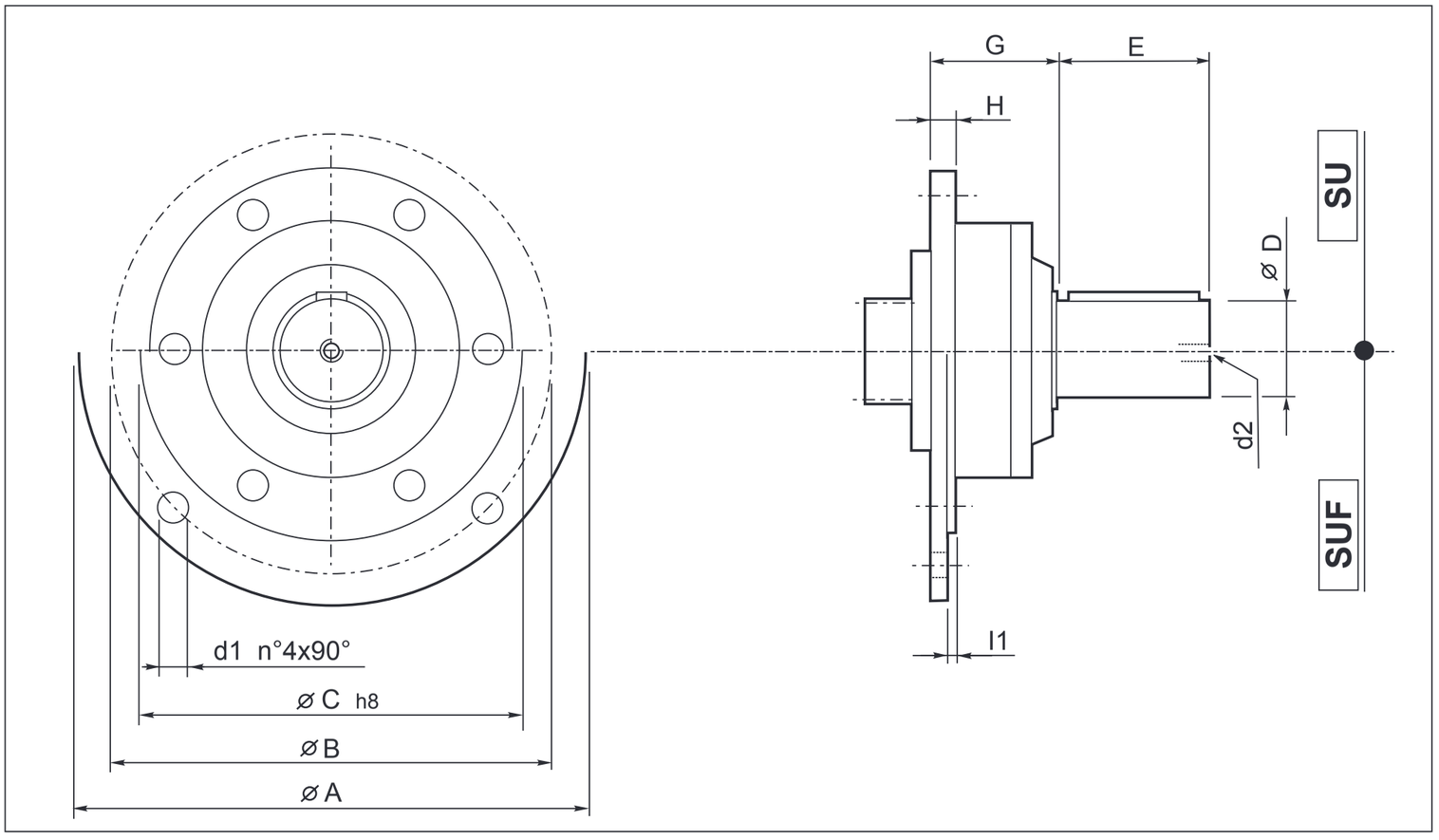

	A	B	C	D	d1	d2	E	G	H	l1	Codice/Code
SU1	—	—	—	28	—	M10x22	50	60	12	—	C1129800420
SU2	—	—	—	40	—	M10x22	58	60	12	—	C1129800380
SU3	—	—	—	48	—	M10x25	82	60	12	—	C1129800910
SUF1	250	215	180	28	13	M10x22	50	60	12	3	C1131900420
SUF2	250	215	180	40	13	M10x22	58	60	12	3	C1131900380
SUF3	250	215	180	48	13	M10x25	82	60	12	3	C1131900910

Palier mâle pour prédisposition d'entréeuniverselle
LestypesSUsontgénéralementutilisés avec un accouplement élastique, peuvent être directement monté sur n'importe quel type de réducteur avec arbre d'entrée universel 00 et peuvent être livrés séparément. Voir section relative aux réducteurs pour les dimensions et leschargesradiales.

Soportes macho para entrada universal
LosdeltipoSUseutilizangeneralmente conunempalmeelásticoysemontanen cualquierreductorconentradauniversal 00.Puedensolicitarseporseparado.Las dimensiones y las cargas radiales pueden verse en la sección dedicada a los reductores.

Suportes macho para entrada universal
Os tipos SU são geralmente utilizados com uma junta elástica, podem ser montados diretamente em qualquer tipo de redutor com entrada universal 00 e podem ser fornecidos separadamente. Consulte a seção relativa aos redutores para obter as dimensões e as cargas radiais.

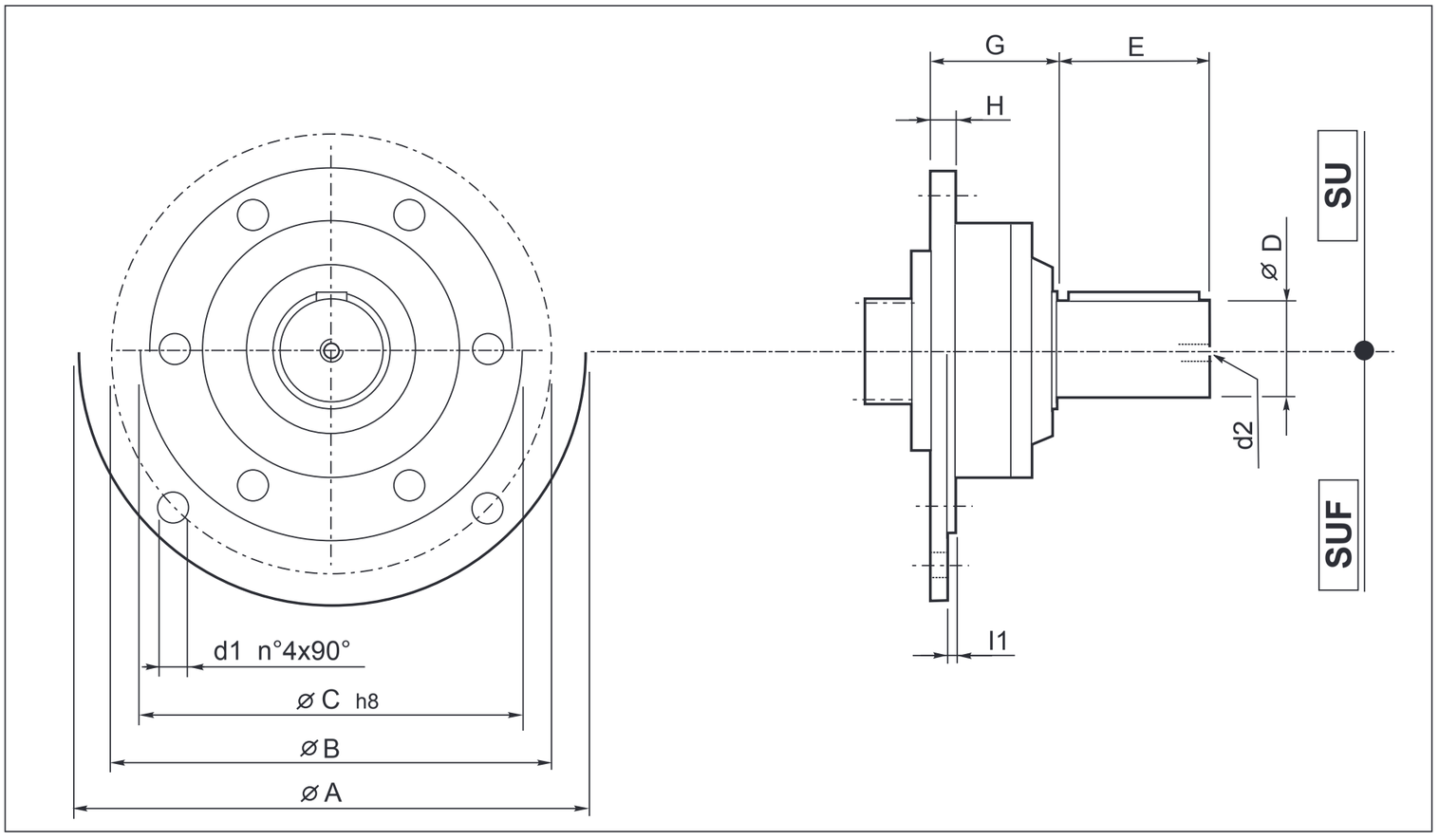

	A	B	C	D	d1	d2	E	G	H	l1	Codice/Code
SU1	—	—	—	28	—	M10x22	50	60	12	—	C1129800420
SU2	—	—	—	40	—	M10x22	58	60	12	—	C1129800380
SU3	—	—	—	48	—	M10x25	82	60	12	—	C1129800910
SUF1	250	215	180	28	13	M10x22	50	60	12	3	C1131900420
SUF2	250	215	180	40	13	M10x22	58	60	12	3	C1131900380
SUF3	250	215	180	48	13	M10x25	82	60	12	3	C1131900910

10FRENILAMELLARI ABAGNOD'OLIO

I riduttori di questo catalogo possono essere dotati in entrata di freno a dischi multipli a bagno d'olio ad apertura idraulica.

Freni negativi

Questi freni agiscono sotto la spinta di una serie di molle su coppie di dischi alternati fissi e mobili; lo sbloccaggio avviene per effetto della pressione idraulica nel pistone. Hanno quindi un funzionamento "negativo"; sono da impiegare come freni di stazionamento, non per frenatura dinamica. Tali prestazioni, con margine di accuratezza +/- 10%. sono sempre calcolate con contropressione 0; in caso contrario la coppia frenante viene percentualmente ridotta nel rapporto contropressione/pressione min. apertura. Per la selezione, occorre tenere conto di due condizioni:

1) Coppia freno x i_{eff} > Coppia richiesta in uscita;

2) Coppia freno x i_{eff} < 1.1 T_{2max}

Ricordiamo che le alte velocità di rotazione, oppure prolungati funzionamenti con asse verticale, possono generare elevati aumenti di temperatura: in questi casi, contattare il Servizio Tecnico Commerciale BREVINI per opportuni consigli in merito. Per la lubrificazione, si consigliano oli minerali resistenti al calore ed all'invecchiamento, di viscosità ISO VG 32. indice di viscosità pari o superiore a 95.

10MULTIDISC BRAKES IN OIL

The gear units in this catalogue can be supplied with multidisc brakes, in oil, hydraulically released.

Negative brakes

These brakes are actuated by a series of coil springs pressing together alternate fixed and rotating discs. The braking torque is released by mean of an hydraulic pressure supplied from outside. This means that they work as "negative" brakes and are intended for safety or parking only, when the input shaft is not rotating. These performances, with +/- 10% accuracy margins, are always calculated without back pressure; otherwise the braking torque is reduced as a percentage of the ratio back pressure/minimum opening pressure. When carrying out the selection, the following two conditions must be taken into account:

1) Braking torque x i_{eff} > required output torque;

2) Braking torque x i_{eff} < 1.1 T_{2max}

We remind you that high rotation speed, or extended running with vertical axis, can generate considerable temperature increases; in such cases please apply to BREVINI technical staff for advice. For lubrication we recommend to use mineral oils heat and aging resistant, having viscosity ISO VG 32 and viscosity index at least 95.

10LAMELLENBREMSEN IM ÖLBAD

Die Getriebe des vorliegenden Katalogs können mit im Ölbad laufenden Lamellenbremsen mit hydraulischer Spreizung ausgestattet werden.

Negative Bremsen

Die Bremsen wirken unter dem Druck einer Reihe von Federn auf abwechselnd fixe und bewegliche Scheibenpaare; das Lösen der Bremse erfolgt durch den hydraulischen Druck im Kolben. Sie haben demnach eine "negative" Funktion; sie werden als Feststellbremsen benutzt und dienen nicht zum dynamischen Abbremsen. Diese Leistungen werden bei einer Genauigkeitsmarge von +/- 10% mit einem Gegendruck von 0 berechnet; anderenfalls wird das Bremsmoment prozentual im Verhältnis Gegendruck/Mindestöffnungsdruck reduziert. Bei der Auswahl sind zwei Bedingungen zu berücksichtigen:

1) Bremsmoment x i_{eff} > erforderliches Abtriebsdrehmoment;

2) Bremsmoment x i_{eff} < 1.1 T_{2max}

Es wird daran erinnert, dass hohe Drehzahlen oder lange Betriebszeiten mit vertikaler Achse zu starken Temperaturerhöhungen führen können: Wenden Sie sich in diesem Fall an den technischen Kundendienst BREVINI, der Sie diesbezüglich gerne berät. Zur Schmierung sollten wärme- und alterungsbeständige Mineralöle mit Viskosität ISO VG 32 verwendet werden (Viskositätsindex gleich oder höher als 95).

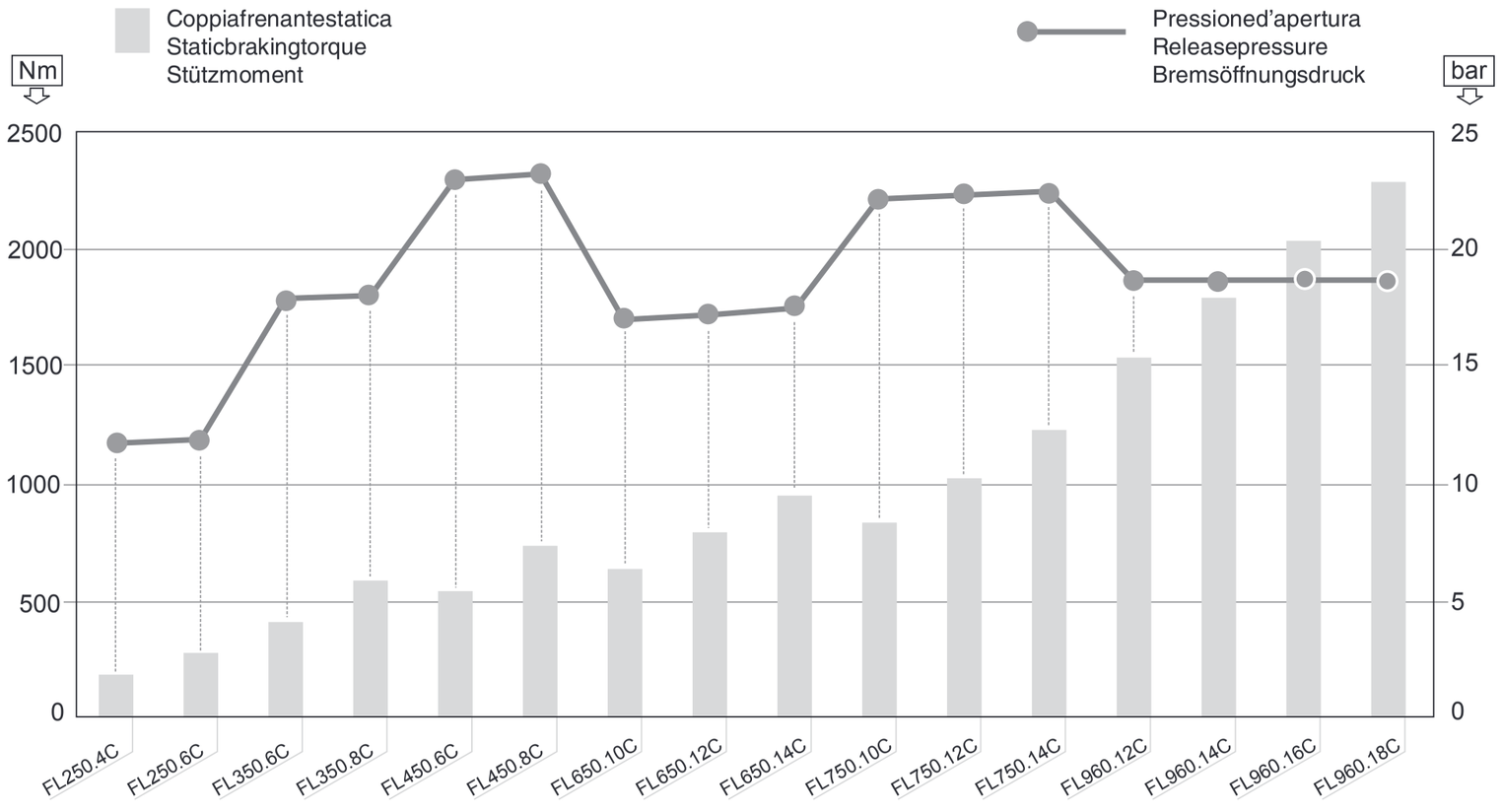

10 FREINS A LAMELLES IMMERGEES

Les réducteurs de ce catalogue peuvent être dotés en entrée d'un frein à lamelles immergées à commande hydraulique.

Freins négatifs

Ces freins agissent sous la poussée d'une série de ressorts sur des paires de disques alternés fixes et mobiles; le déblocage s'effectue par l'action de la pression hydraulique dans le piston. Ils ont donc un fonctionnement "négatif"; ils doivent être utilisés comme frein de stationnement et non pas pour le freinage dynamique. Ces performances, avec un marge de +/- 10%, sont toujours calculées en tenant compted'une contre-pression 0; dans le cas contraire, le couple de freinage est proportionnellement réduit dans le rapport contre-pression/pression min i d'ouverture. Pour la sélection, il faut tenir compte de deux conditions:

1) Couple de freinage x i $_{eff}$ > Couple requis en sortie;

2) Couple de freinage x i $_{eff}$ < 1.1 T $_{2max}$

Noter que les vitesses de rotation élevées, ainsi que le fonctionnement prolongé avec l'axe vertical, peuvent entraîner des élévations de température: dans ces cas, appeler le Service technico-commercial BREVINI pour des conseils utiles à ce propos. Pour la lubrification, nous conseillons des huiles minérales résistantes à la chaleur et au vieillissement, ayant une viscosité ISO VG 32. indice de viscosité égal ou supérieur à 95.

10 FRENOS LAMINARES EN BAÑO DE ACEITE

En la entrada de los reductores de este catálogo se pueden montar discos múltiples en baño de aceite con apertura hidráulica.

Frenos negativos

Estos frenos son accionados por una serie de muelles que comprimen pares de discos fijos y móviles alternados; el desbloqueo se produce por efecto de la presión hidráulica sobre el pistón. Por ello se habla de funcionamiento "negativo"; se emplean como frenos de estacionamiento, no para el frenado dinámico. El intervalo de tolerancia es de +/- 10% y se calcula siempre con contrapresión 0; de lo contrario el par de frenado de la relación contrapresión/presión mín de apertura se reduce. Antes de la selección hay que tomar en cuenta dos factores:

1) Par freno x i $_{ef}$ > Par de salida necesario;

2) Par freno x i $_{ef}$ < 1.1 T $_{2máx}$

Si el reductor trabaja demasiado tiempo en posición vertical o con velocidades grandes puede registrarse un aumento significativo de la temperatura: se aconseja contactar con el Servicio Técnico de Brevini.

Lubricar con aceites minerales resistentes al calor y al envejecimiento con viscosidad ISO VG 32 y un índice de viscosidad igual o mayor que 95.

10 FREIOS LAMELARES A BANHO DE ÓLEO

Os redutores deste catálogo podem ser dotados, na entrada, de freio a discos múltiplos a banho de óleo com abertura hidráulica.

Freios negativos

Esses freios agem sob a pressão de uma série de molas em pares de discos alternados, fixos e móveis; o desbloqueio ocorre por efeito da pressão hidráulica no pistão. Têm, portanto, um funcionamento "negativo"; devem ser empregados como freios de estacionamento, não para frenagem dinâmica. Tais desempenhos, com margem de precisão de +/-10% são sempre calculados com contrapressão 0, caso contrário o torque de frenagem é porcentualmente reduzido na relação contrapressão/pressão mín. de abertura. Para a seleção, é necessário levar em consideração duas condições:

1) Torque do freio x i $_{eff}$ > Torque necessário na saída;

2) Torque do freio x i $_{eff}$ < 1.1 T $_{2max}$

Recordamos que as altas velocidades de rotação ou períodos de funcionamento prolongados com eixo vertical podem gerar grandes aumentos de temperatura: nesses casos, entre em contato com o Serviço Técnico Comercial da BREVINI para obter conselhos adequados a respeito.

Para a lubrificação, são aconselháveis óleos minerais resistentes ao calor e ao envelhecimento, com viscosidade ISO VG 32. índice de viscosidade igual ou superior a 95.

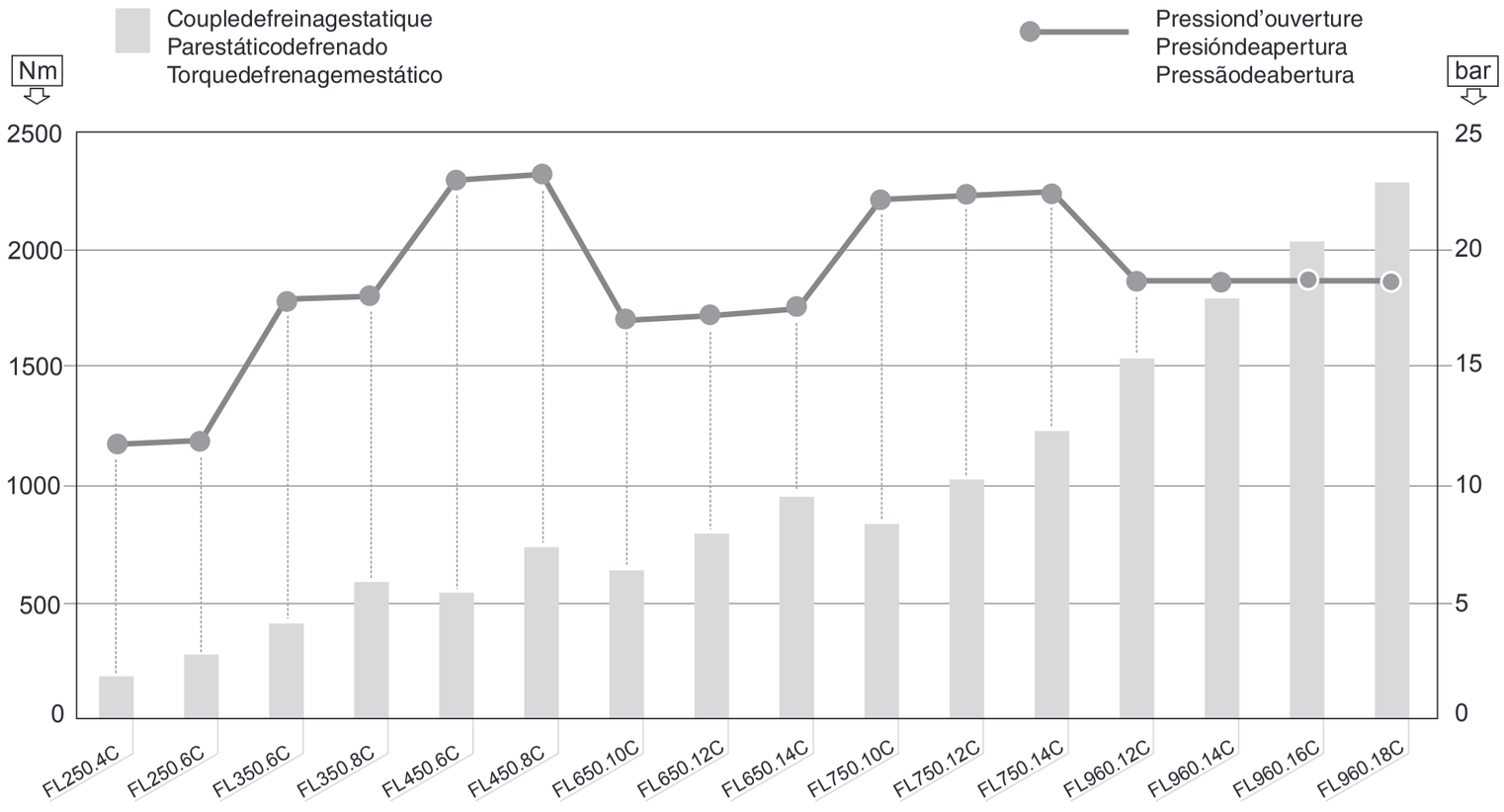

		T [Nm]	P [bar]	Pmax [bar]	Vo[l] orizzontale horizontal horizontal	Vo[l] verticale vertical vertikal	Va[cm 3] lamellenuove newdiscs NeueLamellen
FL250	FL250.4C	181	13.28	315	0.3	0.6	15
	FL250.6C	278	13.28	315	0.3	0.6	15
FL350	FL350.6C	417	19.92	315	0.3	0.6	15
	FL350.8C	571	19.92	315	0.3	0.6	15
FL450	FL450.6C	540	25.59	315	0.3	0.6	15
	FL450.8C	737	25.59	315	0.3	0.6	15
FL650	FL650.10C	642	19.92	315	0.5	1.0	15
	FL650.12C	792	19.92	315	0.5	1.0	15
	FL650.14C	949	19.92	315	0.5	1.0	15
FL750	FL750.10C	834	25.59	315	0.5	1.0	15
	FL750.12C	1027	25.59	315	0.5	1.0	15
	FL750.14C	1229	25.59	315	0.5	1.0	15
FL960	FL960.12C	1528	21.98	315	1.2	2.4	22
	FL960.14C	1783	21.98	315	1.2	2.4	22
	FL960.16C	2038	21.98	315	1.2	2.4	22
	FL960.18C	2293	21.98	315	1.2	2.4	22

T: Coppiastaticamedia/Mediumstatictorque/MittleresStützmoment
P: Pressioneaperturafreno/Brakereleasepressure/Bremsöffnungsdruck
Pmax: Pressionemax./Maxpressure/Höchstdruck
Vo: Volumeolio/Oilquantity/Ölmenge
Va: Volumeoliopercomandoaperturafreno/Oilquantityforbrakereleasecontrol/BremsölmengezumLösenderBremse

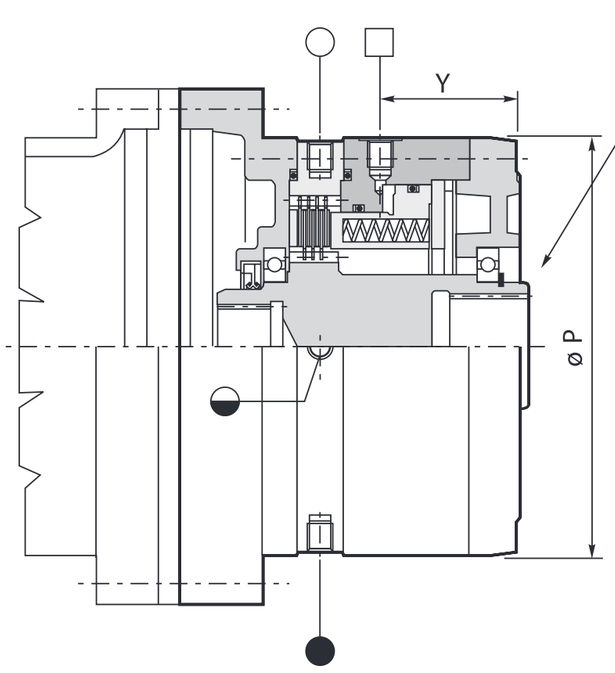

A ATTACCOCOMANDOAPERTURAFRENO
BRAKERELEASINGPLUG
ANSCHLUSSZUMLÖSENDERBREMSE

B TAPPOSCARICOOLIO
DRAINPLUG
ÖLABLASSSCHRAUBE

C TAPPOLIVELLOOLIO
OILLIVELPLUG
ÖLSCHRAUBE

D TAPPOCARICOESFIATOOLIO
BREATHERANDFILLINGPLUG
ÖLABLASS-UNDENTLÜFTUNGSSCHRAUBE

	P	Y	ATTACCHI/PLUGS/ANSCHLÜSSE A	B	C	D	Kg
FL250	195	67	M12X1.5	R1/4	R1/4	R1/4	24
FL350	195	67	M12X1.5	R1/4	R1/4	R1/4	24
FL450	195	67	M12X1.5	R1/4	R1/4	R1/4	26
FL650	195	67	M12X1.5	R1/4	R1/4	R1/4	36
FL750	195	67	M12X1.5	R1/4	R1/4	R1/4	37
FL960	225	72.5	M12X1.5	R1/4	R1/4	R1/4	42

		T [Nm]	P [bar]	Pmax [bar]	Vo[l]		Va[cm 3]
					horizontal horizontal horizontal	vertical vertical vertical	lamellesneuves laminillasnuevas discosnovos
FL250	FL250.4C	181	13.28	315	0.3	0.6	15
	FL250.6C	278	13.28	315	0.3	0.6	15
FL350	FL350.6C	417	19.92	315	0.3	0.6	15
	FL350.8C	571	19.92	315	0.3	0.6	15
FL450	FL450.6C	540	25.59	315	0.3	0.6	15
	FL450.8C	737	25.59	315	0.3	0.6	15
FL650	FL650.10C	642	19.92	315	0.5	1.0	15
	FL650.12C	792	19.92	315	0.5	1.0	15
	FL650.14C	949	19.92	315	0.5	1.0	15
FL750	FL750.10C	834	25.59	315	0.5	1.0	15
	FL750.12C	1027	25.59	315	0.5	1.0	15
	FL750.14C	1229	25.59	315	0.5	1.0	15
FL960	FL960.12C	1528	21.98	315	1.2	2.4	22
	FL960.14C	1783	21.98	315	1.2	2.4	22
	FL960.16C	2038	21.98	315	1.2	2.4	22
	FL960.18C	2293	21.98	315	1.2	2.4	22

T: Couplestatiquemoyen/Parestáticomedio/Traçãoestáticamédia
P: Pressiond'ouvertureduffrein/Presióndeaperturadelfreno/Pressãodeaberturadofreio
Pmax: Pressionmax./Presiónmáx./Pressãomáx.
Vo: Volumed'huile/Volumendeaceite/Volumedeóleo
Va: Volumed'huilepourcommanded'ouvertureduffrein/Volumendeaceiteparaelmandodeaperturadel freno/Volumede óleoparaocomandodaaberturadofreio

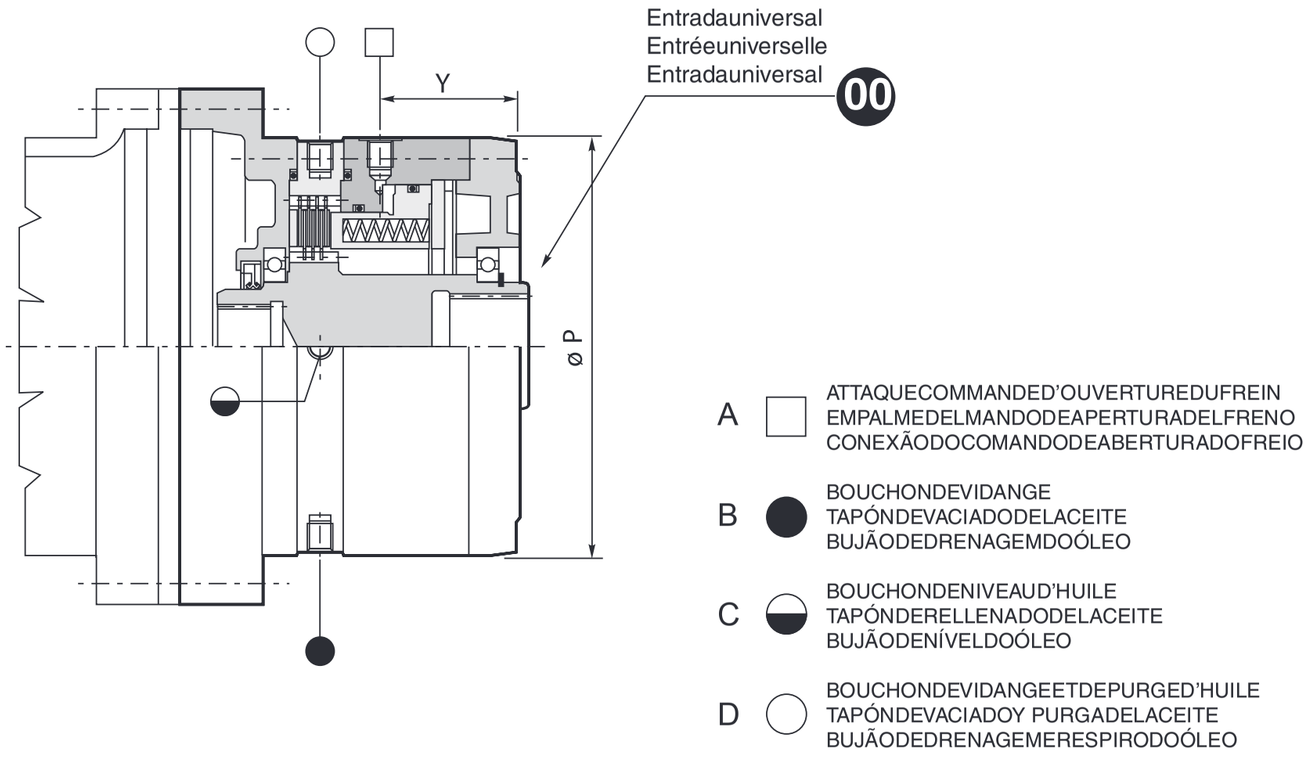

	P	Y	FIXATIONS/EMPALMES/ENGATES				Kg
			A	B	C	D	
FL250	195	67	M12X1.5	R1/4	R1/4	R1/4	24
FL350	195	67	M12X1.5	R1/4	R1/4	R1/4	24
FL450	195	67	M12X1.5	R1/4	R1/4	R1/4	26
FL650	195	67	M12X1.5	R1/4	R1/4	R1/4	36
FL750	195	67	M12X1.5	R1/4	R1/4	R1/4	37
FL960	225	72.5	M12X1.5	R1/4	R1/4	R1/4	42

FRENILAMELLARIUNIVERSALI MULTIDISCBRAKES UNIVERSAL LAMELLENBREMSEN

	T [Nm]	P [bar]	Pmax [bar]	Vo[l]		Va[cm 3]
				orizzontale horizontal horizontal	verticale vertical vertikal	lamellenuove newdiscs NeueLamellen
FL620.U	271	24.9	210	0.1	0.2	10
FL635.U	377	13.6	315	0.1	0.2	10

T: Coppiastaticamedia/Mediumstatictorque/MittleresStützmoment
P: Pressioneaperturafreno/Brakereleasepressure/Bremsöffnungsdruck
Pmax: Pressionemax./Maxpressure/Höchstdruck
Vo: Volumeolio/Oilquantity/Ölmenge
Va: Volumeoliopercomandoaperturafreno/Oilquantityforbrakereleasecontrol/BremsölmengezumLösenderBremse

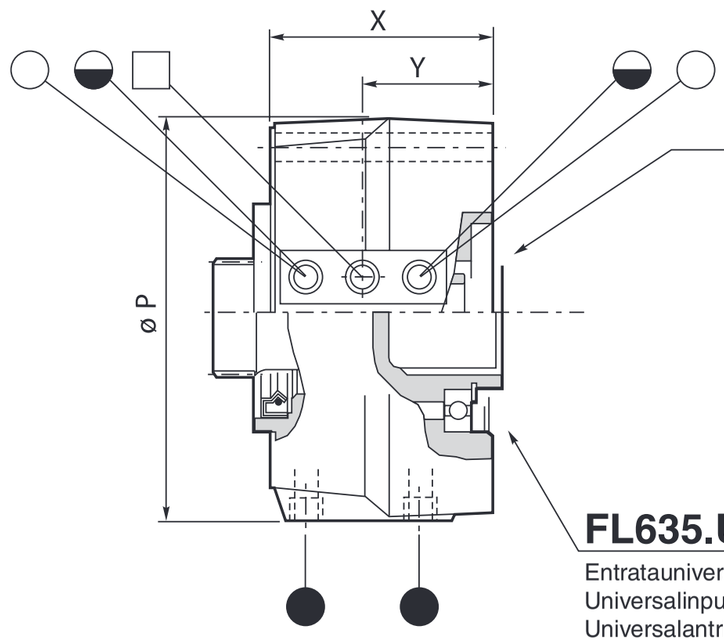

FL620.U
Attaccodiretto
SAEA-AAalb.FEø25ø25.4
Directconnection
SAEA-AAshaftFEø25ø25.4
Anbauflansch
SAEA-AAalb.FEø25ø25.4

FL635.U 00
Entratauniversale
Universalinput
Universalantrieb

A Attaccocomandoaperturafreno
Brakereleasingplug
AnschlusszumLösenderBremse

B Tapposcaricoolio
Drainplug
Ölablassschraube

C Tappolivelloolio
Oillivelplug
Ölschraube

D Tappocaricoesfiatoolio
Breatherandfillingplug
Ölablass-undEntlüftungsschraube

	P	X	Y	ATTACCHI/PLUGS/ANSCHLÜSSE				Kg	Codice/Code/Code
				A	B	C	D		
FL620.U	161	104.5	46	M10x1	R1/8	R1/8	R1/8	8	C1103704120(alb.FEϕ 25) C1103704130 (alb.FEϕ 25.4)
FL635.U	165	91	59	M12x1.5	R1/4	R1/4	R1/4	9	C1109200160

FREINSALAMELLES UNIVERSELS

FRENOSLAMINARES UNIVERSALES

FREIOSLAMELARES UNIVERSAIS

	T [Nm]	P [bar]	Pmax [bar]	Vo[l]		Va[cm 3]
				horizontal horizontal horizontal	vertical vertical vertical	lamellesneuves laminillas nuevas discosnovos
FL620.U	271	24.9	210	0.1	0.2	10
FL635.U	377	13.6	315	0.1	0.2	10

T: Couplestatiquemoyen/Parestáticomedio/Traçãoestáticamédia
P: Pressiond'ouverturedufrein/Presióndeaperturadelfreno/Pressãodeaberturadofreio
Pmax: Pressionmax./Presiónmáx./Pressãomáx.
Vo: Volumed'huile/Volumendeaceite/Volumedeóleo
Va: Volumed'huilepourcommanded'ouverturedufrein/Volumendeaceiteparaelmandodeaperturadel freno/Volumede óleoparaocomandodaaberturadofreio

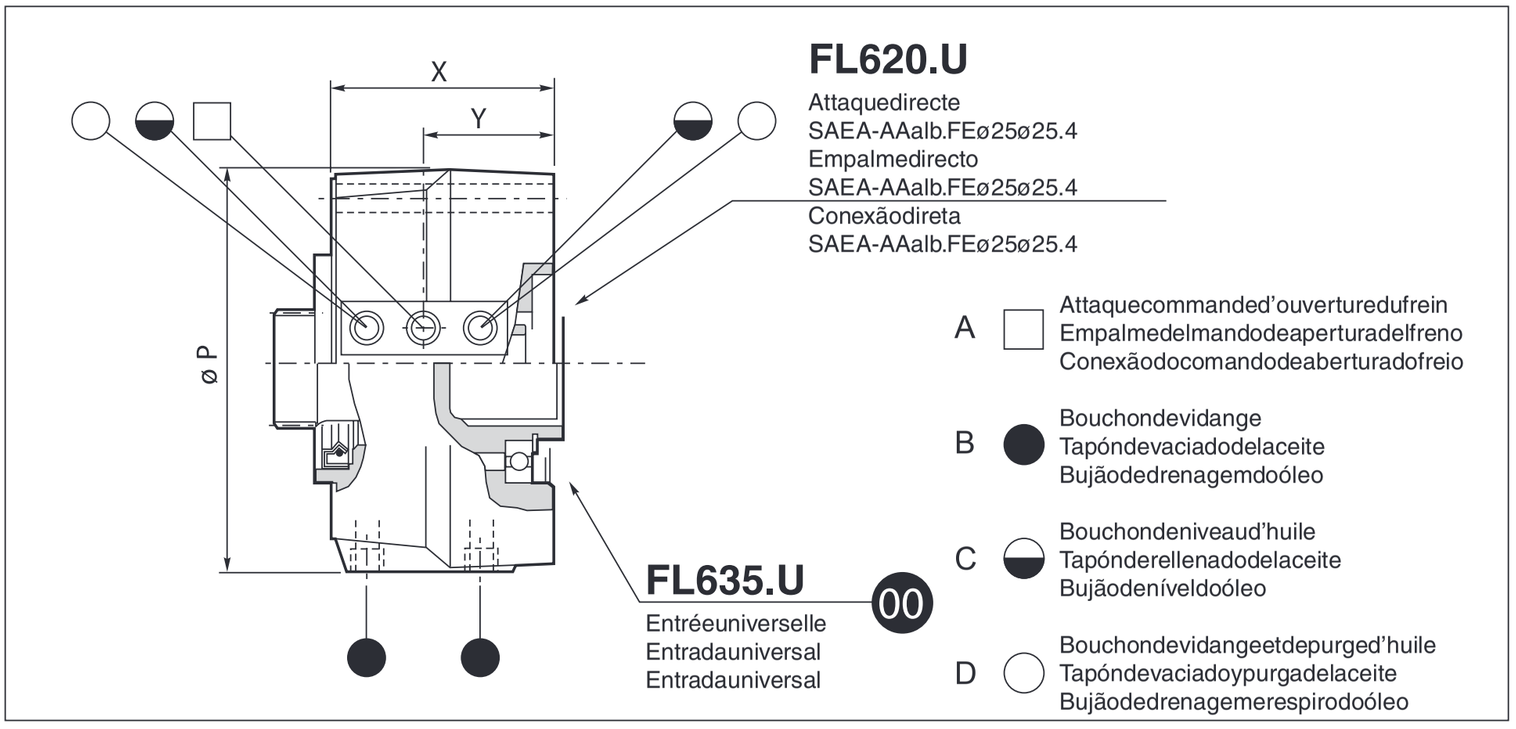

	P	X	Y	FIXATIONS/EMPALMES/ENGATES				Kg	Code/Código/Código
				A	B	C	D		
FL620.U	161	104.5	46	M10x1	R1/8	R1/8	R1/8	8	C1103704120(alb.FEϕ 25) C1103704130(alb.FEϕ 25.4)
FL635.U	165	91	59	M12x1.5	R1/4	R1/4	R1/4	9	C1109200160

11 ENTRATE UNIVERSALI

L'entrata universale è una configurazione che, montata in ingresso ai riduttori, permette di accoppiare le più diverse tipologie di motorizzazioni tramite una flangia e un manicotto di adattamento appositi.
Esistono due diverse dimensioni di entrata universale in funzione delle grandezze montate come stadio in ingresso sui riduttori.
Questa configuazione è possibile anche quando il riduttore sia dotato in entrata di frena lamellare.
L'applicabilità può essere dedotta dalle tavole dimensionali.

11 UNIVERSAL INPUTS

The universal input is a configuration mounted on the gear unit input, enabling the coupling of many types of motorizations by means of a special flange and adapter coupling.
Two different universal input sizes are available according to the sizes mounted as input stage on the gear units.
The universal input configuration can be used whether an external lamellar brake is fitted to the gearbox input.
Applicability can be obtained from the dimensional tables.

11 UNIVERSAL-ANTRIEBE

Der Universalantrieb ist eine Anordnung, die am Getriebeeingang montiert wird und die ermöglicht, die unterschiedlichsten Motortypen mithilfe eines Flansches oder einer Adapterhülse anzukoppeln.
Je nach der auf den Getrieben montierten Antriebsstufen stehen zwei verschiedene Größen des Universalantriebs zur Verfügung.
Konfiguration ist anwendbar, unabhängig davon, ob das Getriebe am Eingang mit einer Lamellenbremse ausgestattet ist.
Die Eignung kann den Maßbildern entnommen werden.

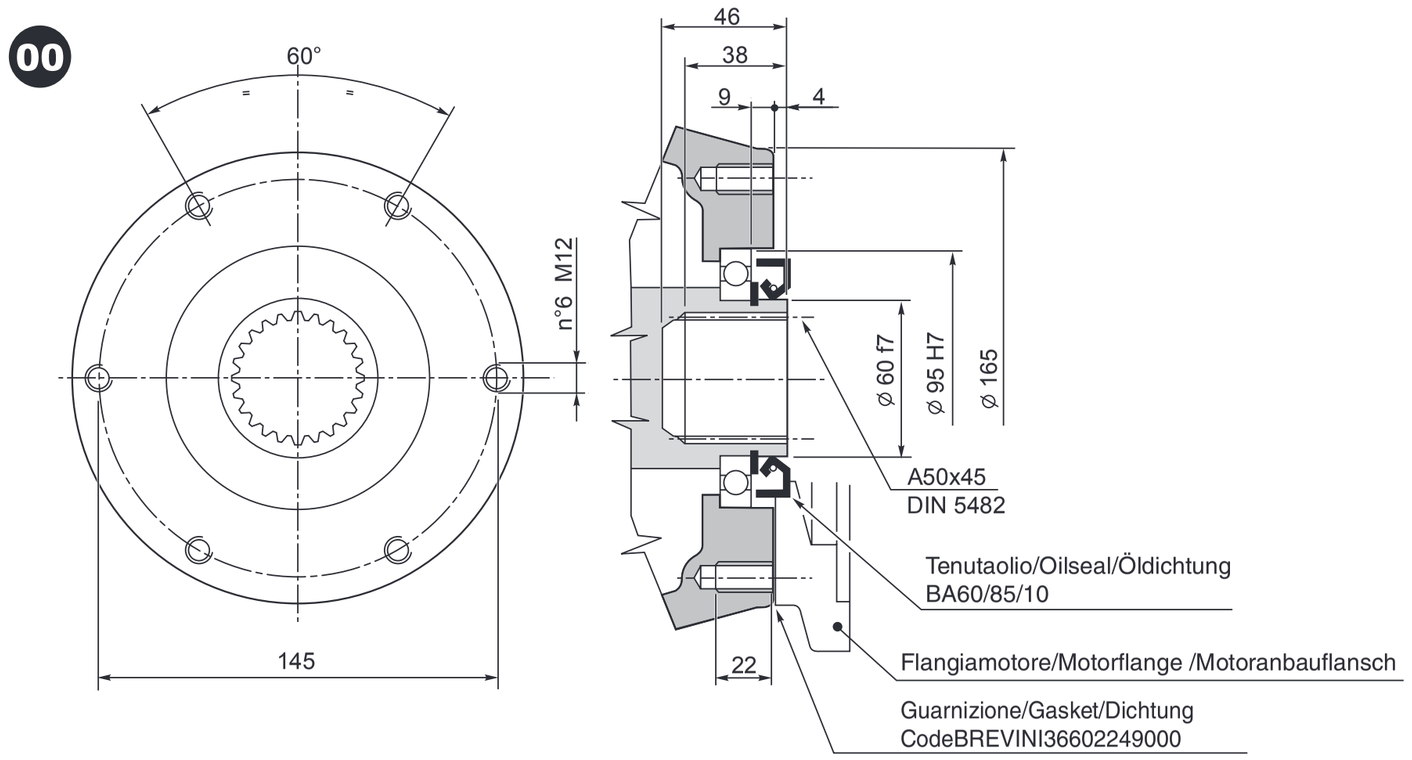

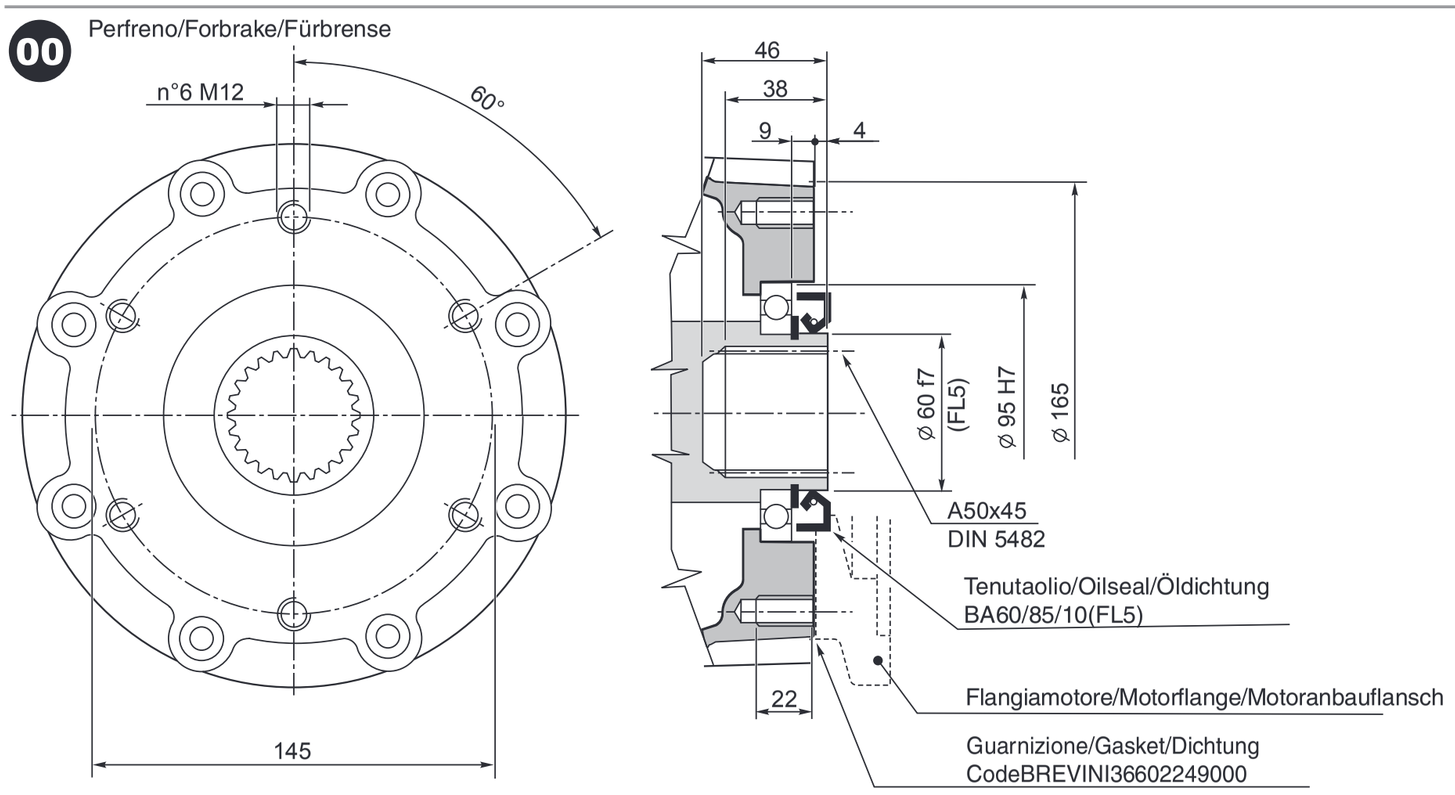

11 PREDISPOSITIONS D'ENTREE

La prédisposition d'entrée universelle est une configuration qui, montée en entrée aux réducteurs, permet d'accoupler les différents types de moteurs par un flasque-bride et un manchon ou moyeu d'adaptation appropriés.
Il existe deux différentes dimensions de prédispositions d'entrée universelles en fonction des grandeurs montées comme étage en entrée, sur les réducteurs.
Cette configuration est possible également quand le réducteur est doté d'une entrée de frein lamellaire externe.
L'adaptabilité peut être tirée des planches des dimensions d'encombrement.

11 ENTRADAS UNIVERSALES

La entrada universal es una configuración que permite acoplar todo tipo de motores por medio de una brida y un manguito adaptador especiales.
Dependiendo del tamaño elegido para la entrada del reductor puede haber dos medidas de entrada universal.
Se puede realizar independientemente de que en la entrada del reductor haya un freno laminar exterior.
Las posibilidades de aplicación se deducen de los diseños dimensionales.

11 ENTRADAS UNIVERSAIS

A entrada universal é uma configuração que, montada na entrada dos redutores, permite acoplar os mais diversos tipos de motores através de um flange e uma luva de adaptação adequados.
Existem duas dimensões de entrada universal diferentes em função dos tamanhos montados como estágio na entrada dos redutores.
Essa configuração é possível mesmo quando o redutor é dotado, na entrada, de freio lamelar externo.
A aplicabilidade pode ser deduzida através das tabelas dimensionais.

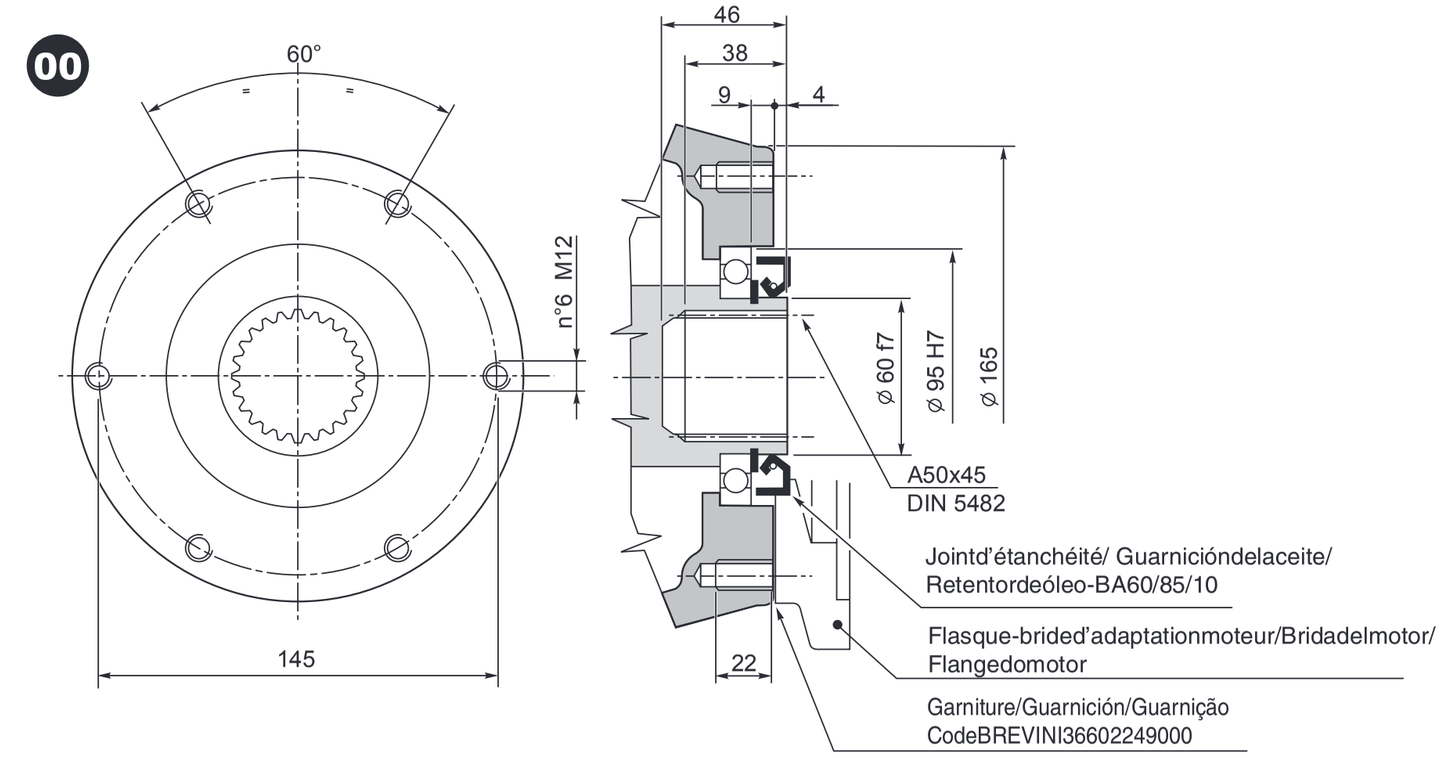

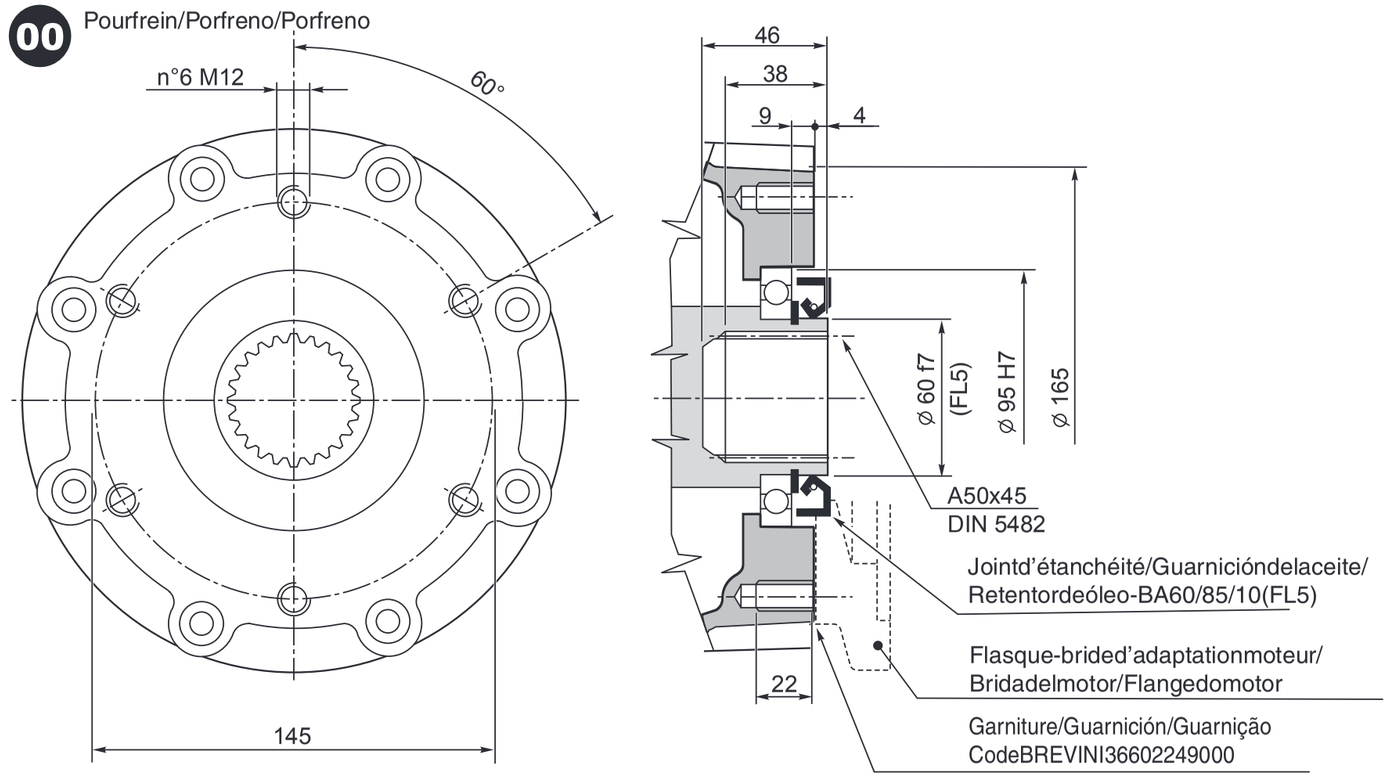

12FLANGIATURA MOTORI SAEJ744C-NEMA

12ADAPTORS FORMOTORS SAEJ744C-NEMA

12ANFLANSCHEN DERMOTOREN SAEJ744C-NEMA

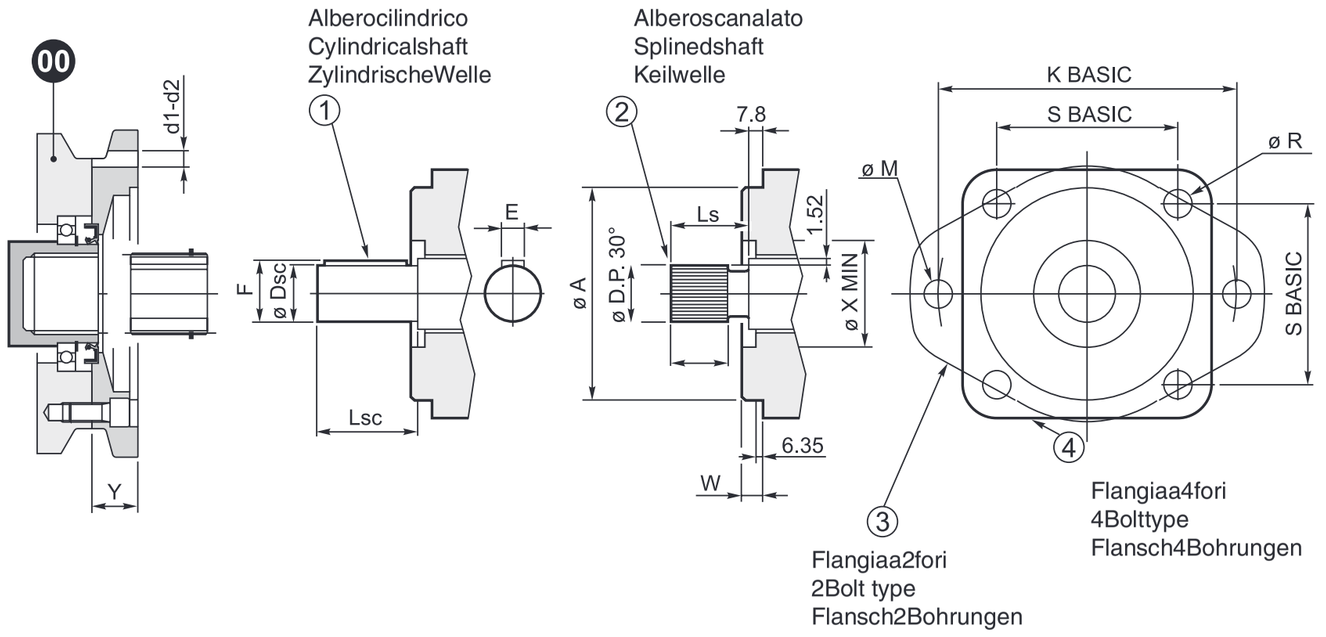

SAE	ØA	W	ØX MIN	K basic	ØM	S basic	ØR	ALBEROSCANALATO SPLINEDSHAFT KEILWELLE				ALBEROCILINDRICO CYLINDRICALSHAFT ZYLINDRISCHEWELLE			
								Nr.Denti No.Teeth Anz.Zähne	30° D.P.	LS	LA MIN.	ØDSC	LSC	F	E
A	82.55	6.35	—	106.4	13	75.22	—	9	16/32	24	7.6	15.88	24	17.6	4
B	101.6	9.65	50.8	146	14.3	89.8	14.3	13	16/32	33.3	10.2	22.22	33.3	24.95	6.35
B-B	101.6	9.65	50.8	146	14.3	89.8	14.3	15	16/32	38.1	12.7	25.4	38.1	28.1	6.35
C	127.0	12.7	63.5	181	17.5	114.5	14.3	14	12/24	47.6	15.2	31.75	47.6	35.2	7.8
C-C	127.0	12.7	63.5	181	17.5	114.5	14.3	17	12/24	54	17.8	38.1	54	42.25	9.525
D	152.4	12.7	70	228.6	20.6	161.6	20.6	13	8/16	66.67	20.3	44.45	66.67	49.3	11.1
E	165.1	15.87	70	317.5	27	224.5	20.6	13	8/16	66.67	20.3	44.45	66.67	49.3	11.1

12FLASQUAGE AUMOTEURS SAEJ744C-NEMA

12BRIDAS DELOSMOTORES SAEJ744C-NEMA

12FLANGES DEMOTORES SAEJ744C-NEMA

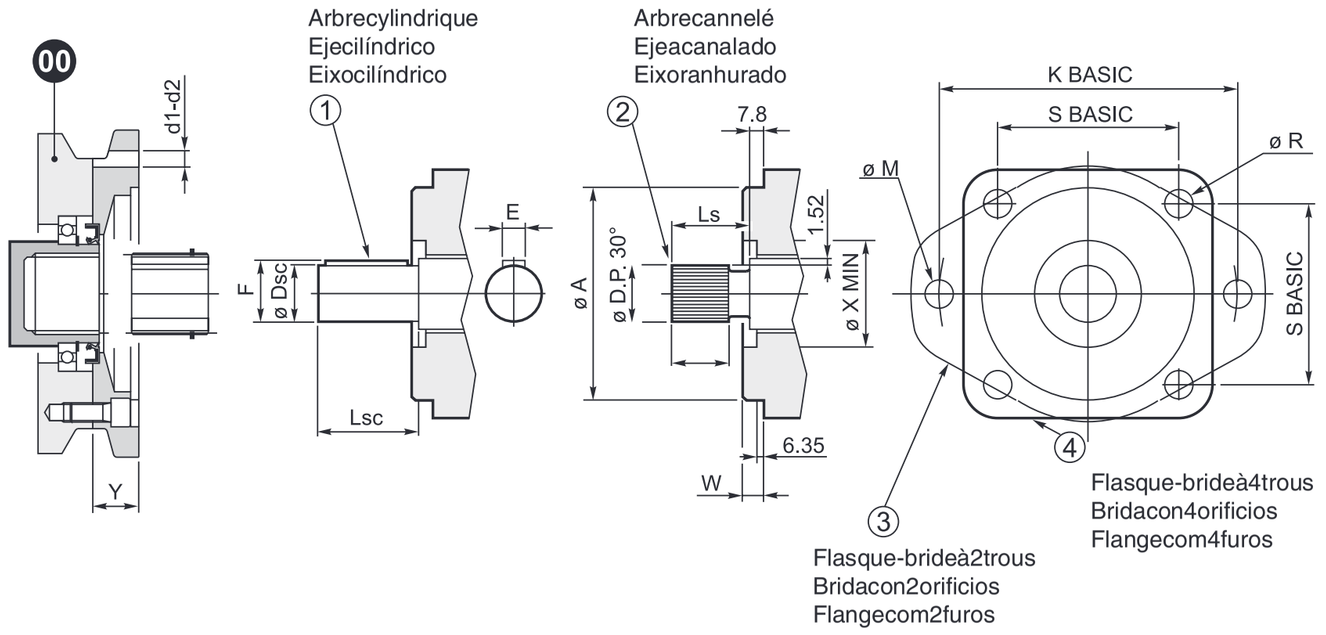

SAE	ØA	W	ØX MIN	K basic	ØM	S basic	ØR	ARBRECANNELE EJEACANALADO EIXORANHURADO				ARBRECYLINDRIQUE EJECILÍNDRICO EIXOCILÍNDRICO			
								Nbredents Dientes N.°dentes	30° D.P.	LS	LA MIN.	ØDSC	LSC	F	E
A	82.55	6.35	—	106.4	13	75.22	—	9	16/32	24	7.6	15.88	24	17.6	4
B	101.6	9.65	50.8	146	14.3	89.8	14.3	13	16/32	33.3	10.2	22.22	33.3	24.95	6.35
B-B	101.6	9.65	50.8	146	14.3	89.8	14.3	15	16/32	38.1	12.7	25.4	38.1	28.1	6.35
C	127.0	12.7	63.5	181	17.5	114.5	14.3	14	12/24	47.6	15.2	31.75	47.6	35.2	7.8
C-C	127.0	12.7	63.5	181	17.5	114.5	14.3	17	12/24	54	17.8	38.1	54	42.25	9.525
D	152.4	12.7	70	228.6	20.6	161.6	20.6	13	8/16	66.67	20.3	44.45	66.67	49.3	11.1
E	165.1	15.87	70	317.5	27	224.5	20.6	13	8/16	66.67	20.3	44.45	66.67	49.3	11.1

SAE	Y	No. Bolt	CODICEDIORDINAZIONE ORDERINGCODE BESTELLNUMMER			CODICEDIORDINAZIONE ORDERINGCODE BESTELLNUMMER		
			Flangiacon**d1**/Flangewith**d1**/Flanschmit**d1**			Flangiacon**d2**/Flangewith**d2**/Flanschmit**d2**		
			d1 Metrico Metric Metrisch	Alberoscanalato Splinedshaft Keilwelle	Alberocilindrico Cylindricalshaft ZylindrischeWelle	**d2** Pollici Inch Zoll	Alberoscanalato Splinedshaft Keilwelle	Alberocilindrico Cylindricalshaft ZylindrischeWelle
A	25	2-4	M10T.U.15	61125502680	61125500900	3/80.59Min FullThread	61147702680	61147700900
B	25	2-4	M12T.U.25	61125700580	61125700460	1/2-131.00Min FullThread	61143900580	61143900460
B-B	25	2-4	M12T.U.25	61125701940	61125700500	1/2-131.00Min FullThread	61143901940	61143900460
C	28	2	M16T.U.20	61101801480	61101800510	5/8-110.78MinF.T.	61145301480	61145300510
		4	M14T.U.20			1/2-130.78MinF.T.		
C-C	79	2	M16T.U.20	61101802540	61101801750	5/8-110.78MinF.T.	61145302540	61145301750
		4	M14T.U.20			1/2-130.78MinF.T.		
D	93	2-4	M18T.U.20	61103501930	61103501720	3/4-101.00Min FullThread	61147801930	61147801720
E	93	2-4	Æ22T.U.30	61118201930	61118201720	Ø0.8751.11Min	61118201930	61118201720

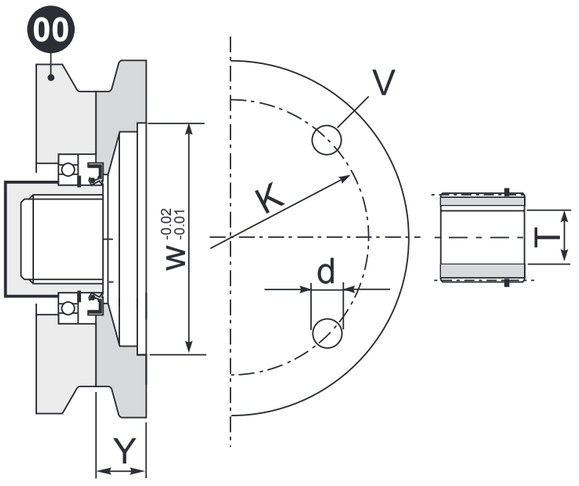

NEMA Grandezzamotore Motorsize Motorgröße	FLANGEATTACCOMOTORE INPUTFLANGEADAPTER MOTORANBAUFLANSCH					MANICOTTO COUPLING KUPPLUNG T		CODICEDI ORDINAZIONE ORDERINGCODE BESTELLNUMMER
	W	**V**	**d**	**K**	**Y**	Diametro Diameter Durchmesser	Linguetta Key Passfeder	
143/145TD	9	4	0.55	10	1.18	0.875	0.187	61135501060
182/184TC	8.5	4	0.55	7.25	1.18	1.125	0.25	61130800070
182/184TD	9	4	0.55	10	1.18	1.25	0.25	61135502200
210TD	9	4	0.55	10	1.18	1.375	0.312	61135502500
213/215TC	8.5	4	0.55	7.25	1.81	1.375	0.312	61130802500

Dimensioniinpollici Inchdimensions AbmessungeninZoll

Oltre alle flangiature riportate in tabella sono disponibili altri modelli a richiesta.

Most requested electric motor adapters are displayed.Otherinputflange and shaft adapters are availableonrequest.

NebendeninderTabelle aufgeführten Flanschadaptern sind weitere auf Anfrageerhältlich.

SAE	Y	No. Bolt	CODEDECOMMANDE CÓDIGOPARAELPEDIDO CÓDIGODEPEDIDO			CODEDECOMMANDE CÓDIGOPARAELPEDIDO CÓDIGODEPEDIDO		
			Flasque-brideavec**d1**/Bridacon**d1**/Flangecom**d1**			Flasque-brideavec**d2**/Bridacon**d2**/Flangecom**d2**		
			d1 Métrique Métrico Métrico	Arbrecannelé Ejeacanalado Eixoranhurado	Arbrecylindrique Ejecilíndrico Eixocilíndrico	**d2** Pouces Pulgadas Polegadas	Arbrecannelé Ejeacanalado Eixoranhurado	Arbrecylindrique Ejecilíndrico Eixocilíndrico
A	25	2-4	M10T.U.15	61125502680	61125500900	3/80.59Min FullThread	61147702680	61147700900
B	25	2-4	M12T.U.25	61125700580	61125700460	1/2-131.00Min FullThread	61143900580	61143900460
B-B	25	2-4	M12T.U.25	61125701940	61125700500	1/2-131.00Min FullThread	61143901940	61143900460
C	28	2	M16T.U.20	61101801480	61101800510	5/8-110.78MinF.T.	61145301480	61145300510
		4	M14T.U.20			1/2-130.78MinF.T.		
C-C	79	2	M16T.U.20	61101802540	61101801750	5/8-110.78MinF.T.	61145302540	61145301750
		4	M14T.U.20			1/2-130.78MinF.T.		
D	93	2-4	M18T.U.20	61103501930	61103501720	3/4-101.00Min FullThread	61147801930	61147801720
E	93	2-4	Æ22T.U.30	61118201930	61118201720	Ø0.8751.11Min	61118201930	61118201720

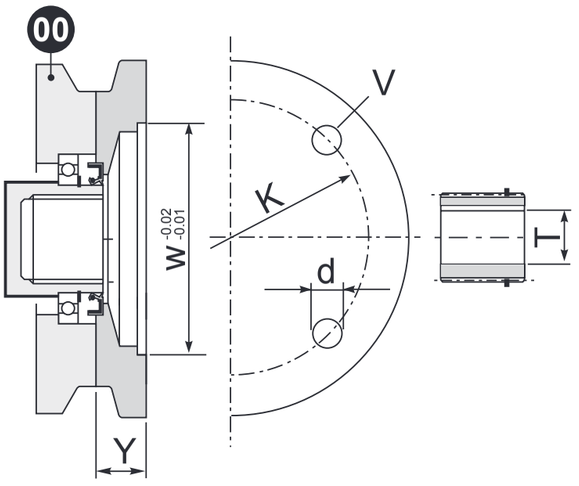

NEMA Grandeurmoteur Tamañodelmotor Tamanhodo motor	FLASQUES-BRIDESPOUR FIXATIONSURMOTEUR BRIDASDELMOTOR FLANGEENGATEMOTOR					MANCHONOUMOYEU MANGUITOACOPLAMIENTO LUVAACOPLAMENTO T		CODEDE COMMANDE CÓDIGOPARA ELPEDIDO CÓDIGODE PEDIDO
	W	**V**	**d**	**K**	**Y**	Diamètre Diámetro Diâmetro	Clavette Lengüeta Lingüeta	
143/145TD	9	4	0.55	10	1.18	0.875	0.187	61135501060
182/184TC	8.5	4	0.55	7.25	1.18	1.125	0.25	61130800070
182/184TD	9	4	0.55	10	1.18	1.25	0.25	61135502200
210TD	9	4	0.55	10	1.18	1.375	0.312	61135502500
213/215TC	8.5	4	0.55	7.25	1.81	1.375	0.312	61130802500

Dimensionsenpouces Dimensionesenpulgadas Dimensõesempolegadas

Aux flasques - brides indiquées dans le tableau viennent s'ajouter d'autresmodèlessurdemande.

Además de las bridas indicadas en la tabla, Brevini Riduttori puede suministrar diferentes modelosbajopedido.

Alémdosflangesindicadosnatabela,estãodisponíveisoutrosmodelos apedido.

13 STATO DI FORNITURA

I riduttori sono verniciati esternamente con fondo epossidico sintetico blu "RAL 5010", salvo di verse disposizioni contrattuali. La protezione è idonea a resistere a normali ambienti industriali anche esterni e consente ulteriori finiture con vernici sintetiche.
Nel caso si prevedano particolari condizioni ambientali aggressive, bisogna utilizzare delle verniciature speciali.
Le parti esterne lavorate del riduttore come le estremità degli alberi cavi e non, piani di appoggio, centraggi ecc. vengono protetti con olio (tectyl) antiossidante. Le parti interne delle carcasse dei riduttori sono verniciate con vernice antiolio e i cinematismi sono protetti con olio antiossidante.
Tutti i riduttori, salvo diverse indicazioni contrattuali, **vengono forniti senza lubrificazione:** come indicato da un'apposita etichetta adesiva allegata al riduttore stesso per evidenziarne lo stato.
I prodotti Brevini Riduttori S.p.A. vengono imballati e spediti, secondo i casi, in cassee o su pallets.
Tutti i prodotti Brevini, salvo diverse indicazioni contrattuali, **vengono imballati con imballi idonei per resistere a normali ambienti industriali.**
Ogni riduttore Brevini viene fornito con specifico manuale di "Installazione e Manutenzione". Dichiarazione del fabbricante e l'attestato di Conformità – UNI EM 10204-2.1.

13 SUPPLY CONDITION

The gear units are painted externally with synthetic primer in blue "RAL 5010", unless otherwise specified in the contract. The protection is suitable for withstanding normal industrial environments (also external) and can be finished with synthetic paints. If particular aggressive ambient conditions are foreseen, special painting is required.
The worked external parts of the gear unit, such as the ends of the hollow and solid shafts, support tables, centerings, etc., must be protected with antioxidant oil (tectyl). The parts inside the gear unit casings are painted wiyh oil-proof paint and the kinematic mechanisms are protected with antioxidant oil. Unless otherwise specified in the contract, **all the gear units are supplied without lubrication:** as specified by a special sticker placed on the unit for indicating its condition.
Brevini Riduttori S.p.A. products are packed and shipped in boxes or on pallets, as required.
Unless otherwise specified in the contract, all Brevini products **are packed with packing suitable for withstanding normal industrial environments.**
Every Brevini gear unit comes with a specific "Installation and Maintenance" manual. Manufacturer's declaration and certificate of Conformity -UNI EM 10204-2.1.

13 LIEFERBEDINGUNGEN

Die Außenseite der Getriebe ist mit Epoxidharzblau "RAL 5010" lackiert, soweit vertraglich nicht anders vereinbart. Der Schutz ist für normale Industrieumgebungen und Außenbereiche geeignet und gestattet zusätzliche Überlackierung mit Synthetiklacken. Bei Einsatz unter besonders aggressiven Umgebungsbedingungen müssen Spezial lacke verwendet werden.
Die bearbeiteten Außenteile des Getriebes wie die Stümpfe der Hohlwellen und Wellen, Stützflächen, Zentrieransätze usw. werden mit einem Film oxidationshemmenden Öls (Tectyl) geschützt. Die Innenteile der Getriebegehäuse werden mit schmierölfesten Lacken lackiert und die Getriebe sind durch oxidationshemmendes Öl geschützt.
Alle Getriebe, soweit vertraglich nicht anders vereinbart, **werden ohne Schmieröl geliefert:** ein Aufkleber auf dem Getriebe weist auf den Zustand desselben hin.
Die Produkte Brevini Riduttori S.p.A. werden in Kisten oder auf Paletten geliefert und versandt.
Alle Produkte Brevini, soweit vertraglich nicht anders vereinbart, **werden in Verpackungen geliefert, die für normale Industrieumgebungen ausreichend sind. Alle Getriebe Brevini sind mit einem spezifischen "Installations- und Wartungshandbuch", mit Herstellererklärung und Konformitätsbescheinigung – UNI EM 10204-2.1 versehen.**

14 CONDIZIONI DI STOCCAGGIO

Nel caso occorra immagazzinare il prodotto per un periodo superiore ai 2 mesi attenersi a quanto segue:
Proteggere gli alberi e i centraggi con pellicola di grasso e/o liquidi protettivi anticorrosione.
Riempire totalmente il riduttore e l'eventuale frenolamellare con oli adeguati.
Immagazzinare in luogo asciutto e con temperatura compresa fra i -5 °C e +30 °C.
Proteggere i colli dallo sporco, dalla polvere e dall'umidità.
Per immagazzinamento prolungato oltre i 6 mesi decade l'efficienza per le tenute rotanti. Si consiglia un controllo periodico facendo ruotare gli ingranaggi interni a mano ruotando l'albero in entrata, in presenza di freno lamellare negativo, bisogna sbloccare il freno, con pompa idraulica o similare (per pressione di apertura freno vedi capitolo freni). L'eventuale sostituzione all'atto del l'avviamento delle guarnizioni è consigliata.

14 STORING CONDITIONS

If the product is to be stored for more than 2 months, carry out as follows:
Protect the shafts and centerings with a film of grease and/or anticorrosive protection liquids.
Completely fill the gear unit and possible multidisc brake with suitable oils.
Store in a dry place with temperature of between -5°C and +30°C.
Protect the packages from dirt, dust and damp.
When storing for more than 6 months the rotating seals will loose efficiency.
It is advisable to carry out a periodical check, manually turning the internal gears, turning the input shaft; with negative multidisc brake, release the brake, with hydraulic pump or similar (for brake release pressure see the chapter Brakes). Possible replacement of the gaskets on starting is advisable.

14 LAGERBEDINGUNGEN

Gehen Sie bei einer Lagerung des Produktes für einen Zeitraum von mehr als 2 Monaten wie folgt vor:
Schützen Sie die Wellen und die Zentrieransätze mit einer dünnen Fettschicht und/oder Rostschutzmitteln.
Füllen Sie das Getriebe und die eventuelle Lamellenbremse ganz mit den empfohlenen Ölsorten. Lagern Sie die Getriebe an einem trockenen Ort mit einer Temperatur von -5°C bis +30°C.
Schützen Sie die Ware vor Schmutz, Staub und Feuchtigkeit.
Bei Lagerung von mehr als 6 Monaten verlieren die Wellendichtungen ihre Wirksamkeit. Überprüfen Sie regelmäßig die Getriebe, indem Sie die Zahnräder von Hand mithilfe der Antriebswelle drehen; sollte eine Lamellenbremse eingebaut sein, muss die Bremse mit einer Hydraulikpumpe oder ähnlichem freigesetzt werden (für den Öffnungsdruck der Bremse siehe das Kapitel Bremsen). Bei der Inbetriebnahme sollte die Dichtung möglichst ersetzt werden.

13 ETAT DE LA FOURNITURE

Les réducteurs sont peints extérieurement par application d'un apprêt époxydique synthétique bleu "RAL 5010", sauf dispositions contractuelles contraires. La protection est prévue pour résister aux environnements industriels normaux, même extérieurs, et permet l'application de couches de finitions de peintures synthétiques. Dans le cas d'utilisation dans des particulières conditions d'ambiance agressives, il faut utiliser des peintures spéciales. Les parties extérieures usinées du réducteur, comme par exemple les bouts d'arbres creux et non, les plans d'appui, centrages, etc., doivent être protégés avec de l'huile (tectyl) antioxydante. Les parties intérieures des carcasses (autrement dit carters) des réducteurs sont revêtues d'une peinture anti-huile et les cinématismes sont protégés avec de l'huile antioxydante.
Tous les réducteurs, sauf dispositions contractuelles contraires, **sont livrés sans lubrification:** comme spécifié sur une étiquette autocollante jointe avec le réducteur pour signaler cette condition.
Les produits Brevini Riduttori S.p.A. sont emballés et expédiés, suivant les cas, dans des caisses ou sur palettes. Tous les produits Brevini, sauf dispositions contractuelles contraires, **sont conditionnés dans des emballages prévus pour résister aux ambiances industrielles normales.**
Chaque réducteur Brevini est accompagné d'un manuel d'Installation et d'Entretien spécifique. Déclaration du fabricant et certificat de conformité – UNI EM 10204-2.1.

13 CONFIGURACIÓN DE ENTREGA

Salvo cuando el contrato estipula lo contrario, los reductores están barnizados por fuera con una base epoxídica sintética azul "RAL 5010". Esta protección es idónea para instalaciones industriales bajo techo y a la intemperie y admite el acabado con barnices sintéticos. Si las condiciones ambientales son particularmente agresivas hay que utilizar barnices especiales.
Las partes externas mecanizadas del reductor (extremos de los ejes huecos y macizos, planos de apoyo, centrados, etc.) se protegen con aceite antioxidante (tectyl). Las carcasas de los reductores están barnizadas por dentro con barniz impermeable al aceite. Los mecanismos están protegidos con aceite antióxido.
Salvo cuando el contrato estipula lo contrario, todos los reductores Brevini se **entregan sin lubricantes:** así lo indica la descripción de el estado que figura en la etiqueta adhesiva del reductor.
Los productos de Brevini Riduttori se envían embalados en cajones o en paletas, según los casos.
Salvo cuando el contrato estipula lo contrario, los productos Brevini **se los materiales de los embalajes son aptos para ambientes industriales normales. Cada reductor Brevini se entrega con un manual de instalación y mantenimiento. Declaración del fabricante y certificado del Conformidad – UNI EM 10204-2.1.**

13 CONDIÇÃO DE FORNECIMENTO

Os redutores são pintados externamente com base epóxi sintética azul "RAL 5010", salvo disposições contratuais diferentes. A proteção é adequada para resistir a ambientes industriais normais, também externos, e permite acabamentos posteriores com tintas sintéticas.
Caso sejam previstas condições ambientais particularmente agressivas, será necessário outilizar tintas especiais.
As partes externas trabalhadas do redutor, como as extremidades dos eixos ocos e não ocos, planos de apoio, centragens, etc. são protegidas com óleo (tectyl) antioxidante. As partes internas das carcaças dos redutores são pintadas com tinta antióleo e os mecanismos cinemáticos são protegidos com óleo antioxidante.
Todos os redutores, salvo outra indicação contratual, **são fornecidos sem lubrificação:** como indicado em uma etiqueta adesiva apropriada fixada ao próprio redutor para evidenciar sua condição.
Os produtos Brevini Riduttori S.p.A. são embalados e expedidos, conforme os casos, em caixas ou sobre paletes. Todos os produtos Brevini, salvo indicações contratuais diferentes, **são embalados com embalagens idôneas para resistir a ambientes industriais normais.**
Cada redutor Brevini è fornecido com um manual de "Instalação e manutenção" específico. Declaração do fabricante e atestado de Conformidade – UNI EM 10204-2.1.

14 CONDITIONS DE STOCKAGE

Dans le cas d'emmagasinage du produit pour une période de temps supérieure à 2 mois, respecter les points suivants:
Protéger les arbres et les centrages avec un film de graisse et/ou de liquides de protection anticorrosion.
Remplir entièrement le réducteur et le frein à lamelles éventuelles avec des huiles appropriées.
Stocker en un lieu sec et avec une température comprise entre -5°C et +30°C.
Protéger les colis contre la saleté, la poussière et l'humidité.
Pour le stockage au-delà des 6 mois, l'efficacité des joints rotatifs se dégrade. Il est conseillé d'effectuer un contrôle périodique en faisant tourner les engrenages internes à la main en tournant l'arbre en entrée; en présence d'un frein à lamelles négatif, il faut le débloquer le frein avec une pompe hydraulique ou un matériel similaire (pour la pression d'ouverture du frein, voir chapitre freins).
Le remplacement éventuel, au moment du démarrage, des joints est conseillé.

14 CONDICIONES DE ALMACENAJE

Si el producto debe permanecer almacenado más de dos meses:
Proteger los ejes y los centrajes con una película de grasa o un líquido anticorrosión.
Llenar el reductor y eventualmente el freno laminar con aceites adecuados.
Almacenar en un sitio seco a una temperatura de -5a+30°C.
Proteger los bultos de la suciedad, el polvo y la humedad.
Si el almacenaje se prolonga más de seis meses las guarniciones giratorias pierden eficiencia. Se aconseja revisarlas periódicamente girando a mano los engranajes interiores y el eje de entrada.
Si se observa freno negativo hay que desbloquear el freno con una bomba hidráulica o similar (la presión de apertura está indicada en el capítulo dedicado a los frenos) y sustituir las guarniciones giratorias antes de utilizarlas por primera vez.

14 CONDIÇÕES DE ARMAZENAGEM

Caso seja necessário armazenar o produto por um período superior a 2 meses, limitar-se a o que segue:
Proteger os eixos e as centragens com uma película de graxa e/ou líquidos de proteção anticorrosão Encher totalmente o redutor e o freio lamelar eventual com óleos
adequados.
Armazenar em local seco e com temperatura entre -5°C e +30°C.
Proteger os volumes contra sujeira, poeira e umidade.
A eficiência dos retentores giratórios cai no caso de um armazenamento prolongado por mais de 6 meses. É aconselhável um controle periódico girando manualmente as engrenagens internas, girando o eixo na entrada; na presença de freio lamelar negativo, é necessário desbloquear o freio com bomba hidráulica ou similar (para a pressão de abertura do freio, consultar o capítulo Freios). É aconselhável a eventual substituição das guarnições no momento da partida.

15.INSTALLAZIONE

L'installazione dei riduttori deve essere realizzata con cura e professionalità impiegando personale adeguatamente istruito e tecnicamente preparato.
La predisposizione al funzionamento deve avvenire rispettando tutte le indicazioni tecniche contenute rispettando tutte le indicazioni tecniche contenute nei relativi documenti.
Le strutture a cui vanno fissati devono essere rigide. con superfici di appoggio lavorate a macchina ben piane e prive di verniciatura, normali all'asse azionato, e concentraggiato tolleranza H8; Le superficia contatto debbono essere preventivamente sgrassate in modo perfetto.
Deve essere curato l'allineamento tra il riduttore e l'albero da comandare, soprattutto nel caso di riduttori con uscita femmina scanalata che, ricordiamo, non accettano carichi esterni; Per il fissaggio devono essere impiegate viti di classe minimo 10.9 con serraggio al 75% dello snervamento.
Durante il montaggio debbono essere assolutamente evitati urti assiali violenti che potrebbero danneggiare i cuscinetti interni Gli organi di comando da calettare sull'albero cilindrico in uscita devono essere lavorati come da indicazioni riportate nel capitolo: "Configurazioni uscite".
Quindi nel collegamento tra riduttore e motore si consiglia l'utilizzo di giunti in grado di recuperare disallineamento, mentre se si utilizzano organi meccanici non in grado di recuperare disallineamento, all'atto del montaggio porre molta attenzione all'allineamento fra riduttore e motore.

15.INSTALLATION

The gear units must be carefully installed by suitably trained technical personnel.
Preparation for operation must occur according to all technical information contained in relevant documents.
The structures to which they are fixed must be rigid, with perfectly flat machined unpainted support surfaces, normal with driven shaft, and with centering stot tolerance H8.
The contact surfaces must be duly and perfectly greased.
The unit must be carefully aligned with the driven shaft, especially with gear units with female splined output shaft which, it must be remembered, do not take external loads.
For fixing, use screws of class min. 10.9 with tightening at 75% yielding.
During assembly, violent axial impacts must absolutely be avoided since they could damage the internal bearings.
The control parts to be fitted on the cylindrical output shaft must be worked according to the specifications given in the chapter: "Output configurations".
We are therefore recommending to use couplings that can recover misalignment when connecting gearbox and motor. In case of use of mechanical components that do not allow misalignment recovering, please pay special care to the alignment between gearbox and motor during assembling operations.

15.INSTALLATION

Die Installation der Getriebe muss sorgfältig und professionell durch technisch ausgebildete Fachkräfte ausgeführt werden.
Die Vorbereitung zur Inbetriebnahme muss entsprechend gemäß allen technischen Angaben der spezifischen Unterlagen.
Sie dürfen nur an starren Strukturen befestigt werden mit ebenen maschinenbearbeiteten unlackierten Auflageflächen, gewöhnlich an der angetriebenen Achse und mit Zentrieransätzen mit Toleranz H8;
Die Kontaktflächen müssen zuvor sorgfältig entfettet werden.
Die Ausrichtung zwischen Getriebe und angetriebener Welle ist äußerst sorgfältig vorzunehmen, besonders bei Hohlwellen mit Keilnut, die, wie bekannt ist, keinen externen Belastungen ausgesetzt werden dürfen;
Für die Befestigung sind Schrauben mit Mindestklasse 10.9 und Anziehmoment von 75% der Streckgrenze zu verwenden.
Bei der Montage sind unbedingt heftige Stöße gegen die Achsen zu vermeiden, durch die die inneren Lager beschädigt werden können.
Die Organe, die auf die zylindrische Abtriebswelle aufgezogen werden, müssen entsprechend den Anweisungen im Kapitel: "Konfigurationen Abtriebe" bearbeitet werden.
Wir empfehlen Motor und Getriebe durch Kupplungen zu verbinden, die die Fluchtabweichung aufheben können. Falls mechanische Teile ohne Beseitigung der Fluchtabweichung verwendet werden, muss bei der Montage die Ausrichtung zwischen Getriebe und Motor beachtet werden.

15.INSTALLATION

L'installation des réducteurs doit être effectuée par un professionnel qualifié et expressément habilité à réaliser cette opération.
La prédispositionaufonctionnementdoit se faire en suivant toutes les indications techniques contenues dans les documentscorrespondants.
Les structures auxquelles sont fixés les réducteurs doivent être rigides, présentésdessurfacesouportéesusinéesparfaitement plane et nues (sans peinture), normales à l'arbre entraîné et des centragesavecunetoléranceH8;
Lessurfacesdecontactdoiventêtrepréalablementdégraissées minutieusement.
Il faut prêter une attention particulière à l'alignement entre le réducteur et l'arbre àcommander,notammentdanslecasde réducteurs avec sortie femelle cannelée qui, faut-il le rappeler, ne supportent pas de charges externes; Pour la fixation, il faut impérativement utiliser des vis de classe 10.9 minimum serrées à 75% de la limited'élasticité.
Lors du montage, il faut absolument éviter tous chocs axiaux violents qui pourraient endommager les roulements internes.
Lesorganesdecommandeàassembler sur l'arbre cylindrique en sortie doivent être usinés en respectant les prescriptions indiquées dans le chapitre : "Configurationsdessorties".
Pour le raccordement entre le réducteur et le moteur, on conseille donc d'utiliser desjointsenmesurederécupérerledésalignement, alors que si on utilise des organes mécaniques pas en mesure de récupérer le désalignement, au moment du montage faire très attention à l'alignemententreleréducteuretlemoteur.

15.INSTALACIÓN

Losreductoresdebenserinstaladospor técnicos profesionales competentes y expertos.
Alprepararlosparafuncionarespreciso respetar todas las indicaciones técnicas contenidasenlosrelativosdocumentos.
Fijar el reductor en estructuras rígidas consuperficiesdeapoyo mecanizadasmuyplanasysinbarnizar, perpendiculares al eje accionado (toleranciadecentrajeH8);
Antes de comenzar hay que desengrasar cuidadosamente las superficies de contacto.
Mantenerelreductorbienalineadoaleje sobretodosilasalidahembraesacanalada porque, como se recordará, estas salidasnoaceptancargasexternas.
Lostornillosdefijacióndebensercomo mínimo de 10.9 y estar apretados al 75%.
Durante el montaje hay que evitar los choques axiales violentos porque puedendañarlosrodamientosinteriores.
Los órganos de mando que se ensamblan en el eje cilíndrico de salida deben estar mecanizados como se describe en el capítulo "Configuración de las salidas".
Por ello, en la conexión entre el reductor y el motor se recomienda el uso de uniones capaces de recuperar desalineaciones, mientras que si se usan órganos mecánicos que no sean capaces derecuperardesalineaciones,duranteel montajeprestarmuchaatenciónalaalineaciónentreelreductoryelmotor.

15.INSTALAÇÃO

A instalação dos redutores deve ser realizada com cuidado e profissionalismo, empregando pessoal instruído de forma adequada e tecnicamente preparado.
A predisposição para o funcionamento deve ser efetuada respeitando todas as indicações técnicas contidas nos relativosdocumentos.
As estruturas às quais serão fixados devem ser rígidas, com superfícies de apoio acabadas a máquina, bem planas e isentas de tinta, perpendiculares ao eixo acionado e com centragens de tolerânciaH8;
Assuperfíciesdecontatodevemserdesengraxadas preventivamente de modo perfeito.
O alinhamento entre o redutor e o eixo a ser operado deve ser observado, sobretudonocasoderedutorescomsaída fêmea ranhurada que, lembramos, não aceitam cargas externas; Para a fixação devem ser empregados parafusos com classe mínima de 10.9 com aperto até 75%dolimiteelástico.
Durante a montagem devem ser absolutamente evitados os impactos axiais violentos que podem danificar os coxins internos.
Os órgãos de comando a serem alinhados ao eixo cilíndrico na saída devem ser trabalhados como indicado no capítulo:"Configuraçõesdesaída".
Portanto, na ligação entre o redutor e o motor, aconselha-se a utilizar um acoplamento que consiga compensar o desalinhamento. Por outro lado, se forem utilizados órgãos mecânicos não capazesdecompensarodesalinhamento, na alturadamontagemseráprecisoprestar muitaatençãoaoalinhamento entreoredutoreomotor.

16. BRACCIO DI REAZIONE

INDICAZIONI PER LA COSTRUZIONE E ANCORAGGIO DEL BRACCIO DI REAZIONE

16. TORQUE ARM

INSTRUCTIONS FOR TORQUE ARM CONSTRUCTION AND ANCHORING

16. SCHUBSTREBE

ANWEISUNGEN FÜR DEN BAU UND DIE MONTAGE DER SCHUBSTREBE

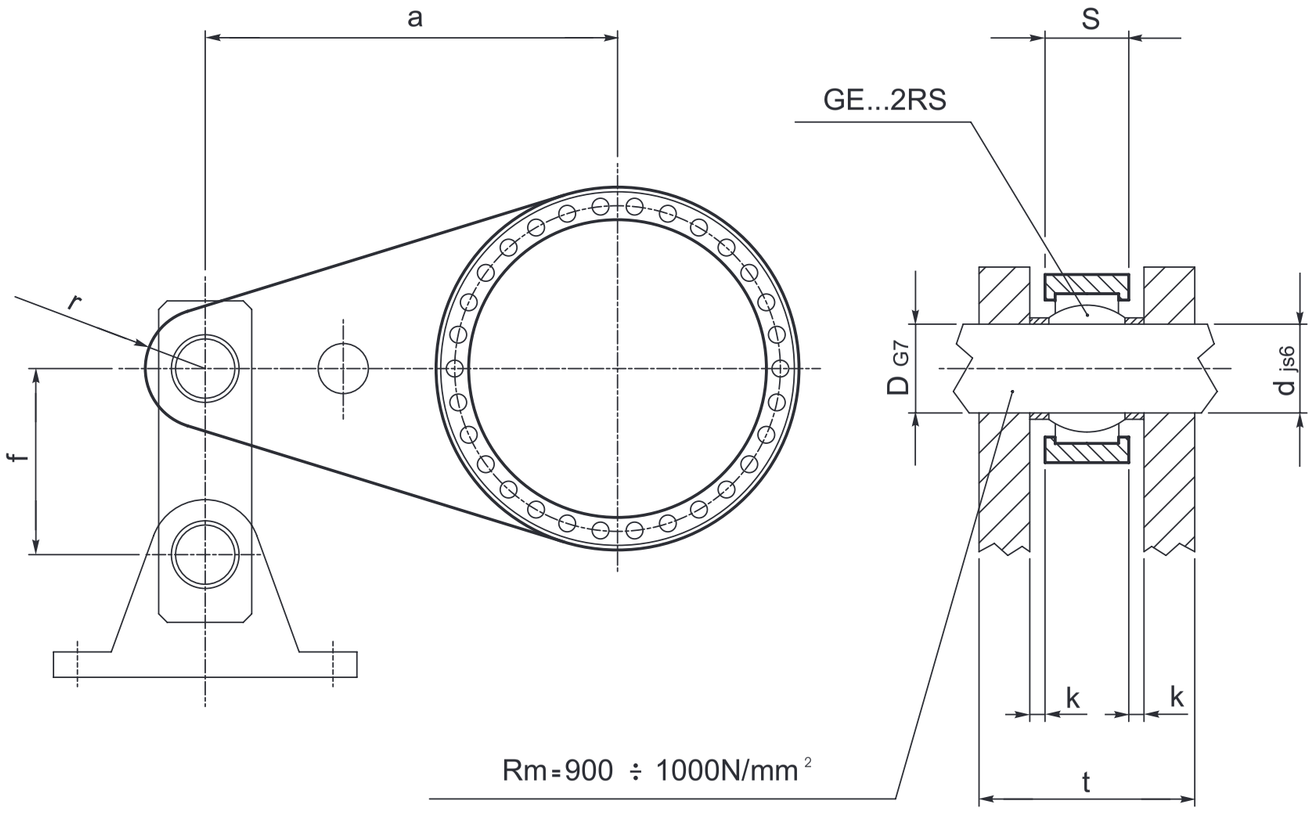

	a min [mm]	s [mm]	r min [mm]	f min [mm]	GE…2RS	D d [mm]	k [mm]	t min [mm]
010	200	15	30	80	20	20	2	35
020	300	15	30	80	20	20	2	35
030-045	300	20	35	100	25	25	3	46
065-067	400	20	35	100	25	25	3	46
090-091	500	25	40	150	30	30	3	55
150-155	600	25	40	150	30	30	3	55
250-255	700	30	45	150	35	35	4	66

16. BRAS DE RÉACTION

INSTRUCTIONS POUR LA CONSTRUCTION ET L'ANCRAGE DU BRAS DE REACTION

16. BRAZO DE REACCIÓN

INDICACIONES PARA FABRICAR Y ANCLAR EL BRAZO DE REACCIÓN

16. BRAÇO DE TORÇÃO

INDICAÇÕES PARA A CONSTRUÇÃO E ANCORAGEM DO BRAÇO DE TORÇÃO

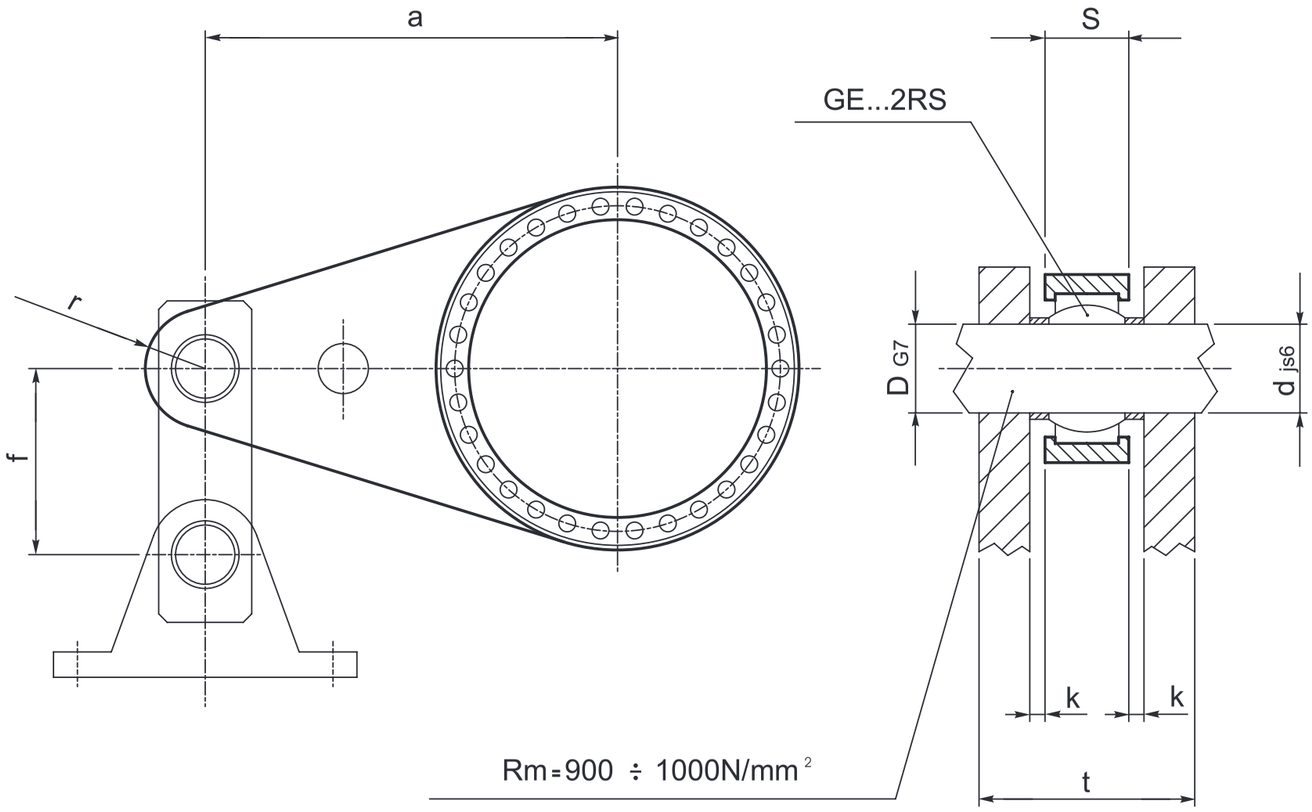

	a min [mm]	s [mm]	r min [mm]	f min [mm]	GE…2RS	D d [mm]	k [mm]	t min [mm]
010	200	15	30	80	20	20	2	35
020	300	15	30	80	20	20	2	35
030-045	300	20	35	100	25	25	3	46
065-067	400	20	35	100	25	25	3	46
090-091	500	25	40	150	30	30	3	55
150-155	600	25	40	150	30	30	3	55
250-255	700	30	45	150	35	35	4	66

17LUBRIFICAZIONE

I riduttori Brevini vengono forniti privi di lubrificante; l'utilizzatore è tenuto ad effettuare il corretto riempimento prima dellamessainmotodellamacchina.

Caratteristichefondamentalideglioli

I parametri importanti da considerare quandosisceglieiltipodioliosono:
- la viscosità alle condizioni nominali di funzionamento
- gliadditivi

Lo stesso olio, deve lubrificare sia i cuscinetti che gli ingranaggi e tutti questi componenti convivono all'interno della stessa scatola, in condizioni di funzionamento diverse. Consideriamo i singoli parametri.

Viscosità
La viscosità nominale è riferita ad una temperaturadi40°C,madiminuiscevelocemente all'aumentare della temperatura.Selatemperaturadifunzionamento ècompresatra50°Ce70°C,sipuòscegliereunaviscositànominalesecondola seguentetabellaindicativa,scegliendola viscosità più elevata quando si prevede latemperaturapiùalta.

17LUBRICATION

Brevini gear units are supplied without lubricant; therefore the user must carry outcorrectfillingbeforestartingthemachine.

Fundamental characteristics of the oils
The important parameters to consider whenchoosingthetypeofoilare:
- viscosity at nominal operating conditions
- additives

The oil must lubricate the bearings and thegearsandallthesecomponentswork inside the same box, in different operatingconditions.Wewillconsidertheindividualparameters.

Viscosity
Nominal viscosity is referred to a temperature of 40 °C, but rapidly decreases with an increase in temperature. If the operatingtemperature is between 50 °C and 70 °C, a nominal viscosity can be chosen according to the following guide table, choosing the highest viscosity if thehighesttemperatureisforeseen.

17SCHMIERUNG

Die Brevini - Getriebe werden ohne Schmieröl geliefert; der Benutzer muss dieselben vor der Inbetriebnahme der Maschinemitdervorschriftmäßgen Schmierölmengefüllen.

Grundlegende schmieröleigenschaften
Bei der Schmierölauswahl sind die folgendenwichtigeParameterzuberücksichtigen:
- Viskosität bei Nennbetriebsbedingungen
- Additive

Dasselbe Öl muss sowohl Lager wie auch Zahnräder schmieren und diese Bauteile funktionieren zusammen in demselbenGehäuseunterunterschiedlichenBetriebsbedingungen.Nachfolgend werdendieeinzelnenParameterkurzbeschrieben.

Viskosität
DieNennviskositätbeziehtsichaufeine Temperaturvon40°Cundnimmtmitder ZunahmederTemperaturraschab.Liegt die Betriebstemperatur zwischen 50 °C und70°C,kanneineNennviskositätlaut folgenderTabellegewähltwerden,wobei bei sehr hoher Temperatur die höchste Viskositätzuwählenist.

n_2 [rpm]	50°C	70°C
n_2 >20	**VG150**	**VG220**
20>n_2 >5	**VG220**	**VG320**
n_2 >5	**VG320**	**VG460**

Particolare attenzione bisogna fare agli stadi in uscita molto caricati e con velocità molto basse (<1 giro/min). In questi casibisognaricorreresempreadolicon viscositàelevataeconunabuonacarica diadditivazioneExtremePressure(EP).

Additivi
Oltre ai normali additivi antischiuma ed antiossidanti, è importante utilizzare oli lubrificanticonadditiviingradodiconferire proprietà EP (extremepressure) ed anti-usura, secondo ISO 6743-6 L-CKC o DIN51517-3CLP.Chiaramentequindi occorre ricercare prodotti con caratteristiche EP tanto più forti (tipo MOBILGEAR SHC) quanto più lenta è la velocità del riduttore. È opportuno ricordare che. i composti chimici sostitutivi della lubrificazioneidrodinamica,siformanoa scapito della carica EP originale. Quindi,inpresenzadivelocitàmoltobassee carichielevati,èimportanterispettaregli intervallidimanutenzionepernondeprimere eccessivamente le caratteristiche lubrificantidell'olio.

Special attention must be paid to very loaded output stages and with very low speeds (<1 rpm). In such cases, always use high viscosity oils and with a good amount of Extreme Pressure (EP) additive.

Additives
In addition to the normal antifoaming and antioxidant additives, it is important to use lubricating oils with additives that provide EP (extremepressure) and antiwearproperties,accordingtoISO6743-6L-CKCorDIN51517-3CLP.Therefore itwillbenecessaryto findproductswith EP characteristics all the stronger (type MOBILGEAR SHC) the slower the gear unit speed. It should be remembered that the chemical compounds replacing hydrodynamic lubrication are formed to thedetrimentoftheoriginalEPload. Therefore,withverylowspeedsandhigh loadsitisimportanttorespectthemaintenanceperiodssoasnottoexcessively diminishthelubricatingcharacteristicsof theoil.

Besonders vorsichtig muss man bei Abtriebsstufen unter hohen Lasten und mitniedrigerDrehzahl(<1U/min)sein.In diesenFällenmussimmerSchmierölmit hoher Viskosität und einer ausreichenden Menge an E.P. Additiven eingesetzt werden.

Additive
NebendennormalenEntschäumernund OxidationshemmernmüssenSchmieröle E.P.Additive(Extrem-Pressure)undverschleißhemmende Wirkstoffe laut ISO 6743-6 L-CKC oder DIN 51517-3 CLP enthalten. Es ist offensichtlich, dass dabeiProduktemitE.P.Eigenschaften(Typ MOBILGEAR SHC) zu wählen sind, die umsoausgeprägterseinmüssen,jelangsamerdieGetriebedrehzahlist.Eswird daranerinnert,dasssichdiechemischen Substitutionsverbindungen der hydrodynamischen Schmierung zu Lasten des ursprünglichenEP-Gehaltsbilden.Esist daherbeisehrniedrigenDrehzahlenund hohen Belastungen sehr wichtig, dass die Wartungszeiträume zur Vermeidung einer übermäßigen Verschlechterung der Schmieröleigenschaften genau eingehaltenwerden.

17LUBRIFICATION

Les réducteurs Brevini sont livrés sans lubrifiant; il incombe à l'utilisateur d'effectuer le remplissage correct avant la mise en service de la machine.

Caractéristiques fondamentales des lubrifiants
Les paramètres importants à considérer lors du choix du type de lubrifiant sont:
- la viscosité aux conditions nominales de fonctionnement
- les additifs ou dopes

La même huile doit pouvoir correctement lubrifier tant les roulements et que les engrenages et tous les composants renfermés dans le carter dans des conditions d'emploi différentes. Considérons à présent chacun des facteurs intervenant ici.

Viscosité
La viscosité nominale se rapporte à une température de 40°C, mais elle diminue rapidement lorsque la température du réducteur s'élève. Si la température de fonctionnement est comprise entre 50°C et 70°C, il sera alors possible de choisir une viscosité nominale selon le tableau suivant, en choisissant la viscosité la plus élevée lorsque l'on prévoit la température d'emploi la plus élevée.

17LUBRICACIÓN

Los reductores Brevini se entregan sin lubricante; el usuario debe rellenar el reductor antes de ponerlo en funcionamiento.

Características fundamentales de los aceites
Los parámetros importantes a la hora de elegir un aceite son:
- la viscosidad en condiciones nominales de funcionamiento
- los aditivos.

El mismo aceite debe lubricar a los cojinetes y a los engranajes. Estos componentes coexisten dentro de la misma carcasa en condiciones de funcionamiento diferentes. Examinemos cada factor por separado.

Viscosidad
La viscosidad nominal se mide por convención a 40 °C pero baja rápidamente si aumenta la temperatura. Si la temperatura de funcionamiento está entre 50 y 70 °C se puede elegir una viscosidad nominal en la siguiente tabla. Si existe la posibilidad de que la temperatura suba hay que elegir una viscosidad más alta.

17LUBRIFICAÇÃO

Os redutores Brevini são fornecidos sem lubrificante; o usuário deve efetuar o abastecimento correto antes da colocação da máquina em funcionamento.

Características fundamentais dos óleos
Os parâmetros importantes a serem considerados ao escolher o tipo de óleo são:
- a viscosidade nas condições nominais de funcionamento
- os aditivos

O próprio óleo, que deve lubrificar seja os coxins, seja as engrenagens e todos os componentes que convivem dentro da mesma caixa, em condições de funcionamento diferentes. Consideremos os parâmetros individuais.

Viscosidade
A viscosidade nominal refere-se a uma temperatura de 40°C, mas diminui rapidamente com o aumento da temperatura. Se a temperatura de funcionamento estiver entre 50 °C e 70 °C, será possível escolher uma viscosidade nominal conforme a seguinte tabela indicativa, escolhendo-se a viscosidade mais elevada quando for prevista a temperatura mais elevada.

n_2 [rpm]	50°C	70°C
n_2 >20	**VG150**	**VG220**
20>n_2 >5	**VG220**	**VG320**
n_2 >5	**VG320**	**VG460**

Il faut prêter une attention particulière aux étages sensor tie très chargés et avec des vitesses très basses (<1 tr/min). Dans ces cas, il faut toujours recourir à des huiles avec une viscosité élevée et dopées EP extrême pression.

Additifs ou dopes
En plus des additifs antimousse et anticorrosion normaux, il est important d'utiliser d'autres huiles activées ou dopées [EP (extreme-pressure) et antiusure], selon la classification ISO 6743-6L-CKC ou DIN 51517-3CLP. Il est donc évident qu'il faut rechercher des produits dont les caractéristiques EP seront d'autant plus fortes (type MOBILGEAR SHC) que la vitesse de rotation du réducteur sera lente. Il est opportun de rappeler que: les composés chimiques de remplacement de la lubrification hydrodynamique se forment au détriment de la charge EP originale. En conséquence, dans le cas de vitesses très basses et de charges élevées, il est important de respecter les intervalles d'entretien pour éviter que les propriétés lubrifiantes de l'huile dégénèrent.

Cuando la velocidad de rotación de salida es muy baja (<1 rpm) y la carga es muy grande hay que prestar mucha atención. En estos casos se debe recurrir a aceites con alta viscosidad y alto contenido de aditivos Extreme Pressure (EP).

Aditivos
Además de los agentes antiespuma y antioxidantes convencionales, es importante que los aditivos añadan al lubricante propiedades EP (presión extrema) y antidesgaste, con arreglo a las normas ISO 6743-6L-CKC o DIN 51517-3CLP. Las características EP deben ser más marcadas cuanto más lenta es la velocidad del reductor. Recuerde que: los compuestos químicos que reemplazan a la lubricación hidrodinámica se forman a expensas de la carga EP original. Por tanto, si las velocidades son muy bajas y las cargas muy altas hay que respetar el programa de mantenimiento para que el aceite no se degrade demasiado.

Deve-se prestar atenção especial aos estágios de saída muito carregados e com velocidades muito baixas (<1 rotação/min). Nesses casos será necessário recorrer sempre a óleos com viscosidade elevada e com uma boa carga de aditivos do tipo Extreme Pressure (EP).

Aditivos
Além dos aditivos normais antiespuma e antioxidante, é importante utilizar óleos lubrificantes com aditivos capazes de conferir propriedades EP (extrema pressão) e anti-desgaste, conforme as normas ISO 6743-6 LCKC ou DIN 51517-3 CLP. É necessário, portanto, procurar produtos com características EP tanto mais fortes (tipo MOBILGEAR SHC) quanto mais lenta for a velocidade do redutor. É oportuno lembrar que os compostos químicos substitutivos da lubrificação hidrodinâmica formam-se em detrimento da carga EP original.
Dessa forma, na presença de velocidades muito baixas e cargas elevadas, será importante respeitar os intervalos de manutenção para não deteriorar excessivamente as características lubrificantes do óleo.

Tipidioli
Gli oli disponibili appartengono generalmente a tre grandi famiglie.
1) Oli minerali
2) Olisinteticipoli-Alfa-Olefine
3) Olisinteticipoli-Glicole
La scelta più appropriata è generalmente legata alle condizioni di impiego.

I riduttori non particolarmente caricati e con un ciclo di impiego discontinuo senza escursioni termiche importanti, possono certamente essere lubrificati con olio minerale.
Nei casi di impiego gravoso, quando i riduttori saranno prevedibilmente caricati molto ed in modo continuativo, con conseguente prevedibile innalzamento della temperatura, è bene utilizzare lubrificanti sintetici tipo poli alfa olefine (PAO).
Gli oli di tipo poliglicole (PG) sono da utilizzare strettamente nel caso di applicazioni con forti strisciamenti fra i contatti, ad esempio nelle viti senza fine. Debbono essere impiegati con grande attenzione poiché non sono compatibili con gli altri oli e sono invece completamente miscibili con l'acqua. Questo fenomeno è particolarmente pericoloso poiché non si nota, ma deprime velocemente le caratteristiche lubrificanti dell'olio.
Oltre a quest i già menzionati, ricordiamo che esistono gli oli idraulici e gli oli per l'industria alimentare.
I primi vengono usati per il comando dei freni negativi. Per una maggiore tutela dell'ambiente sottolineiamo l'esistenza di alcuni tipi biodegradabili.
I secondi trovano specifico impiego nell'industria alimentare in quanto sono prodotti specialino non nocivi alla salute.
Vari produttori forniscono oli appartenenti a tutte le famiglie con caratteristiche molto simili. Più avanti proponiamo una tabella comparativa tra le marche più note.

Types of oils
The oils available generally belong to three big families.
1) Mineral oils
2) Poly-Alpha-Olefins synthetic oils
3) Poly-Glycols synthetic oils
The most suitable choice is generally tied to the conditions of use.

Gear units that are not particularly loaded and with a discontinuous operating cycle, without considerable temperature ranges, can certainly be lubricated with mineral oil.
In cases of heavy use, when the gear units are very loaded and in a continuous way, with resultant temperature increase, it is best to use polyalphaolefin synthetic lubricants (PAO).
Polyglycol oils (PG) are to be used strictly in the case of applications with heavy sliding between contacts, e.g. in worms. They must be employed with great care since they are not compatible with the other oils but are completely mixable with water. This phenomenon is particularly dangerous, since it is not noticed, but rapidly diminishes the lubricating characteristics of the oil.
In addition to the above, there are also hydraulic oils and oils for the food industry.
The former are used for the command of negative brakes. For better environmental protection there are several biodegradable types.
The latter have a specific use in the food industry since they are special products that are not harmful to the health.
Various producers supply oils belonging to all the families with very similar characteristics. A comparison table of the best known brands is given later on.

Schmierölsorten
Die verfügbaren Ölsorten gehören allgemein zu drei großen Familien
1) Mineralöle
2) Synthetische Poly-Alpha-Olefin-Öle
3) Synthetische Polyglykolöle
Die Auswahl hängt im Allgemeinen von den Einsatzbedingungen ab.

Getriebe, die nicht im Dauerbetrieb laufen und keinen großen Belastungen und großen Temperaturschwankungen ausgesetzt sind, können problemlos mit Mineralölen geschmiert werden.
Bei Einsatz unter erschwerten Bedingungen, bei denen die Getriebe voraussichtlich hohen Lasten im Dauerbetrieb mit der entsprechenden voraussehbaren Temperaturerhöhung ausgesetzt sind, ist es angebracht, synthetische Poly-Alpha-Olefin-Öle (PAO) zu verwenden.
Die Poly-Glykolöle (PG) werden in Anwendungen benutzt, in denen starke Gleitreibungen zwischen den Kontaktflächen auftreten, wie z.B. in Schnecken.
Bei ihrer Anwendung ist sehr sorgfältig vorzugehen, da sie mit anderen Schmierölen unverträglich, aber vollmit Wasser vermischbar sind. Das ist besonders gefährlich, weil es unbemerkt erfolgt und sehr schnell die Schmiereigenschaften des Öls verschlechtert.
Neben den erwähnten Ölen gibt es noch Hydrauliköl und Öle für die Lebensmittelindustrie.
Die ersteren werden auf Negativbremsen eingesetzt. Zum Umweltschutz weisen wir auf einige biologisch abbaubare Ölsorten hin.
Die zweiten werden von der Lebensmittelindustrie verwendet, da sie nicht gesundheitsschädlich sind.
Einige Hersteller liefern Schmieröle, die allen Familien mit sehr ähnlichen Merkmalen angehören. An anderer Stelle finden Sie eine Vergleichstabelle der bekanntesten Ölmarken.

Typesdeshuiles
Les huiles disponibles appartiennent généralementàtroisgrandesfamilles.
1)Huilesminérales
2)Huilessynthétiquespolyalphaoléfines (PAO)
3)Huilessynthétiquespolyglycoles(PG)
Lechoixleplusadaptéestgénéralement liéauxconditionsd'emploi.

Les réducteurs assez peu chargés et avecuncycledefonctionnementdiscontinu, sans variations de température importantes, peuvent certainement être lubrifiésàl'huileminérale.
Dansdesconditionsd'utilisationsévères, àsavoirlorsquelesengrenagessonttrès chargés et de manière continue, avec comme probable conséquence l'élévation de température, il convient d'utiliser des lubrifiants synthétiques type polyalphaoléfine(PAO).Leshuilesdetypepolyglycoles(PG)conviennentparticulièment auxapplicationsprésentantd'importants frottements aux points de contact, comme par exemple dans les vis sans fin.
Ellesdoiventêtreemployéesavecbeaucoupdeprécautions,puisqu'ellesnesont pascompatiblesaveclesautreshuileset sontparcontretotalementmisciblesavec l'eau. Ce phénomène est d'autant plus dangereuxqu'iln'estpasvisibleetdégraderapidementlesqualitésdel'huile.
En sus de ces types déjà mentionnés, il estbonderappelerqu'ilexistedeshuiles hydrauliquesetdeshuilespourl'industrie alimentaire.
Lespremierssontemployéspourlacommandedesfreinsnégatifs.Ilestbond'indiquer ici l'existence de certains types biodégradables qui préservent le milieu naturel.
Lessecondsconviennentàl'industriealimentaire,carils'agitdeproduitsspéciaux quinesontpasnuisiblesàlasanté.
Noter que différents fabricants fournissent des huiles appartenant à toutes les familles avec des caractéristiques très similaires. Plus en avant, vous trouverez untableaudecomparaisondesmarques lesplusconnues.

Tiposdeaceites
Los aceites se agrupan en tres grandes familias.
1)Aceitesminerales
2)Aceitessintéticospolialfaolefinas
3)Aceitessintéticospoliglicoles
El criterio de selección más adecuado toma en cuenta las condiciones de empleo.

Losreductoresquenosoportanunacargaparticularmentegrandeysesometen aciclosdetrabajodiscontinuossinvariaciones icas significativas pueden utilizar unaceitemineral.
Lacargadelosreductoresparausosseveros suele ser muy grande y continua, por lo que la temperatura tiende a subir.
En estos casos se recomienda utilizar polialfaolefinas(PAO).
Los poliglicoles (PG) se deben utilizar solamente cuando el rozamiento es intenso, como por ejemplo en los tornillos sinfin. Hay que manejarlos con precauciónporquesoncompletamentesolubles enaguaperotambiénincompatiblescon otros aceites. Este fenómeno es imperceptible pero muy peligroso porque degradarápidamenteallubricante.
Además de los mencionados, existen aceites hidráulicos y aceites especiales paralaindustriaalimentaria.
Los primeros se utilizan para los frenos negativos. Los biodegradables contribuyenaprotegerelmedioambiente.
Lossegundosseempleanenlaindustria delaalimentaciónporquenosonnocivos paralasalud.
Existen varios fabricantes que disponen de aceites con características similares encadaunadelasfamilias.Másadelante se incluye una tabla comparativa de lasmarcasmásconocidas.

Tiposdeóleo
Os óleos disponíveis pertencem geralmenteatrêsgrandesfamílias.
1)Óleosminerais
2)Óleossintéticospolialfaolefinas
3)Óleossintéticospoliglicóis
Aescolhamaisapropriadaégeralmente ligadaàscondiçõesdeemprego.

Os redutores não particularmente sujeitos a cargas elevadas e com um ciclo detrabalhodescontínuosemamplitudes térmicas relevantes podem certamente serlubrificadoscomóleomineral.
Nos casos de emprego rigoroso, quando os redutores forem provavelmente sujeitos a cargas muito elevadas e de modo contínuo, com o conseqüente e previsível aumento da temperatura, será melhor utilizar lubrificantes sintéticos do tipo polialfaolefinas (PAO). Os óleos de tipopoliglicóis(PG)devemserutilizados especificamente no caso de aplicações com forte atrito entre os contatos, por exemplo, nos parafusos sem fim. Devem serempregadoscommuitaatençãoporquenãosãocompatíveiscomosoutros óleosesão,aocontrário,completamente misturáveiscomaágua.Essefenômeno é particularmente perigoso porque não é observado, mas reduz rapidamente as característicaslubrificantesdoóleo.
Além desses já mencionados, lembramos que existem os óleos hidráulicos e osóleosparaaindústriaalimentícia.
Osprimeirossãousadosparaocomandodosfreiosnegativos.Paraumamaior proteçãodomeioambiente,ressaltamos a existência de alguns tipos biodegradáveis.
Osúltimosencontramempregoespecíficonaindústriaalimentícia pois são produtosespeciaisnãonocivosàsaúde.
Vários produtores fornece óleos pertencentes a todas as famílias com características muito semelhantes. Mais adiante propomos uma tabela comparativa entre as marcas mais conhecidas.

Contaminazione
Durante il normale funzionamento, a causadelrodaggiodellesuperfici,èinevitabilechesitrasferiscanonell'oliodelle microparticelle metalliche. Questa contaminazione, può accorciare la vita dei cuscinetti,mandandoinavariaprematura il riduttore.Perlimitareecontrollareil fenomeno, senza ricorrere a frequenti e costosi cambi d'olio, occorre prevedere l'impiego di un opportuno sistema ausiliariodicircolazionedell'olio.
Con questo sistema, si ottiene il doppio vantaggiodicontrollareillivellodicontaminazione con l'impiego di appositi filtri edistabilizzarelatemperaturadifunzionamento al livello più adeguato per garantirelaviscositàvoluta.Infatti,puòsuccedere che la capacità termica specifica delriduttoreèinsufficienteagarantireun livello di temperatura di funzionamento corretto e stabile. Vedremo più avanti i sistemiausiliaridisponibilipressolaBreviniRiduttori.

Contamination
Duringnormaloperation,duetorunninginofthesurfaces,metallicmicroparticles willinevitablyformintheoil.Thiscontaminationcanshortenthelifeofthebearings,resultinginearlybreakdownofthe gearunit.Tolimitandcontrolthisphenomenon,withoutresortingtofrequentand costlyoilchanges,asuitableauxiliaryoil circulatingsystemmustbeprovided.
This system offers the dual advantage of controlling the level of contamination withtheuseofspecialfiltersandstabilizing theoperatingtemperatureatalevel moresuitableforguaranteeingtherequiredviscosity.Infact,thespecificthermal capacityofthegearunitissometimesinsufficient to ensure a correct and stable operatingtemperaturelevel.Theauxiliary systems available from Brevini Riduttori willbedescribedlateron.

Verschmutzung
Während des normalen Betriebs entstehendurchdenAbriebderOberflächen Mikrometallpartikel im Öl. Diese Verschmutzung kann die Lebensdauer der Lager verkürzen und zu einem Ausfall des Getriebes führen. Zur Einschränkung dieser Erscheinung ohne häufigen und kostspieligen Ölwechsel ist der Einbau einerzusätzlichenFilteranlagedesSchmierölsempfehlenswert.
Diese Anlage bietet den doppelten Vorteil, einserseits den Grad der Ölverschmutzungzureduzierenundandererseits die Betriebstemperatur auf einer für die gewünschte Viskosität geigneten Temperaturstufe zu stabilisieren. Es kann mitunterderFalleintreten,dassdiespezifische Wärmeleistung des Getriebes nichtausreicht,einekorrekteundstabile StufederBetriebstemperaturzugewährleisten.AnandererStellewerdendiebei Brevini Riduttori verfügbaren Hilfssystemebeschrieben.

Per problemi di lubrificazione di riduttori destinati a impieghi particolari sia per la tipologiacostruttiva,siaperiparametridi funzionamento,èconsigliabilecontattare ilservizioTecnico-CommercialeBrevini.
A questo proposito ricordiamo che la Brevini Riduttori si avvale di un accordo tecnico con la Exxon Mobil in base al quale si può avere sia una consulenza preventiva mirata all'applicazione, sia il monitoraggio di applicazioni lubrificate conprodottiMOBIL.

For lubrication problems with gear units intendedforparticularuses,forconstructiontypeandoperatingparameters,it is advisabletocontacttheBreviniTechnical Commercialservice.
Inthisrespect,BreviniRiduttorihasatechnical agreement with Exxon Mobil for having preventive advice for the specific application, and the monitoring of applicationslubricatedwithMOBILproducts.

WendenSiesichbeiSchmierproblemen vonGetrieben,diesowohlbauseitigwie auchaufgrundderBetriebsparameterfür besondere Anwendungen vorgesehen sind, direkt an die technische VerkaufsberatungBrevini.
In diesem Zusammenhang dürfen wir erwähnen,dassBreviniRiduttorieinetechnische Vereinbarung mit Exxon Mobil abgeschlossen hat, die Ihnen eine gezielteAnwendungsberatungwieauchdie Überwachung von SchmieranwendungenmitProduktenMOBILermöglicht.

Contamination
Pendant le fonctionnement normal, à cause du rodage des surfaces, il est inévitable que des microparticules métalliques se transfèrent dans l'huile. Cette contamination peut diminuer la durée de vie des roulements et entraîner la défaillance prématurée du réducteur. Pour limiter et contrôler le phénomène, sans toutefois recourir à des renouvellements d'huile fréquents et onéreux, il faut prévoir l'emploi d'un système auxiliaire de circulation de l'huile.
Ce système présente le double avantage de pouvoir contrôler le niveau de contamination à l'aide de filtres spécifiques et de pouvoir stabiliser la température de fonctionnement au niveau le plus adapté pour garantir la viscosité voulue. En fait, il se peut que la puissance thermique spécifique du réducteur soit insuffisante à garantir un degré de température de fonctionnement correct et stable. Nous donnerons plus en avant les systèmes auxiliaires disponibles chez Brevini Riduttori.

Pour les problèmes de lubrification des réducteurs destinés à des applications particulières, tant pour le type de construction que pour les paramètres de fonctionnement, il est préférable de prendre contact avec le service technico-commercial Brevini.
A ce propos, il est bon de rappeler que Brevini Riduttori a conclu un accord technique avec Exxon Mobil pour permettre d'offrir un service à la fois de consultation préventive visée à l'application et de suivi (monitorage) d'applications lubrifiées avec des produits MOBIL.

Contaminación
El rodaje de las superficies durante el funcionamiento normal hace que las micropartículas metálicas migren inevitablemente hacia el aceite. Este tipo de contaminación acorta la vida de los rodamientos y puede determinar una avería prematura del reductor. Para limitar el fenómeno, en lugar de recurrir a frecuentes y costosos cambios de aceite hay que instalar un circuito auxiliar de circulación.
Esta solución tiene dos ventajas: los filtros reducen la contaminacion y la temperatura de funcionamiento se estabiliza en un valor que asegura la viscosidad necesaria. Puede suceder que la capacidad térmica específica del reductor no alcance a garantizar una temperatura de funcionamiento adecuada y estable. Más adelante se suministra la lista de sistemas auxiliares de la gama Brevini Riduttori.

Para resolver cualquier problema relacionado con la lubricación de reductores para usos especiales (construcción del circuito, ajuste, etc.) se aconseja contactar con el servicio técnico de Brevini Riduttori.
Se recuerda que Brevini Riduttori ha estipulado un acuerdo técnico con Exxon Mobil en virtud del cual el cliente puede adquirir asesoramiento para la futura aplicación o bien un servicio de monitoreo de las aplicaciones lubricadas con productos Mobil.

Contaminação
Durante a operação normal, em função da lapidação das superfícies, é inevitável a transferência de micropartículas metálicas para a água. Essa contaminação pode reduzir a vida útil dos coxins, provocando a avaria prematura do redutor. Para limitar e controlar o fenômeno, sem recorrer a freqüentes e custosas trocas de óleo, é necessário prever o emprego de um sistema auxiliar apropriado de circulação do óleo.
Com esse sistema se obtém uma dupla vantagem, de controlar o nível de contaminação com o emprego de filtros apropriados e estabilizar a temperatura de funcionamento ao nível mais adequado para garantir a viscosidade desejada. Efetivamente, a capacidade térmica específica do redutor pode ser insuficiente para garantir um nível de temperatura de funcionamento correto e estável. Veremos mais adiante os sistemas auxiliares disponíveis junto à Brevini Riduttori.

Para problemas de lubrificação de redutores destinados a empregos particulares, seja pelo tipo costrutivo, seja pelos parâmetros de funcionamento, é aconselhável entrar em contato com o Serviço Técnico Comercial da Brevini.
A esse propósito, lembramos que a Brevini Riduttori se vale de um acordo técnico com a Exxon Mobil com base no qual é possível haver uma consultoria preventiva dirigida à aplicação e o monitoramento de aplicações lubrificadas com produtos MOBIL.

Tabella oli lubrificanti per uso generale

Table of lubricant oils for general use

Tabelle der allaemein verwendeten Schmierole

Tableau des lubrifiants pour emoloi general

Tabla de aceites lubricantes para todos los usos

Tabela de óleos lubrìfìcantes para uso geral

Produttore Manufacturer Hersteller Marque Fabricante Produtor	Oli Minerali Mineral oils Mineralöle Huiles minérales Aceites minerales Óleos minerais			Oli Sintetici Polialfaolefine (PAO) Poly-Alpha-Olefin synthetic oils (PAO) Synthetische Poly-Alpha-Olefin-Öle (PAO) Huiles synthétiquespolyalphaoléfines (PAO) Aceites sintéticos polialfaolefinas (PAO) Óleos sintéticos polialfaolefinas (PAO)			Oli Sintetici Poliglicoli (PG) Polyglycol synthetic oils(PG) Synthetische Polyglykolöle (PG) Huiles synthétiques polyglycoles (PG) Aceites sintéticos poliglicoles (PG) Óleos sintéticos poliglicóis (PAO)		
	ISO VG 150	ISO VG 220	ISO VG 320	ISO VG 150	ISO VG 220	ISO VG 320	ISO VG 150	ISO VG 220	ISO VG 320
ADDINOL	Transmission Oil CLP 150	Transmission Oil CLP 220	Transmission Oil CLP 320	Eco Gear 150 S	Eco Gear 220 S	Eco Gear 320 S	Luboil RS 150	Luboil RS 220	-
AGIP	Blasia 150	Blasia 220	Blasia 320	-	Blasia SX 220	Blasia SX 320	Blasia S 150	Blasia S 220	Blasia S 320
ARAL	Degol BG 150 Plus	Degol BG 220 Plus	Degol BG 320 Plus	Degol PAS 150	Degol PAS 220	Degol PAS 320	Degol GS 150	Degol GS 220	Degol GS 320
BP	Energol GR-XP 150	Energol GR-XP 220	Energol GR-XP 320	Enersyn EPX 150	Enersyn EPX 220	Enersyn EPX 320	Enersyn SG 150	Enersyn SG-XP 220	Enersyn SG-XP 320
CASTROL	Alpha SP 150	Alpha SP 220	AlphaSP 320	Alphasyn EP 150	Alphasyn EP 220	Alphasyn EP 320	Alphasyn PG 150	Alphasyn PG 220	Alphasyn PG 320
CEPSA	Engranajes HP 150	Engranajes HP 220	Engranajes HP 320	Engranajes HPX 150	Engranajes HPX 220	Engranajes HPX 320	Engranajes HPS 150	Engranajes HPS 220	Engranajes HPS 320
CHEVRON	Ultra Gear 150	Ultra Gear 220	Ultra Gear 320	Tegra Synthetic Gear 150	Tegra Synthetic Gear 220	Tegra Synthetic Gear 320	HiPerSYN 150	HiPerSYN 220	HiPerSYN 320
DEA	Falcon 150	Falcon 220	Falcon 320	Intor 150	Intor 220	Intor 20	Polydea 150	Polydea 220	Polydea 320
ERG	Roxin S EP 150	Roxin S EP 220	Roxin S EP 320	-	-	-	-	-	-
FUCHS	Renolin CKC 150	Renolin CKC 220	Renolin CKC 320	Renolin Unisyn CKC 150	Renolin Unisyn CKC 220	Renolin Unisyn CKC 320	Renolin PG 150	Renolin PG 220	Renolin PG 320
LUBRITECH	Gearmaster CLP 150	Gearmaster CLP 220	Gearmaster CLP 320	Gearmaster SYN 150	Gearmaster SYN 220	Gearmaster SYN 320	Gearmaster PGP 150	Gearmaster PGP 220	Gearmaster PGP 320
KLüBER	Klüberoil GEM 1-150	Klüberoil GEM 1-220	Klüberoil GEM 1-320	Klübersynth EG 4-150	Klübersynth EG 4-220	Klübersynth EG 4-320	Klübersynth GH 6-150	Klübersynth GH 6-220	Klübersynth GH 6-320
LUBMARINE	Epona Z 150	Epona Z 220	Epona Z 320	-	Epona SA 220	Epona SA 320	-	-	-
MOBIL	Mobilgear XMP 150	Mobilgear XMP 220	Mobilgear XMP 320	Mobil SHC gear 150	Mobil SHC gear 220	Mobil SHC gear 320	Glygoyle 22	Glygoyle 30	Glygoyle HE320
MOLIKOTE	L-0115	L-0122	L-0132	L-1115	L-1122	L-1132	-	-	-
NILS	Ripress EP 150	Ripress EP 220	Ripress EP 320	Arcol Synt 150	Arcol Synt 220	Arcol Synt 320	Ripress Synt 150	Ripress Synt 220	Ripress Synt 320
OMV	Gear HST 150	Gear HST 220	Gear HST 320	-	Gear SHG 220	Gear SHG 320	Gear PG 150	Gear PG 220	Gear PG 320
OPTIMOL	Optigear BM 150	Optigear BM 220	Optigear BM 320	Optigear Synthetic A 150	Optigear Synthetic A 220	Optigear Synthetic A 320	Optiflex A 150	Optiflex A 220	Optiflex A 320
PAKELO	Erolube EP-C ISO 150	Erolube EP-C ISO 220	Erolube EP-C ISO 320	Gearsint EP ISO 150	Gearsint EP ISO 220	Gearsint EP ISO 320	Allsint EP-C ISO 150	Allsint EP-C ISO 220	Allsint EP-C ISO 320
PENNZOIL	Super Maxol EP 150	Super Maxol EP 220	Super Maxol EP 320	-	-	-	-	-	-
PANOLIN	IG CLP 150	IG CLP 220	IG CLP 320	Tecsynth 150	Tecsynth 220	Tecsynth 320	Synthgear 150	Synthgear 220	Synthgear 320
Q8	Goya 150	Goya 220	Goya 320	El Greco 150	El Greco 220	El Greco 320	Gade 150	Gade 220	Gade 320
ROLOIL	EP/150	EP/220	EP/320	-	-	-	Sincat 150	Sincat 220	Sincat 320
ROYAL PURPLE	-	-	-	Synergy 150	Synergy 220	Synergy 320	-	-	-
SHELL	Omala S2 G 150 (ex Omala 150)	Omala S2 G 220 (ex Omala 220)	Omala S2 G 320 (ex Omala 320)	Omala S4 GX 150 (ex Omala HD150)	Omala S4 GX 220 (ex Omala HD220)	Omala S4 GX 320 (ex Omala HD320)	Omala S4 WE 150 (ex Tivela 150)	Omala S4 WE 220 (ex Tivela 220)	Omala S4 WE 320 (ex Tivela 320)
SINCLAIR	Warrior EP/ NL 150	Warrior EP/ NL 220	Warrior EP/ NL 320	-	-	-	-	-	-
SUNOCO	Sun EP 150	Sun EP 220	Sun EP 320	Duragear 150	Duragear 220	Duragear 320	-	-	-
TAMOIL	Carter EP Lubricant 150	Carter EP Lubricant 220	Carter Ep Lubricant 320	-	-	-	-	-	-
TEXACO	Meropa 150	Meropa 220	Meropa 320	Pinnacle EP 150	Pinnacle EP 220	Pinnacle EP 320	-	Synlube CLP 220	Synlube CLP 320
TOTAL	Carter EP 150	Carter EP 220	Carter EP 320	Carter SH 150	Carter SH 220	Carter SH 320	Carter SY 150	Carter SY 220	Carter SY 320
TRIBOL	1100/150	1100/220	1100/320	1510/150	1510/220	1510/320	800\150	800\220	800\320

Tabella lubrificanti adatti per uso alimentare

(approvati secondo specifiche USDA-H1 e NSF-H1)

Table of lubricants suitable for food use

(approved according to USDA-H1 and NSF-H1 specifications)

Tabelle derfür den Lebensmittel-bereich geeigneten Schmieröle

(zugelassen laut Normen USDA-H1 und NSF-H1)

Tableau des lubrifiants pour usage alimentaire

(approuvés selon les specifications USDA-H1 et NSF-H1)

Tabla de aceites lubricantes aprobados para usos alimentarios

(segùn especificaciones USDA-H1 y NSF-H1)

Tabe/a de lubrificantes adequados para uso alimentar

(aprovados conforme as especificagòes USDA-H1 e NSF-H1)

Produttore Manufacturer Hersteller Marque Fabricante Produtor	Oli Idraulici Hydraulic oils Hydrauliköle Huiles hydrauliques Aceites hidràulicos Óleos hidràulicos			Oli per ingranaggi Gear oils Getriebeöle Huiles pour engrenages Aceites para engranajes Óleos para engrenagens		
	ISO VG 32	ISO VG 46	ISO VG 68	ISO VG 150	ISO VG 220	ISO VG 320
AGIP	Rocol Foodlube Hi Power 32	-	-	Rocol Foodlube Hi-Torque 150	-	Rocol Foodlube Hi-Torque 320
ARAL	Eural Hyd 32	Eural Hyd 46	Eural Hyd 68	Eural Gear 150	Eural Gear 220	-
BEL-RAY	No-Tox HD Hyd Oil 32	No-Tox HD Hyd Oil 46	No-Tox HD Hyd Oil 68	No-Tox Syn Gear Oil 150	No-Tox Syn Gear Oil 220	No-Tox Syn Gear Oil 320
BP	Enerpar M 32	Enerpar M 46	Enerpar M 68	-	-	-
CHEVRON	Lubricating Oil FM 32	Lubricating Oil FM 46	Lubricating Oil FM 68	-	Lubricating Oil FM 220	-
KEYSTONE	Nevastane SL 32	Nevastane SL 46	Nevastane SL 68	Nevastane EP 150	Nevastane EP 220	Nevastane EP 320
KLÜBER	Summit Hysyn FG 32	Summit Hysyn FG 46	Summit Hysyn FG 68	Klüberoil 4 UH1 N 150	Klüberoil 4 UH1 N 220	Klüberoil 4 UH1 N 320
MOBIL	SHC Cibus 32	SHC Cibus 46	SHC Cibus 68	SHC Cibus 150	SHC Cibus 220	SHC Cibus 320
NILS	Mizar 32	Mizar 46	Mizar 68	Ripress Synt Food 150	Ripress Synt Food 220	Ripress Synt Food 320
OPTIMOL	Optileb HY 32	Optileb HY 46	Optileb HY 68	Optileb GT 150	Optileb GT 220	Optileb GT 320
PAKELO	Non-Tox Oil Hydraulic ISO 32	Non-Tox Oil Hydraulic ISO 46	Non-Tox Oil Hydraulic ISO 68	Non-Tox Oil Gear EP ISO 150	Non-Tox Oil Gear EP ISO 150	Non-Tox Oil Gear EP ISO 150
PANOLIN	-	-	-	Orcon Gear 150	Orcon Gear 220	Orcon Gear 320
ROYAL PURPLE	Poly-Guard FDA 32	Poly-Guard FDA 46	Poly-Guard FDA 68	Poly-Guard FDA 150	Poly-Guard FDA 220	Poly-Guard FDA 320
SHELL	Cassida Fluid HF 32	Cassida Fluid HF 46	Cassida Fluid HF 68	Cassida Fluid GL 150	Cassida Fluid GL 220	Cassida Fluid GL 320
TEXACO	Cygnus Hydraulic Oil 32	Cygnus Hydraulic Oil 32	Cygnus Hydraulic Oil 32	Cygnus Gear PAO 150	Cygnus Gear PAO 220	-
TRIBOL	Food Proof 1840/32	Food Proof 1840/ 46	Food Proof 1840/68	-	Food Proof 1810/220	Food Proof 1810/320

18 INDICAZIONI CONTROLLO OLICON LUBRIFICAZIONE NONFORZATA

Montaggio orizzontale
Posizione livelli

Nel caso di montaggio orizzontale del riduttore, il normale livello per garantire una corretta lubrificazione è posto sulla mezzeria, Fig. (7). Per applicazioni con velocità di rotazione in uscita molto bassa ($n_2 \leq 5$ rpm) è consigliabile fissare il livello ad una quota superiore di 50-100 mm. Fig. (8).
E' possibile verificare con facilità il corretto livello utilizzando un tubo trasparente posizionato come da figura.
Nel caso in cui la velocità di uscita sia estremamente bassa ($n_2 \leq 1$ rpm), oppure se sono prevedibili lunghi periodo di fermo del riduttore, è consigliabile riempire tutta la scatola. In questo caso occorre prevedere l'impiego di un apposito serbatoio ausiliario (vedere il capitolo seguente).
Volendo montare uno strumento che consenta la verifica visiva del livello (o tramite apposito segnale elettrico), occorre eseguire un montaggio secondo lo schema Fig. (9). Montare il tappo di sfiato al di sopra dell'indicatore di livello tramite un tubo abbastanza lungo, collegando la parte superiore (vuota) del riduttore appena sotto allo sfiato. In questo modo si eviterà la fuoriuscita di olio.

18 INDICATIONS FOR OIL CONTROL DIAGRAMS WITHOUT AUXILIARY COOLING SYSTEM

Horizontal mounting
Position of levels

With horizontal mounting of the gear unit, the normal level for guaranteeing correct lubrication is located at the centre line. Fig. (7). For applications with very low output rotation speed ($n_2 \leq 5$ rpm) it is advisable to fix the level at a value higher than 50-100 mm. Fig. (8).
The correct level can be easily checked using a transparent tube positioned as shown in the figure.
If the output speed is extremely low ($n_2 \leq 1$ rpm), or if long gear unit down times are foreseen, it is advisable to fill the entire box. In this case a special auxiliary tank must be provided (see the next chapter).
To fit an instrument for visually checking the level (or by means of a special electric signal), assembly must be done according to the drawing in Fig. (9). Locate the breather plug over the instrument by mean of a long tube. Connect the upper (empty) part of the gearbox just under the breather by mean of a bleeding tube to prevent oil leakage.

18 HINWEISE FÜR DIE ÖLKONTROLLE OHNE DRUCKSCHMIERUNG

Horizontale Einbaulage
Füllstände

Bei horizontalem Getriebeeinbau liegt der normale Füllstand für eine störungsfreie Schmierung auf der Mittellinie, Abb. (7). Bei Anwendungen mit äußerst niedrigen Abtriebsdrehzahlen ($n_2 \leq 5$ U/min) sollte der Füllstand um 50-100 mm höherliegen. Abb. (8).
Der vorschriftsmäßige Füllstand kann leicht mit einem durchsichtigen Schlauch kontrolliert werden (siehe Abbildung Bei extrem niedriger Abtriebsdrehzahl ($n_2 \leq 1$ U/min) oder bei voraussichtlichen langen Stillstandzeiten des Getriebes ist es angebracht, das Gehäuse vollständig zu füllen. In diesem Fall ist ein besonderes Zusatzgefäß einzusetzen (siehe das folgende Kapitel).
Falls eine Sichtkontrolle des Ölstands (oder eine Kontrolle mittels eines elektrischen Signals) gewünscht wird, muss die Installation laut Schema der Abb. 9 vorgenommen werden. Die Entlüfterkappe auf dem Füllstandanzeiger mit einem ausreichend langen Schlauch montieren und den oberen (leeren) Teil des Getriebes knapp unter dem Entlüfter anschließen. Auf diese Weise wird das Austreten von Schmierölverhindert.

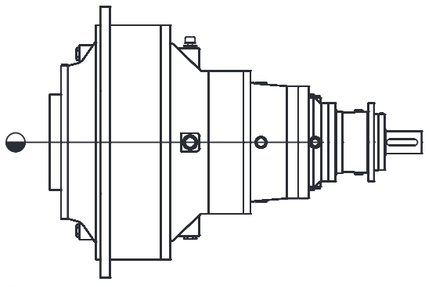
Fig.7

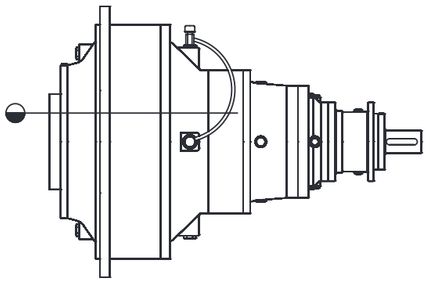
Fig.8

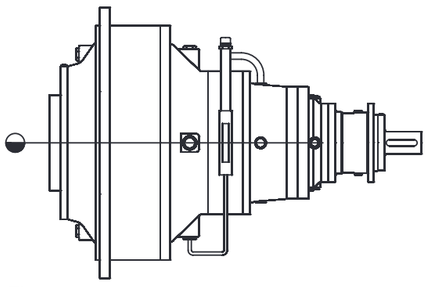
Fig.9

18 INDICATIONS POUR LE CONTRÔLE DE L'HUILE AVEC UNE LUBRIFICATION PAR CIRCULATION NON FORCÉE

Montage horizontal
Position des niveaux

Dans le cas de montage du réducteur en position horizontale, le niveau d'huile pour une lubrification correcte doit se situer à mi-hauteur, Fig.(7). Pour les applications prévoyant une vitesse de rotation en sortie très basse ($n_2 \leq 5$ tr/min), il est préférable de fixer le niveau à une cote supérieure à 50-100 mm. Fig.(8).
Pour vérifier facilement le niveau correct, utiliser un tube transparent positionné comme indiqué en figure.
Dans le cas de vitesse de sortie extrêmement basse ($n_2 \leq 1$ tr/min) ou de longues périodes d'arrêt du réducteur, il est préférable de remplir tout le carter. Dans ce cas, il faut prévoir l'utilisation d'un réservoir auxiliaire prévu à cet effet (voir chapitre suivant).
Pour monter un indicateur permettant le contrôle visuel du niveau (ou par un signal électrique), il faut réaliser le montage selon le schéma Fig.(9).
Monter le bouchon reniflard au-dessus de l'indicateur de niveau en utilisant un tube assez long, en reliant la partie supérieure (vide) du réducteur juste en dessous du reniflard. Ceci pour éviter la sortie d'huile.

18 INSPECCIÓN EN CASO DE LUBRICACIÓN NO FORZADA

Montaje horizontal
Posición de los niveles

En caso de montaje horizontal del reductor, el nivel indispensable para garantizar una buena lubricación coincide con la línea media, Fig.7. En las aplicaciones en las que la velocidad de rotación de salida es muy baja ($n_2 \leq 5$ rpm) el nivel se debe fijar 50 a 100 mm más arriba. Fig.(8).
El nivel se puede verificar fácilmente con la ayuda de un tubo transparente como se observa en la figura.
Si la velocidad de salida es extremadamente baja ($n_2 \leq 1$ rpm) o el reductor debe atravesar largos periodos de inactividad, se aconseja llenar todo el depósito. Está prevista la instalación de un depósito auxiliar (véase el capítulo siguiente).
Si se desea montar un instrumento de verificación visual o eléctrica se aconseja aplicar el esquema de la Fig. 9.
Colocar el tapón de purga por encima del indicador de nivel por medio de un tubo suficientemente largo conectando la parte superior (vacía) del reductor inmediatamente debajo del orificio de purga. De esta forma se evitará que el aceite se derrame.

18 INDICAÇÕES DE CONTROLE DE ÓLEO COM LUBRIFICAÇÃO NÃO FORÇADA

Montagem horizontal
Posição dos níveis

No caso de montagem horizontal do redutor, o nível normal para garantir uma lubrificação correta está colocado na linha central (fig.7). Para aplicações com velocidades de rotação muito baixa na saída ($n_2 \leq 5$ rpm) é aconselhável fixar o nível a uma quota superior de 50 a 100 mm. (Fig.8).
É possível verificar com facilidade o nível correto utilizando um tubo transparente como mostrado na figura.
Caso a velocidade de saída seja extremamente baixa ($n_2 \leq 1$ rpm), ou se forem previstos períodos longos de parada do redutor, será aconselhável encher toda a carcaça. Nesse caso, será necessário empregar um reservatório auxiliar apropriado (consultar o capítulo seguinte).
Desejando montar um instrumento que permita verificar visualmente o nível (ou através de um sinal elétrico apropriado), será necessário efetuar uma montagem segundo o esquema da fig.9. Montar o bujão de respiro acima do indicador de nível através de um tubo comprido o suficiente, conectando a parte superior (vazia) do redutor imediatamente abaixo do respiro. Desse modo se evitará a saída de óleo.

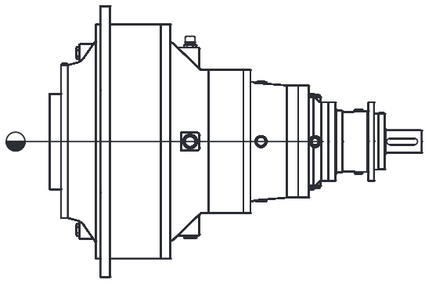
Fig.7

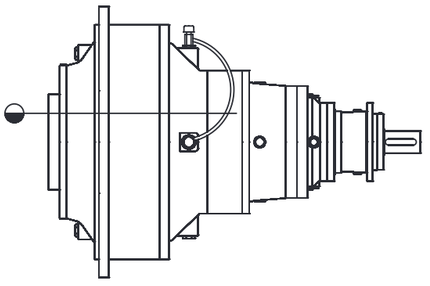
Fig.8

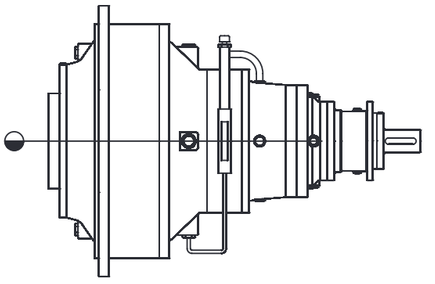
Fig.9

Vasodiespansione

Nel caso di montaggio verticale e, comunque, ogni volta si renda necessario riempire completamente il riduttore, occorrerispettarealcuneregole.
All'atto del riempimento, nella parte superiore, in corrispondenza della tenuta rotante dell'albero di uscita, si può formare una bolla d'aria, che deve essere eliminata per evitare l'insufficiente lubrificazione della tenuta stessa. Inoltre sapendo che il volume dell'olio aumenta con la temperatura, occorre predisporre un serbatoio ausiliario che consenta all'olio di espandersi senza creare pericolosepressioniinternealriduttore.

Expansiontank

Severalrulesmustbefollowedwithvertical mounting, and in any case whenever the gear unit has to be completely filled. During filling, an air bubble can form in the upper part, at the output shaft revolving seal, and which must be eliminated in order to avoid insufficient lubrication of the seal. Also, since the volume of oil increases with the temperature, an auxiliary tank must be provided to allow the oil to expand without creating dangerous pressures inside the gear unit.

Expansionsgefäß

Bei vertikalem Einbau und in allen Fällen, in denen das Getriebe vollständig gefülltwerdenmuss,sindeinigewichtige Regelneinzuhalten.
Während des Füllens kann sich im oberen Teil in Höhe der Wellendichtung eine Luftblase bilden, die zur Vermeidung ungenügender Schmierung beseitigt werden muss. Da sich das Ölvolumen mit steigender Temperatur erhöht, muss ein Hilfsbehälter eingebaut werden, der die Ausdehnung des Öls ausgleicht und gefährliche Drücke im Inneren des Getriebesverhindert.

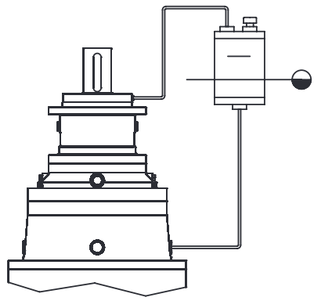

Fig.10

Perildimensionamentooccorredeterminareilvolume(Ve)diespansionedell'olio allatemperaturadifunzionamento:

For dimensioning, the oil expansion volume (Ve) at operating temperature must be determined:

Für die Bemessung des Behälters muss das Ausdehnungsvolumen (Ve) des Öls bei Betriebstemperatur berechnet werden:

$$V_e = V_t \times \Delta T / 1000$$

V_t=volumetotaledell'olio
ΔT=differenzatratemperaturadifunzionamentoetemperaturaambiente

V_t=totalvolumeofoil
ΔT= difference between operating temperatureandambienttemperature

V_t=GesamteÖlmenge
ΔT = Unterschied zwischen Betriebs- und Umgebungstemperatur

La capacità (Vs) del vaso di espansione è:

The capacity (Vs) of the expansion tank is:

Das Aufnahmevermögen (Vs) des Expansionsbehältersist:

$$V_S = 2 \times V_e$$

Per eliminare l'eventuale aria residua, devono essere collegati il foro presente nella zona più alta del riduttore e la parte superiore del vaso di espansione; questiultimo deve essere posto ad una altezza tale da garantire il pieno riempimento del riduttore al livello minimo. Si consiglia di realizzare il tubo di spurgo o lo stesso vaso di espansione con materialetrasparente,perpoterverificarecon facilità l'esatta posizione del livello del lubrificante.

To remove any residual air, the holes in the top part of the gear unit and the upper part of the expansion tank must be connected; the latter must be located at a height guaranteeing complete filling of the gear unit up to the minimum level. It is advisable to make the bleeding tube or the expansion tank with transparent material, to be able to easily check the exact position of the lubricant level.

Zur Entlüftung der Restluft ist die Bohrung im höchsten Teil des Getriebes mit dem Oberteil des Expansionsgefäßes zu verbinden; letzteres muss aufeiner Höhe angeordnet werden, die gewährleistet, dass das Getriebe immer bis zum Mindeststand gefüllt ist. Es ist angebracht, einen Entlüftungsschlauch und ein Expansionsgefäß aus durchsichtigem Material zu verwenden, um jederzeit auf leichte Weise den Schmierölstand kontrollieren zu können.

Vased'expansion
Dans le cas de montage du réducteur en position verticale et, de toute façon, chaque fois qu'il est nécessaire de remplir complètement le réducteur, il faut respecter certaines règles.
Au moment du remplissage, dans la partie supérieure, au niveau du joint tournant del'arbre de sortie, il peut se former une bulle d'air qui doit être éliminée pour éviter l'insuffisance de lubrification du dit joint. En outre, du fait que le volume de l'huile augmente avec la température, il faut prévoir un réservoir auxiliaire permettant à l'huile de se détendre sans créer des pressions dangereuses dans le réducteur.

Pour le dimensionnement, il faut déterminer le volume (Ve) d'expansion de l'huile à la température de fonctionnement:

V_t=volume total de l'huile
ΔT=différence ou écart température de fonctionnement et température ambiante

La capacité (Vs) du vase d'expansion est:

Pour éliminer l'air résiduel éventuel, l'orifice situé dans la partie la plus haute du réducteur et la partie supérieure du réservoir d'expansion doivent être reliés; ce dernier doit être situé à une hauteur suffisante pour garantir le remplissage du réducteur jusqu'au niveau minimum. Il est conseillé d'utiliser un tube de purge ou un vase d'expansion transparent, afin de faciliter l'examen visuel du niveau du lubrifiant.

Depósito de expansión
En caso de montaje vertical y toda vez que se debe llenar el reductor, hay que respetar algunas reglas.
A la altura de la guarnición giratoria del eje de salida se puede formar al rellenar una burbuja de aire. Para que la guarnición quede bien lubricada hay que eliminarla. Como además el volumen del aceite aumenta con la temperatura, hay que instalar un depósito auxiliar para que la expansión del aceite no haga aumentar la presión dentro del reductor.

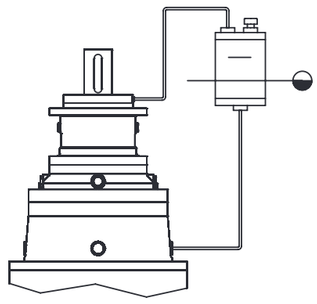

Fig.10

Para determinar el tamaño del depósito auxiliar hay que averiguar el volumen (Ve) de expansión del aceite a la temperatura de funcionamiento:

$$V_e = V_t \times \Delta T / 1000$$

V_t=volumen total de aceite
ΔT=diferencia entre la temperatura ambiente y la de funcionamiento

La capacidad (Vs) del depósito de expansiónes:

$$V_S = 2 \times V_e$$

Para eliminar el aire residual el agujero que está en la parte más alta del reductor se debe conectar con la parte superior del vaso de expansión, cuya altura debe asuvez permitir que el reductor se llene hasta el nivel mínimo. Se aconseja realizar el tubo de purga y el depósito de expansión en un material transparente para que sea más fácil inspeccionar el nivel.

Vaso de expansão
No caso de montagem vertical e, de qualquer modo, toda vez que for necessário reabastecer completamente o redutor, será necessário respeitar algumas regras.
No ato do reabastecimento, na parte superior, em correspondência ao retentor giratório do eixo de saída, é possível a formação de uma bolha de ar, que deverá ser eliminada para evitar a lubrificação insuficiente do próprio retentor. Além disso, sabendo que o volume do óleo aumenta com a temperatura, será necessário colocar um reservatório auxiliar que permita a expansão do óleo sem criar pressões perigosas dentro do redutor.

Para o dimensionamento é necessário determinar o volume (Ve) de expansão do óleo à temperatura de funcionamento:

V_t=volume total do óleo
ΔT = diferença entre a temperatura de funcionamento e a temperatura ambiente

A capacidade (Vs) do vaso de expansão é de:

Para eliminar o ar residual eventual, deverão ser conectados o furo presente na zona mais alta do redutor e a parte superior do vaso de expansão; este último deve ser colocado a uma altura tal que garanta o enchimento completo do redutor a o nível mínimo. É aconselhável realizar o tubo de expurgo ou o próprio vaso de expansão com material transparente, para poder verificar com facilidade a posição exata do nível do lubrificante.

Montaggioverticaleinlineaeversioni ortogonali
Iriduttoridebbonoesserecompletamentepieni,quindioccorremontareilvasodi espansione.Comedettoin precedenza, èmoltoimportantecollegarelosfiatosuperioredelriduttorealvasodiespansione per consentire all'olio di risalire fino all'anelloditenutarotantedell'alberosuperioredelriduttore.
Volendomontareunostrumentocheconsentalaverificavisiva(otramiteapposito segnaleelettrico),lostrumentosaràcollocatosulfiancodelserbatoio.

Verticalmountingin-lineand right-angleversions
The gear units must be completely full, then the expansion tank must be fitted. As already stated, it is very important to connect the top breather to the expansion tank in order to allow the oil to rise up to the rotating seal ring of the gear unit uppershaft.
To fit an instrument for visual checking (orbymeansofaspecialelectricsignal), the instrument must be placed on the side ofthetank.

VertikaleinbauvonIn-Line-undWinkelgetrieben
Die Getriebe müssen vollständig gefüllt sein;daheristimmereinExpansionsbehältererforderlich.Wiebereitsausgeführt wurde,istessehrwichtig,dassdieobere EntlüftungdesGetriebesandasExpansionsgefäß angeschlossen wird, damit das Schmieröl die Wellendichtung der oberenGetriebewelleerreichenkann.
Falls eine Sichtkontrolle des Ölstands (oder eine Kontrolle mittels eines elektrischen Signals) gewünscht wird, muss das Gerät auf der Seite des Behälters angeordnetwerden.

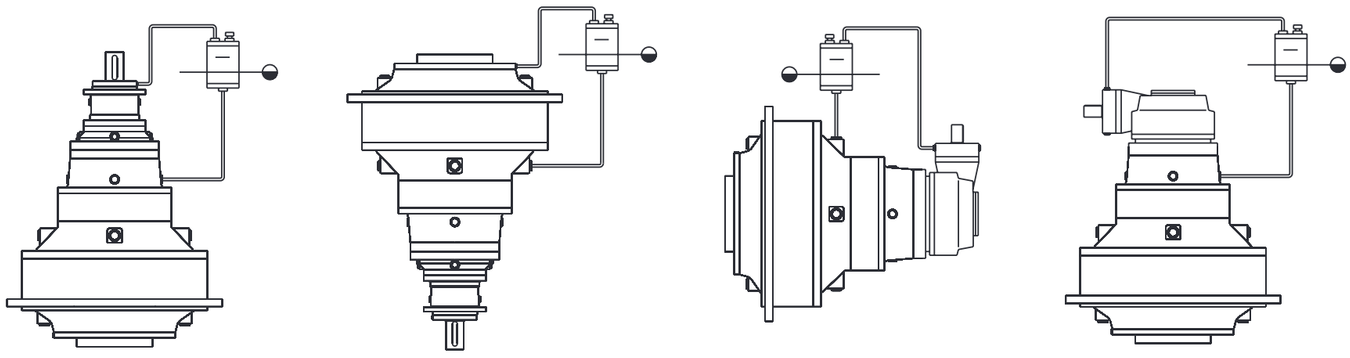

Fig.11

Sistemiausiliaridiraffreddamentoe filtrazione
Nel caso la potenza trasmessa sia superiore alla potenza termica dissipabile dal riduttore, è necessario l'impiego di un sistema ausiliario di raffreddamento, in grado di smaltire la potenza termica in eccedenza e di mantenere anche un buonlivellodipuliziadell'oliolubrificante, attraversolafiltrazionecontinua.
Perassolverequestafunzione,laBrevini Riduttori propone tre unità di raffreddamento in grado di dissipare rispettivamente5,10,20kW.

Auxiliary cooling and filtering systems
If the power transmitted is higher than thethermalpowerthatcanbedissipated bythegearunit,anauxiliarycoolingsystemabletodissipatetheexcessthermal power and also maintain a good level of cleaning of the lubricating oil through constantfiltering,mustbeused.
To carry out this function, Brevini Riduttori proposes three cooling units able to dissipate5,10,20kWrespectively.

Zusätzlichekühl-undfilteranlage

Falls die übertragene Leistung höher ist als die vom Getriebe abführbare Wärmeleistung muss ein zusätzliches Kühlsysteminstalliertwerden,dasinderLage ist, die überschüssige Wärmeleistung abzuführen und durch Dauerfilterung das Schmieröl auf einem ausreichend sauberenNiveauzuhalten.
BreviniRiduttoribietetzudiesemZweck dreiKühleinheitenmiteinerWärmedissipationvonjeweils5,10,20kWan.

Montage vertical en ligne et versions orthogonales
Les réducteurs devant être complètement remplis, il faut donc monter le réservoir d'expansion. Ainsi qu'on l'a dit précédemment, il est très important de relier la purge supérieure du réducteur au vase d'expansion pour permettre à l'huile de remonter jusqu'au joint tournant de l'arbre supérieur du réducteur.
Si l'on veut monter un instrument permettant l'examen visuel (ou par signal électrique), celui-ci devra être placé à côté du réservoir.

Montaje vertical en línea y versiones perpendiculares
Como los reductores deben estar completamente llenos, en ambos casos hay que montar el depósito de expansión.
Es muy importante conectar la purga superior del reductor con el vaso de expansión para que el aceite suba hasta la guarnición giratoria del eje superior del reductor.
Si se desea montar un instrumento de verificación visual o eléctrica hay que colocarlo junto al depósito.

Montagem vertical em linha e versões ortogonais
Os redutores devem ser completamente cheios e, assim, é necessário montar o vaso de expansão. Como mencionado anteriormente, é muito importante conectar o respiro superior do redutor no vaso de expansão para permitir a subida do óleo até o anel de retenção giratório do eixo superior do redutor.
Desejando montar um instrumento que permita uma verificação visual (ou através de um sinal elétrico apropriado), o instrumento será colocado ao lado do reservatório.

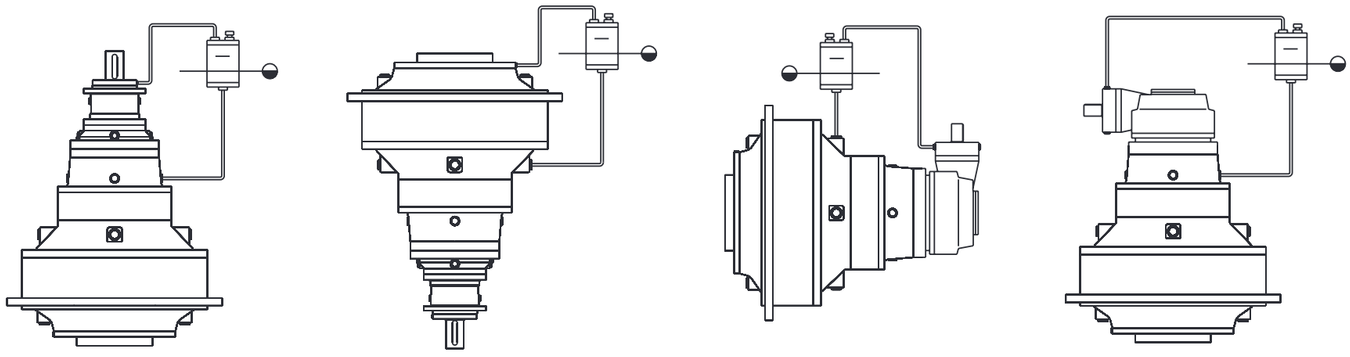

Fig.11

Systèmes auxiliaires de refroidissement et de filtration
Dans le cas où la puissance transmise est supérieure à la puissance thermique pouvant être dissipée par le réducteur, il faudra prévoir l'adoption d'un système auxiliaire de refroidissement capable d'évacuer la puissance thermique en excès et de maintenir également un bon degré de propreté du lubrifiant à travers une filtration continue.
Pour remplir cette fonction, Brevini Riduttori propose trois unités de refroidissement pouvant dissiper respectivement 5, 10, 20 kW.

Sistemas auxiliares de enfriamiento y filtrado
Si la fuerza transmitida es mayor que la potencia térmica que puede disipar el reductor hay que instalar un sistema auxiliar de enfriamiento con filtrado continuo que elimine el exceso de temperatura y mantenga el aceite lubricante siempre limpio.
Brevini Riduttori fabrica tres unidades de enfriamiento opcionales que disipan 5, 10 y 20 kW respectivamente.

Sistemas auxiliares de arrefecimento e filtragem
Caso a potência transmitida seja superior à potência térmica dissipável do redutor, será necessário empregar um sistema auxiliar de arrefecimento capaz de absorver a potência térmica em excesso e de também manter um bom nível de limpeza do óleo lubrificante através de uma filtragem contínua.
Para efetuar essa função, a Brevini Riduttori propõe três unidades de arrefecimento capazes de dissipar respectivamente 5, 10 e 20 kW.

19.Quantitàolio[l]

19.Schmierung[l]

19.Volumendelaceite[l]

19.Oilquantity[l]

19.Quantitéd'huile[l]

19.Quantidadesdeóleo[l]

Posizionidimontaggio/Mountingpositions/Einbauposition/Positionsdemontage/Posicionesdemontaje/Posiçõesdemontagem

1 B3 B6 B7 B8

2 V5 V6

3 V5AV6AB3D V5BV6BB6C V5CV6CB7A V5DV6DB8B

4 Type1234 Type1234 Type1234

Type		1	2	3	4
010					
EM1010	MN	0,5	1		
	MR	0,5	1		
	FE	0,5	1		
	FS	0,5	1		
ED2010	MN	0,8	1,6		
	MR	0,8	1,6		
	FE	0,8	1,6		
	FS	0,8	1,6		
EC2010	MN				
	MR				
	FE				
	FS				
ET3010	MN	0,9	1,8		
	MR	0,9	1,8		
	FE	0,9	1,8		
	FS	0,9	1,8		
EC3010	MN				
	MR				
	FE				
	FS				
EC4010	MN				
	MR				
	FE				
	FS				
PD1010	MR1	1,1	2		
PD2010	MR1	1,3	2,3		
PD3010	MR1	1,4	2,5		
PDA2010	MR1				
PDA3010	MR1				
PDA4010	MR1				
020					
EM1020	MR	1	2		
	FE	1,2	2,4		
	FS	1	2		
	FP				
ED2020	MR	1,2	2,4		
	FE	1,5	3		
	FS	1,2	2,4		
	FP				
EC2020	MR	2,2	4,4		
	FE	2,3	4,6		
	FS	2,2	4,4		
	FP				
ET3020	MR	1,6	3,2		
	FE	1,7	3,4		
	FS	1,6	3,2		
	FP				

Type		1	2	3	4
020					
EC3020	MR				
	FE				
	FS				
	FP				
EQ4020	MR	1,7	3,4		
	FE	1,8	3,6		
	FS	1,7	3,4		
	FP				
EC4020	MR				
	FE				
	FS				
	FP				
PD1020	MR1	3,6	6,8		
PD2020	MR1	3,8	7,2		
PD3020	MR1	4	7,5		
PD4020	MR1	4,3	8		
PDA2020	MR1				
PDA3020	MR1				
030					
ED2030	MR	1,3	2,6		
	FE	1,1	2,2		
	FS	1,3	2,6		
ET3030	MR	1,6	3,2		
	FE	1,6	3,2		
	FS	1,6	3,2		
EC3030	MR				
	FE				
	FS				
EQ4030	MR	1,7	3,4		
	FE	1,7	3,4		
	FS	1,7	3,4		
EC4030	MR				
	FE				
	FS				
PD2030	MR1	3,6	6,8		
PD3030	MR1	3,8	7,1		
PD4030	MR1	4,1	7,6		
PDA3030	MR1				
PDA4030	MR1				
040					
ED2040	MN	1,7	3,4		
ET3040	MN	1,7	3,4		
EC3040	MN				
EQ4040	MN	1,8	3,6		
EC4040	MN				

Type		1	2	3	4
045					
EM1045	MR	1	2		
	FE	1,1	2,2		
	FS	1	2		
	FP				
ED2045	MR	1,6	3,2		
	FE	1,5	3		
	FS	1,6	3,2		
	FP				
EC2045	MR	2	4		
	FE	2,1	4,2		
	FS	2	4		
	FP				
ET3045	MR	1,6	3,2		
	FE	1,6	3,2		
	FS	1,6	3,2		
	FP				
EC3045	MR	3	6		
	FE	3,2	6,4		
	FS	3	6		
	FP				
EQ4045	MR	2,2	4,4		
	FE	2,5	5		
	FS	2,2	4,4		
	FP				
EC4045	MR				
	FE				
	FS				
	FP				
PD1045	MR1	3,4	6,5		
PD2045	MR1	4	7,6	8,4	8,4
PD3045	MR1	4,2	8	10,8	5,6
PD4045	MR1	4,5	8,2		
PDA2045	MR1	4	8	8,5	4,5
PDA3045	MR1	5,5	7,5	11	6
PDA4045	MR1				
046					
EM1046	MN	1,2	2,4		
ED2046	MN	2	4		
EC2046	MN	2,5	5		
ET3046	MN	1,8	3,6		
EC3046	MN	3,3	6,6		
EQ4046	MN	2,2	4,4		
EC4046	MN				

065
067

Type		1	2	3	4
EM1065	MN	1,6	3,2		
	FE	1,8	3,6		
	FS	1,6	3,2		
	FP				
ED2065	MN	2,4	4,8		
	FE	2,6	5,2		
	FS	2,4	4,8		
	FP				
EC2065	MN	2,7	5,4		
	FE	2,9	5,8		
	FS	2,7	5,4		
	FP				
ET3065	MN	2,3	4,6		
	FE	2,5	5		
	FS	2,3	4,6		
	FP				
EC3065	MN	3,7	7,4		
	FE	3,8	7,6		
	FS	3,7	7,4		
	FP				
EQ4065	MN	2,5	5		
	FE	2,8	5,6		
	FS	2,5	5		
	FP				
EC4065	MN				
	FE				
	FS				
	FP				
PD1065	MR1	5	9		
PD2065	MR1	5,8	10,5		
PD3065	MR1	6	11		
PD4065	MR1	6,4	11,8		
PDA2065	MR1	6	11,4	12	6,5
PDA3065	MR1	7	13,8	14	7,5
PDA4065	MR1				

090
091

Type		1	2	3	4
EM1090	MN	2,2	4,4		
	MR	3	6		
	FE	2,2	4,4		
	FS	2,2	4,4		
	FP				
ED2090	MN	2,2	4,4		
	MR	3,5	7		
	FE	3,2	6,4		
	FS	2,2	4,4		
	FP				
EC2090	MN	5	10		
	MR	6	12		
	FE	5,2	10,4		
	FS	5	10		
	FP				
ET3090	MN	3,3	6,6		
	MR	3,2	6,4		
	FE	3,2	6,4		
	FS	3,3	6,6		
	FP				

090
091

Type		1	2	3	4
EC3090	MN	5,2	10,4		
	MR	6,2	12,4		
	FE	5,5	11		
	FS	5,2	10,4		
	FP				
EQ4090	MN	4	8		
	MR	5	10		
	FE	3,8	7,6		
	FS	4	8		
	FP				
EC4090	MN	5,5	11		
	MR	6,5	13		
	FE	5,8	11,6		
	FS	5,5	11		
	FP				
PD1090	MR1	5,2	9,5		
PD2090	MR1	6	11		
PD3090	MR1	6,3	11,6		
PD4090	MR1	7	13		
PDA2090	MR1	8,5	14,8	15	8
PDA3090	MR1	9	15,4	15,5	8,5
PDA4090	MR1	9,5	16	16	9

150
155

Type		1	2	3	4
EM1150	MN	2,5	5		
	MR	4,5	9		
	FE	1,8	3,6		
	FS	2,5	5		
	FP				
ED2150	MN	3,2	6,4		
	MR	5	10		
	FE	2,5	5		
	FS	3,2	6,4		
	FP				
EC2150	MN	5	10		
	MR	7	14		
	FE	3	12		
	FS	5	10		
	FP				
ET3150	MN	3,5	7		
	MR	5,3	10,6		
	FE	3	6		
	FS	3,5	7		
	FP				
EC3150	MN	4,4	8,8		
	MR	6	12		
	FE	3,7	7,4		
	FS	4,4	8,8		
	FP				
EQ4150	MN	3,7	7,4		
	MR	5,5	11		
	FE	3,5	7		
	FS	3,7	7,4		
	FP				
EC4150	MN	5,5	11		
	MR	6	12		
	FE	3,5	7		
	FS	5,5	11		
	FP				

150
155

Type		1	2	3	4
PD1150	MR1	5,5	10,2		
PD2150	MR1	6,3	11,6		
PD3150	MR1	6,5	12		
PD4150	MR1	11	13,4		
PDA2150	MR1	10	15,2	15,5	9
PDA3150	MR1	9	15,7	16	9
PDA4150	MR1	9	16,4	16,5	9,5

250
255

Type		1	2	3	4
EM1250	MN	3,8	7		
	FE	2,5	5		
	FS	3,8	7		
	FP				
ED2250	MN	4,5	9		
	FE	3,5	7		
	FS	4,5	9		
	FP				
EC2250	MN	6,5	13		
	FE	5	10		
	FS	6,5	13		
	FP				
ET3250	MN	5	10		
	FE	4,5	9		
	FS	5	10		
	FP				
EC3250	MN	5,7	11,4		
	FE	6	12		
	FS	5,7	11,4		
	FP				
EQ4250	MN	5,2	10,4		
	FE	4,8	9,6		
	FS	5,2	10,4		
	FP				
EC4250	MN	7	14		
	FE	5,7	11,4		
	FS	7	14		
	FP				

320

Type		1	2	3	4
ED2320	FE	3,5	7		
ET3320	FE	4,5	9		

20. POSIZIONI DI MONTAGGIO

20. MOUNTING POSITIONS

20. EINBAUPOSITION

Posizione orizzontale / Horizontal position / Waagerechte Stellung Position Horizontale / Posición Horizontal / Posição Horizontal

Posizione verticale / vertical position / Senkrechte Stellung Position Verticale / Posición Vertical / Posição Vertical

		010-091	150-320	010-091	150-320
INLINE	MN-MR-MN1-MR1	B3	B3	V5	V5
				V6	V6
	FE	B3	B3	V5	V5
				V6	V6
	FS	B3	B3	V5	V5
				V6	V6

RIGHT ANGLE

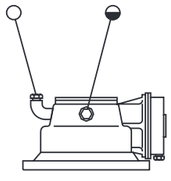
V5B

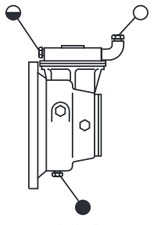
B3D

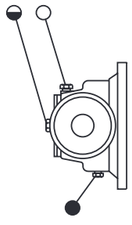
B3C

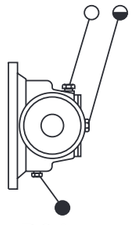
B3A

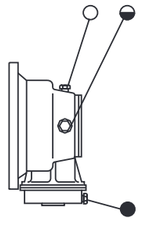
B3B

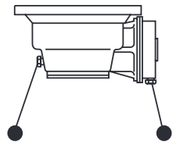
V6B

● Tappo scarico / Drain plug
Bouchon de vidange de l'huile
Ölablasstopfen
Tapón vaciado aceite / Bujão de dreno

◒ Tappo livello / Oil level plug
Bouchon de niveau de l'huile
Ölstandsstopfen
Tapón nivel aceite / Bujão de nível

○ Tappo carico e sfiato / Breather and filling plug
Bouchon de remplissage de l'huile et reniflard
Öleinfüll-und entlüftungsstopfen
Tapón llenado y presurizado
Bujão de preenchimento e válvula de alívio

20POSITIONSDE MONTAGE

20POSICIONESDE MONTAJE

20POSIÇÕESDE MONTAGEM

Posizioneorizzontale/Horizontalposition/WaagerechteStellung PositionHorizontale/PosiciónHorizontal/PosiçãoHorizontal

Posizioneverticale/verticalposition SenkrechteStellung/PositionVerticale PosiciónVertical/PosiçãoVertical

INLINE

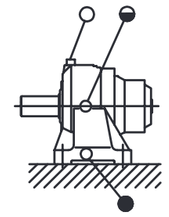
B3

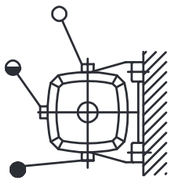
B7

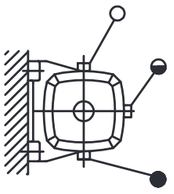
B6

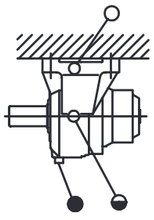
B8

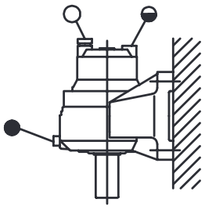
V5

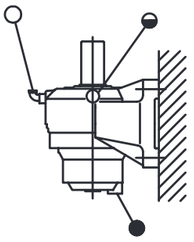
V6

RIGHTANGLE

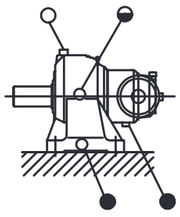
B3C

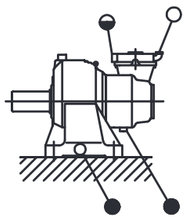
B3D

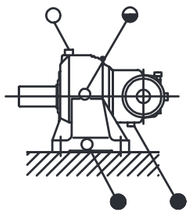
B3A

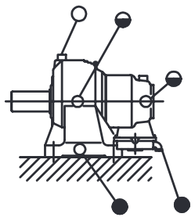
B3B

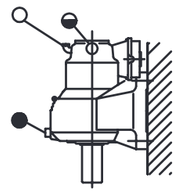
V5B

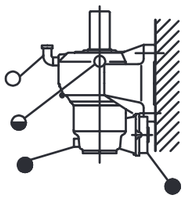
V6B

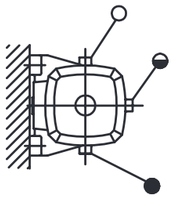
B6B

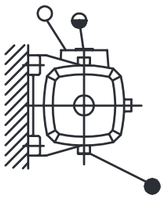
B6C

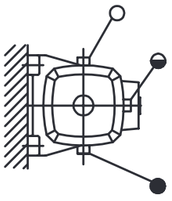
B6D

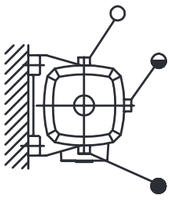
B6A

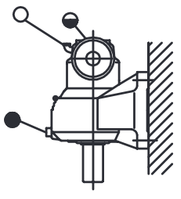
V5A

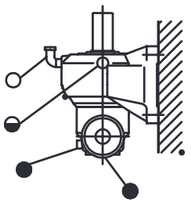
V6A

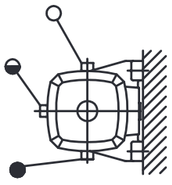
B7B

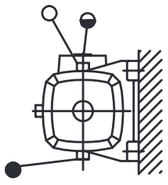
B7A

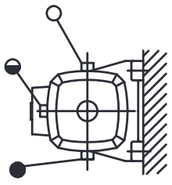
B7D

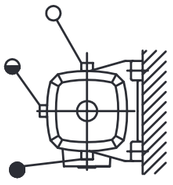
B7C

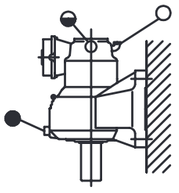
V5D

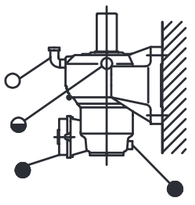
V6D

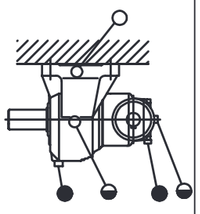
B8A

B8B

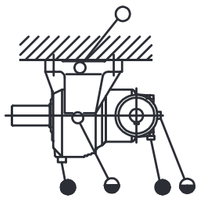
B8C

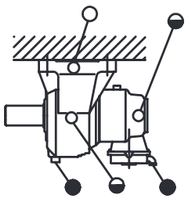
B8D

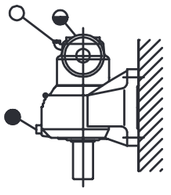
V5C

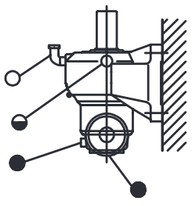
V6C